Powering Business Worldwide

06/24 IL048022ZU

Instruction Leaflet
Montageanweisung
Notice d'installation
Instrucciones de montaje
Istruzioni per il montaggio
安装说明
Инструкция по монтажу
Montagehandleiding
Montagevejledning
Οδηγίες εγκατάστασης
Instruções de montagem
Monteringsanvisning
Asennusohje
Návod k montáži
Paigaldusjuhend
Szerelési utasítás
Montāžas instrukcija
Montavimo instrukcija
Instrukcja montażu
Navodila za montažo
Návod na montáž
Монтажни инструкции
Instrucțiuni de montaj
Upute za montažu
Montaj talimatı
Упутство за употребу
Monteringsanvisning
Інструкція з монтажу
منشـــور التعليمـــات

(en) **Electric current! Danger to life!**
Installation, commissioning and maintenance work must be carried out by qualified personnel only.

(de) **Lebensgefahr durch elektrischen Strom!**
Arbeiten bzw. Montage an diesem Produkt dürfen nur von Elektrofachkräften und elektrotechnisch unterwiesenen Personen ausgeführt werden.

(fr) **Tension électrique dangereuse !**
L'installation de l'appareil, ainsi que tous les travaux effectués sur celui-ci, doivent être réalisés par un électricien qualifié ou par un personnel spécialement formé.

(es) **¡Corriente eléctrica! ¡Peligro de muerte!**
La instalación del dispositivo, así como todos los trabajos en él, deben ser realizados por un electricista calificado o por personal especialmente capacitado.

(it) **Tensione elettrica: Pericolo di morte!**
L'installazione e il lavoro sul dispositivo devono essere effettuati da un elettricista qualificato o da personale specializzato.

(zh) **触电危险！**
設備的安裝，以及所有工作，必須由合格的電工或經過專門培訓的人員完成。

(ru) **Электрический ток! Опасно для жизни!**
Установка и эксплуатация устройства должны выполняться квалифицированным электриком или специально обученным персоналом.

(nl) **Levensgevaar door elektrische stroom!**
Installatie van het apparaat en alle werkzaamheden eraan, mogen uitsluitend door een gekwalificeerd elektricien of speciaal opgeleid vakpersoneel worden uitgevoerd.

(da) **Livsfare på grund af elektrisk strøm!**
Arbejde i forbindelse med installation, opstart ogvedligehold må kun udføres af kvalificeret personale.

(el) **Προσοχή, κίνδυνος ηλεκτροπληξίας!**
Η εγκατάσταση, εκκίνηση και συντήρηση θα πρέπει να πραγματοποιείται μόνο από εξειδικευμένο προσωπικό.

(pt) **Perigo de vida devido a corrente eléctrica!**
A instalação do dispositivo, bem como todos os trabalhos devem ser realizados por um eletricista qualificado ou por pessoal especialmente formado.

(sv) **Livsfara genom elektrisk ström!**
Installation, idrifttagande och underhållsarbete får endast utföras av behörig personal.

(fi) **Hengenvaarallinen jännite!**
Laitteen asennus ja käyttö ainoastaan sähköasentajan tai siihen perehdytetyn henkilön toimesta.

(cs) **Nebezpečí úrazu elektrickým proudem!**
Instalace zařízení a veškeré práce na něm musí být provedeny kvalifikovaným elektrikářem nebo speciálně vyškoleným personálem.

(et) **Eluohtlik! Elektrilöögioht!**
Paigaldus-, kasutus- ja hooldustöid peab läbi viima ainult kvalifitseeritud personal.

(hu) **Életveszély az elektromos áram révén!**
Az eszköz felszerelését, valamint az ehhez kapcsolódó összes munkát szakképzett villanyszerelővel vagy szakképzett személyzetnek kell elvégeznie.

(lv) **Elektriskā strāva apdraud dzīvību!**
Uzstādīšana, nodošana ekspluatācijā un apkopes darbi jāveic tikai kvalificētam personālam.

(lt) **Pavojus gyvybei dėl elektros srovės!**
Įrengimo, paleidimo ir techninės priežiūros darbus turi atlikti tik kvalifikuotas personalas.

(pl) **Porażenie prądem elektrycznym stanowi zagrożenie dla życia!**
Instalacja urządzenia, jak również prace nad nim, muszą być wykonywane przez wykwalifikowanego elektryka lub specjalnie wyszkolony personel.

(sl) **Življenjska nevarnost zaradi električnega toka!**
Dela montaže, zagona in vzdrževanja morajo izvajati samo usposobljeno osebje.

(sk) **Nebezpečenstvo ohrozenia života elektrickým prúdom!**
Inštalácia prístroja, ako aj všetky práce na ňom musia byť vykonané kvalifikovaným elektrotechnikom alebo špeciálne vyškoleným personálom.

(bg) **Опасност за живота от електрически ток!**
Инсталирането на устройството, както и всяка работа по него, трябва да бъде извършвано от квалифициран електротехник или от специално обучен персонал.

(ro) **Atenție! Pericol electric!**
Montajul și lucrul cu acest aparat trebuie făcute numai de un electrician calificat sau de personal tehnic specializat.

(hr) **Opasnost po život uslijed električne struje!**
Radove ugradnje, puštanja u pogon i održavanja mora vršiti samo kvalificirano osoblje.

(tr) **Elektrik akımı! Hayati tehlike!**
Bu ürünün çalıştırılması veya kurulumu sadece elektroteknik eğitimleri almış olan ehliyetli elektrikçiler ve kişiler tarafından yapılmalıdır.

(sr) **Електрична струја! Опасност по живот!**
Инсталацију, пуштање у рад и одржавање сме да обавља искључиво квалификовано особље.

(no) **Elektrisk strøm! Livsfare!**
Installasjon av enheten, samt arbeid på den, skal kun utføres av kvalifisert personell, eller av de som er spesielt opplært til dette arbeidet.

(uk) **Електричний струм! Небезпечно для життя!**
Встановлення пристрою, так само, як і робота з ним, повинні виконуватись кваліфікованим електриком або персоналом, що пройшов спеціальну підготовку.

(ar) **! تحـذير ! تيـار كهربـائي ! خطـر مـوت**
التثبيـــت والتكليـــف و أعمـــال الصـيانة يجـب أن تقـام فقـط مـن طـرف المـــوظفين المـــؤهلين

XV-303-...

XV-303-70-..., XV-303-10-…, XV-303-15-…

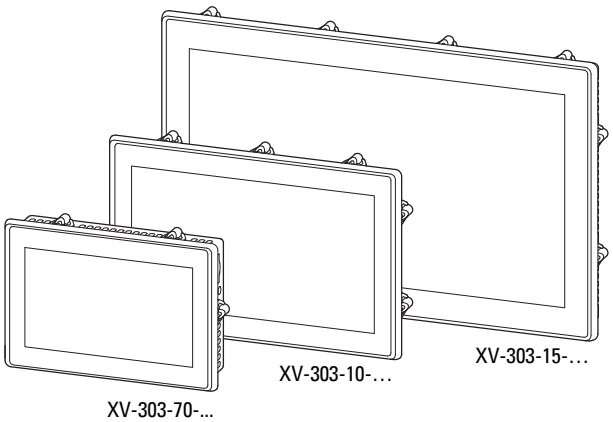

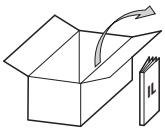

1x XV-303-...



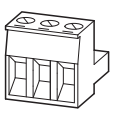

0.75-2.5 mm², AWG 18-12

1x MSTB 2,5/3-ST-5,08 (Phoenix Contact)

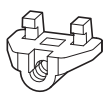

IP65/NEMA
(indoor use only –
à l'intérieur seulement)



2 mm (5/64")
M4 x 25 DIN 916
M ≤ 0.1 Nm (0.86 lb-in)

7.0"	10"	15"
6x	10x	12x

(en) **Documentation** must be consulted.

(de) **Dokumentation** muss konsultiert werden.

(fr) **Documentation** doivent être consultes.

Eaton.com/documentation
MN048031…
Eaton.com/xv300

Interface

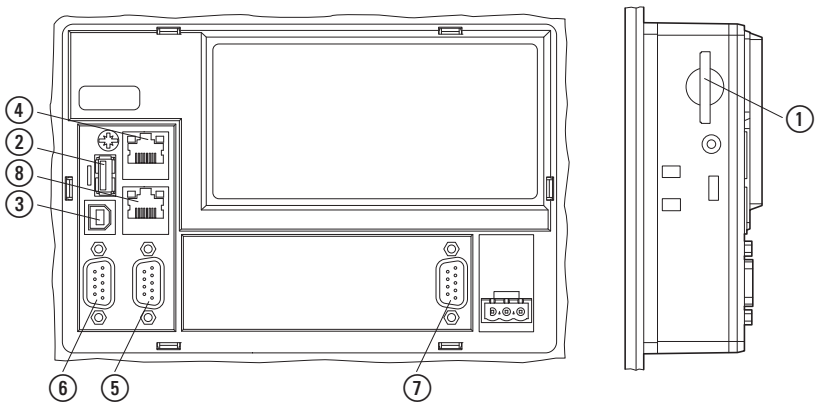

	XV-303-...	
①	SD-Slot	
②	USB-Host	USB 2.0, Typ A
③	USB-Device	USB 2.0, Typ B
④	Ethernet 1 (eth0)	RJ-45
⑤	RS-485	SUB-D
⑥	RS-232	SUB-D
⑦	CAN	SUB-D
⑧	Ethernet 2 (eth1)[1)]	RJ-45

1) if provided

Standard connection

GND

→ Connect the GND terminals on all the bus modules.

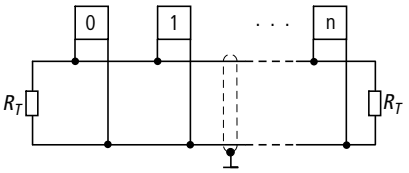

	CANopen
R_T	120 Ω
	ISO 11898

Ethernet Network adjustments, IP address DHCP client

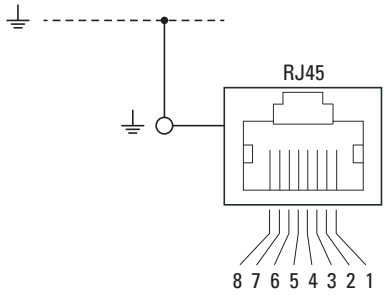

PIN	Ethernet 10/100 MBit
8	–
7	–
6	Rx –
5	–
4	–
3	Rx +
2	Tx –
1	Tx +

RS-232, RS-485, CAN

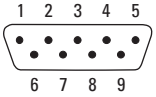

Pin	RS-232	RS-485	CAN
1	DCD	–	–
2	RxD	–	CAN-L
3	TxD	B	GND
4	DTR	–	–
5	GND	GND	–
6	DSR	–	GND
7	RTS	A	CAN-H
8	CTS	–	–
9	RI	–	–

06/24 IL048022ZU

Support

Region North America
Eaton Corporation
Electrical Sector
1111 Superior Ave.
Cleveland, OH 44114
United States
877-ETN-CARE (877-386-2273)
Eaton.com

(en) **Other regions**
Contact your local supplier or ✉

(de) **Andere Regionen**
Kontaktieren Sie Ihren lokalen Lieferanten oder ✉

(fr) **Autres régions :**
contactez votre représentant local ou ✉

✉ automation@eaton.com

Power supply

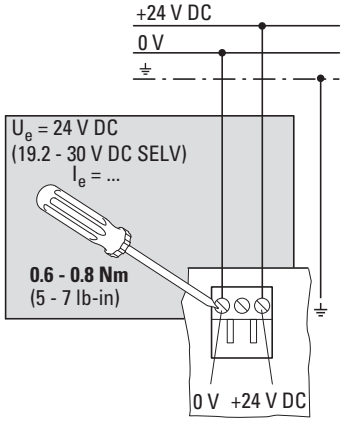

XV-303-	70-...	10-...	15-...
I_e [A]	≦ 0.6	≦ 0,75	≦ 0,9
I_{TH} [A²s]	1.0	1.0	1.0

	0.75 - 2.5 mm²
	AWG18 - AWG12
use 60°C/75°C copper only	

	≧ 1,5 mm²
	≦ AWG16
	l ≦ 350 mm (13.7")
d	d_i = 4.3 mm (0.17")
	d_a ≦ 8 mm (0.31")
	PZ2
	M4 x 8
	1.3 Nm (11.5 lb-in)

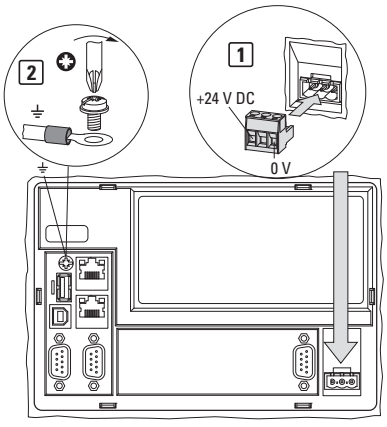

Mounting position

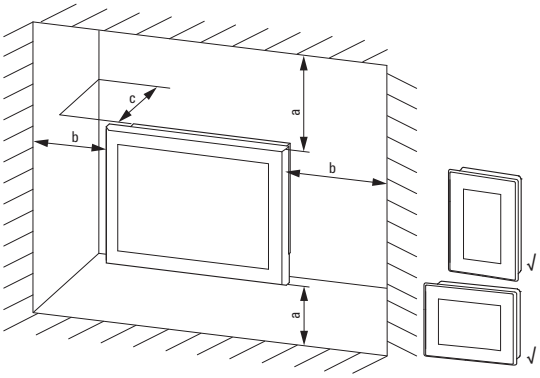

XV-303-10-…, XV-303-70-..., XV-303-15-…
a, b, c ≧ 30 mm (1.18“)

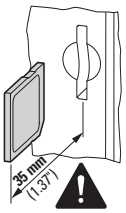

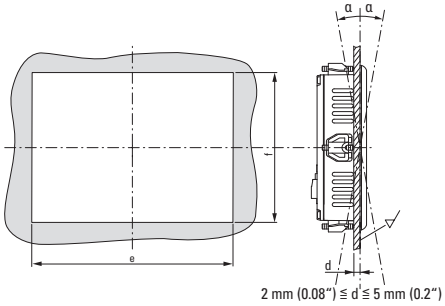

XV-303-10-…,XV-303-70-...,
α ≦ ± 45°, T ≦ 50 °C (122 °F)

XV-303-15-.00-...
α ≦ ± 10°, T ≦ 50 °C (122 °F)
α ≦ ± 45°, T ≦ 45 °C (113 °F)

	XV-303-70-...	XV-303-10-…	XV-303-15-…
e mm (in)	183 ±1 (7.20 ±0.04)	255.5 ±1 (10.06 ±0.04)	388 ±0.5 (15.28 ±0.02)
f mm (in)	122 ±1 (4.80 ±0.04)	160.5 ±1 (6.32 ±0.04)	239 ±0.5 (9.40 ±0.02)
▱ mm (in)	≦ 0.5 (0.02)		
▽	Rz ≦ 120 IP65: → DIN ISO 2768-2 (K)		

Mounting

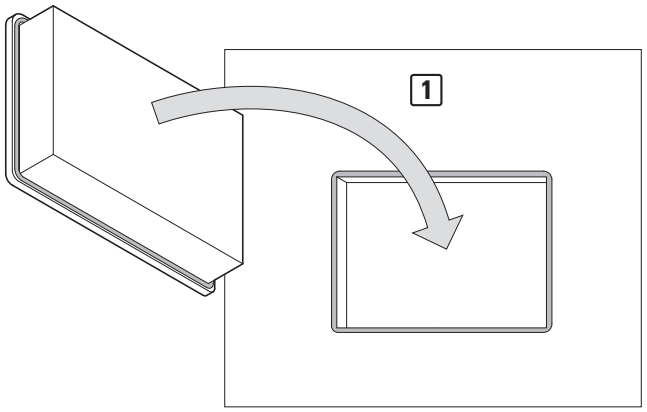

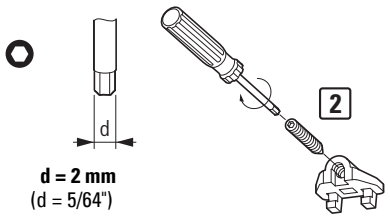

d = 2 mm
(d = 5/64")

XV-303-…	7“	10“	15“
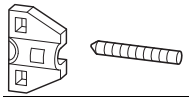	6 x	10 x	12 x

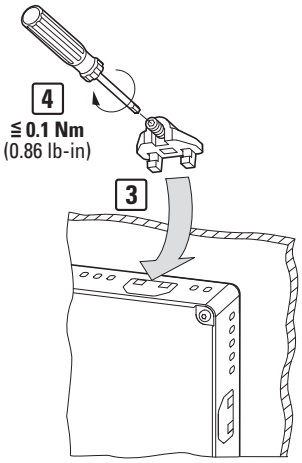

≦ 0.1 Nm
(0.86 lb-in)

06/24 IL048022ZU

Dimensions

XV-303-70-...

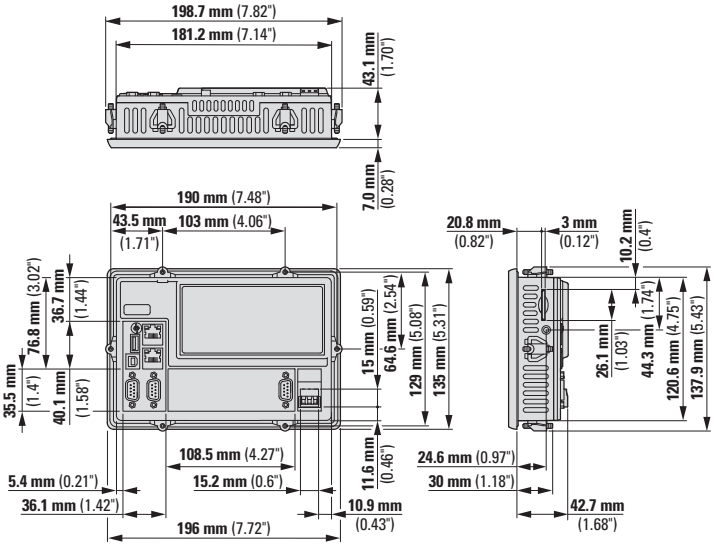

XV-303-10-…

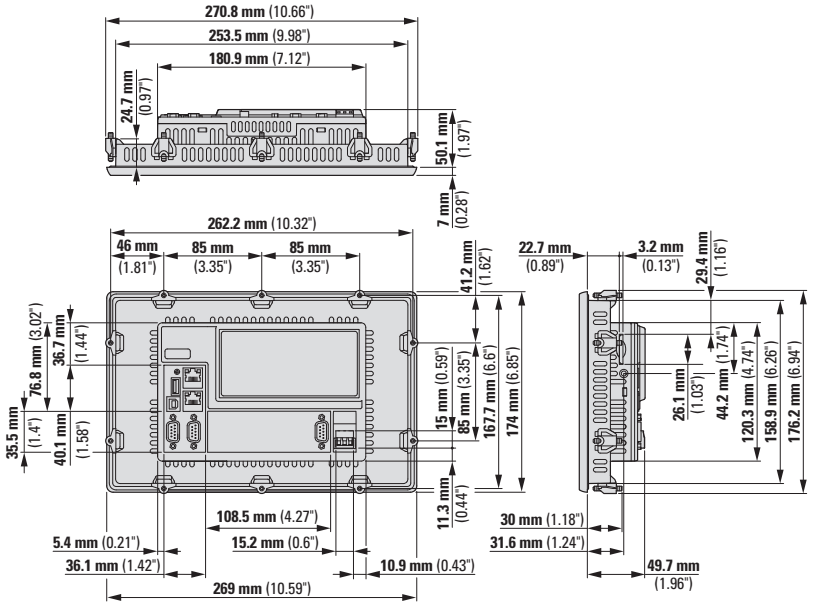

06/24 IL048022ZU

XV-303-15-…

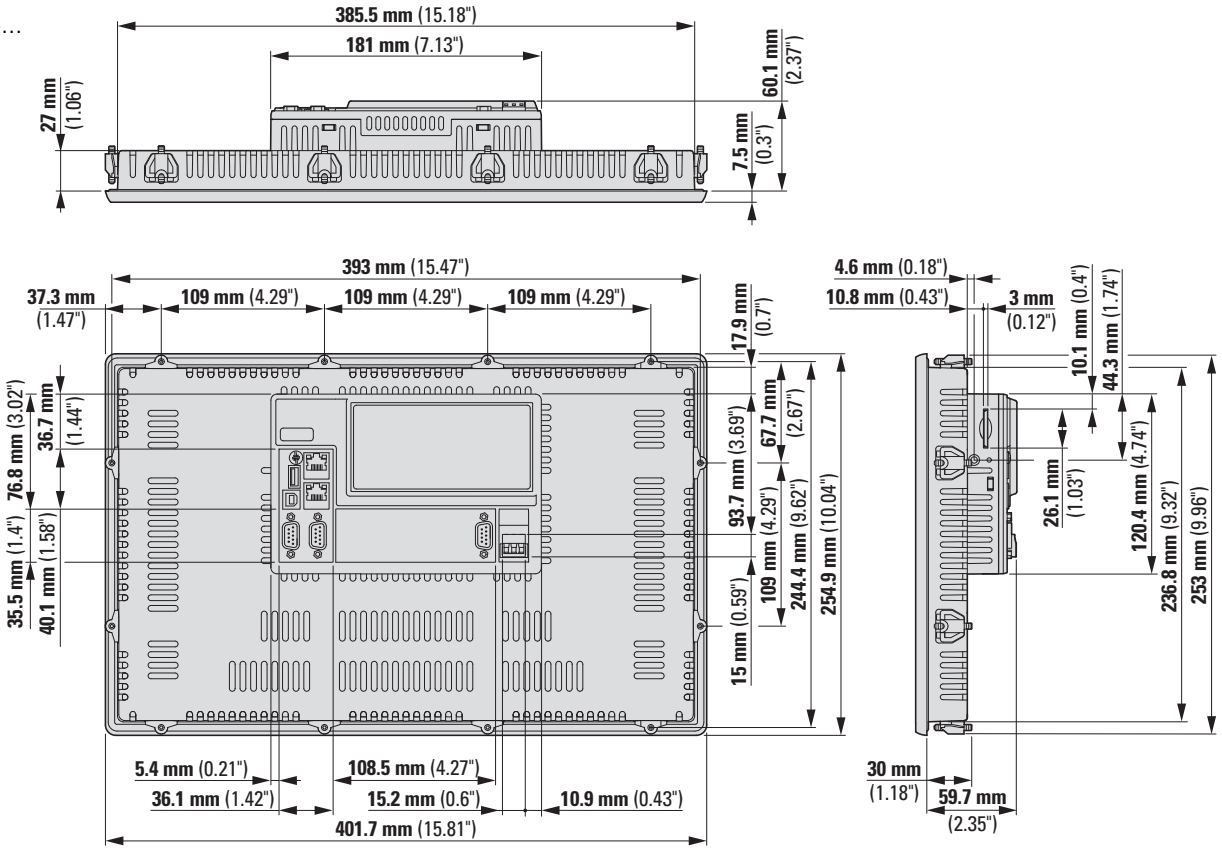

© 2015 Eaton Industries GmbH

EU: Eaton Industries GmbH, Hein-Moeller-Straße 7-11, 53115 Bonn, Germany
UK: Eaton Electric Ltd., P.O. Box 554, Abbey Park, Southampton Road, Titchfield, PO14 4QA, United Kingdom
MA: اتون الكترك تقسيم ابنال6,شارع سقرآط, معاريف امتداد,طابق1,الرمزالبريدي20370,الدار البيضاء.المغرب
USA:
Eaton.com/eatoncare
+1 877-386-2273

Doc. No.: CE2100273

EU-Konformitätserklärung

EU declaration of conformity

Wir / We, Eaton Industries GmbH, 53105 Bonn, Germany,
Hein-Moeller-Str. 7-11, 53115 Bonn, Germany

erklären hiermit in alleiniger Verantwortung als Hersteller, dass das Produkt (die Produktfamilie)
declare under our sole responsibility as manufacturer that the product (family)

HMI-PLC XV300
HMI-PLC XV300

entsprechend der Auflistung auf Seite 2 und vorausgesetzt, dass es unter Berücksichtigung der Herstellerangaben, relevanten Einbauanweisungen und "anerkannten Regeln der Technik" installiert, gewartet und in den dafür vorgesehenen Anwendungen verwendet wird,
according to the list on page 2 and provided that it is installed, maintained and used in the application intended for, with respect to the relevant manufacturer´s instructions, installation standards and "good engineering practices",

den einschlägigen Bestimmungen der Richtlinie(n) des Rates entspricht:
complies with the provisions of Council directive(s):

2014/30/EU	***EMV-Richtlinie** / EMC Directive*
2011/65/EU	***RoHS-Richtlinie** / RoHS Directive*
2014/34/EU	***ATEX-Richtlinie** / ATEX Directive*

und mit den folgenden Normen übereinstimmt:
based on compliance with the following standard(s):

EN 60079-31:2014

EN 61000-6-2:2005 + AC:2005

EN 61000-6-4:2007 + A1:2011

EN IEC 60079-0:2018

EN IEC 63000:2018

Kennzeichnung: Ex **II 3D Ex tc IIIC T70°C IP6x**
Marking:

Bonn, 18.06.2021

EATON
Powering Business Worldwide

i.A. Edgar Willems
Director Quality
Industrial Controls & Protection Division

i.A. Paolo D'Amico
Head of Product Line Management
Machine Operation & Control

Doc. No.: CE2100273

Typen des Sortiments

Types within the range

Die Konformitätserklärung gilt für folgende Typen der Produktfamilie und in Kombination mit den darunter folgenden Produkten:
The declaration of conformity applies to the following types within the product family and in combination with products listed below:

XV-303
XV-313

Bonn, 18.06.2021

EATON
Powering Business Worldwide

i.A. Edgar Willems
Director Quality
Industrial Controls & Protection Division

i.A. Paolo D'Amico
Head of Product Line Management
Machine Operation & Control

Doc. No.: UK2100142

Declaration of conformity

We, Eaton Industries GmbH, 53105 Bonn, Germany,
Hein-Moeller-Str. 7-11, 53115 Bonn, Germany

declare under our sole responsibility as manufacturer that the product (family)

HMI-PLC XV300

according to the list on page 2 and provided that it is installed, maintained and used in the application intended for, with respect to the relevant manufacturer´s instructions, installation standards and "good engineering practices", complies with the statutory requirements:

2016 No. 1091	***The Electromagnetic Compatibility Regulations 2016***
2012 No. 3032	***RoHS in Electrical and Electronic Equipment Regulations 2012***
2016 No. 1107	***ATEX Regulations 2016***

based on compliance with the following standard(s):

EN 60079-31:2014

EN 61000-6-2:2005 + AC:2005

EN 61000-6-4:2007 + A1:2011

EN IEC 60079-0:2018

EN IEC 63000:2018

Kennzeichnung: **II 3D Ex tc IIIC T70°C IP6x**
Marking:

Bonn, 14.07.2021

i.A. Edgar Willems
Director Quality
Industrial Controls & Protection Division

i.A. Paolo D'Amico
Head of Product Line Management
Machine Operation & Control

Powering Business Worldwide

Doc. No.: UK2100142

Types within the range

The declaration of conformity applies to the following types within the product family and in combination with products listed below:

XV-303

XV-313

Bonn, 14.07.2021

i.A. Edgar Willems
Director Quality
Industrial Controls & Protection Division

i.A. Paolo D'Amico
Head of Product Line Management
Machine Operation & Control

Powering Business Worldwide