Powering Business Worldwide

09/21 IL050018ZU

Instruction Leaflet
Montageanweisung
Notice d'installation
Instrucciones de montaje
Istruzioni per il montaggio
安装说明
Инструкция по монтажу
Montagehandleiding
Montagevejledning
Οδηγίες εγκατάστασης
Instruções de montagem
Monteringsanvisning
Asennusohje
Návod k montáži
Paigaldusjuhend
Szerelési utasítás
Montāžas instrukcija
Montavimo instrukcija
Instrukcja montażu
Navodila za montažo
Návod na montáž
Монтажни инструкции
Instrucțiuni de montaj
Upute za montažu
Montaj talimatı
Інструкція з монтажу
منشـــور التعليمـــات



(en) **Electric current! Danger to life!**
Only skilled or instructed persons may carry out the following operations.

(de) **Lebensgefahr durch elektrischen Strom!**
Nur Elektrofachkräfte und elektrotechnisch unterwiesene Personen dürfen die im Folgenden beschriebenen Arbeiten ausführen.

(fr) **Tension électrique dangereuse !**
Seules les personnes qualifiées et averties doivent exécuter les travaux ci-après.

(es) **¡Corriente eléctrica! ¡Peligro de muerte!**
El trabajo a continuación descrito debe ser realizado por personas cualificadas y advertidas.

(it) **Tensione elettrica: Pericolo di morte!**
Solo persone abilitate e qualificate possono eseguire le operazioni di seguito riportate.

(zh) **触电危险！**
只允许专业人员和受过专业训练的人员进行下列工作。

(ru) **Электрический ток! Опасно для жизни!**
Только специалисты или проинструктированные лица могут выполнять следующие операции.

(nl) **Levensgevaar door elektrische stroom!**
Uitsluitend deskundigen in elektriciteit en elektrotechnisch geïnstrueerde personen is het toegestaan, de navolgend beschreven werkzaamheden uit te voeren.

(da) **Livsfare på grund af elektrisk strøm!**
Kun uddannede el-installatører og personer der e instruerede i elektrotekniske arbejdsopgaver, må udføre de nedenfor anførte arbejder.

(el) **Προσοχή, κίνδυνος ηλεκτροπληξίας!**
Οι εργασίες που αναφέρονται στη συνέχεια θα πρέπει να εκτελούνται μόνο από ηλεκτρολόγους και ηλεκτροτεχνίτες.

(pt) **Perigo de vida devido a corrente eléctrica!**
Apenas electricistas e pessoas com formação electrotécnica podem executar os trabalhos que a seguir se descrevem.

(sv) **Livsfara genom elektrisk ström!**
Endast utbildade elektriker och personer som undervisats i elektroteknik får utföra de arbeten som beskrivs nedan.

(fi) **Hengenvaarallinen jännite!**
Vain pätevät sähköasentajat ja opastusta saaneet henkilöt saavat suorittaa seuraavat työt.

(cs) **Nebezpečí úrazu elektrickým proudem!**
Níže uvedené práce smějí provádět pouze osoby s elektrotechnickým vzděláním.

(et) **Eluohtlik! Elektrilöögioht!**
Järgnevalt kirjeldatud töid tohib teostada ainult elektriala spetsialist või elektrotehnilise instrueerimise läbinud personal.

(hu) **Életveszély az elektromos áram révén!**
Csak elektromos szakemberek és elektrotechnikában képzett személyek végezhetik el a következőkben leírt munkákat.

(lv) **Elektriskā strāva apdraud dzīvību!**
Tālāk aprakstītos darbus drīkst veikt tikai elektrospeciālisti un darbam ar elektrotehniskām iekārtām instruētās personas!

(lt) **Pavojus gyvybei dėl elektros srovės!**
Tik elektrikai ir elektrotechnikos specialistai gali atlikti žemiau aprašytus darbus.

(pl) **Porażenie prądem elektrycznym stanowi zagrożenie dla życia!**
Opisane poniżej prace mogą przeprowadzać tylko wykwalifikowani elektrycy oraz osoby odpowiednio poinstruowane w zakresie elektrotechniki.

(sl) **Življenjska nevarnost zaradi električnega toka!**
Spodaj opisana dela smejo izvajati samo elektrostrokovnjaki in elektrotehnično poučene osebe.

(sk) **Nebezpečenstvo ohrozenia života elektrickým prúdom!**
Práce, ktoré sú nižšie opísané, smú vykonávať iba elektroodborníci a osoby s elektrotechnickým vzdelaním.

(bg) **Опасност за живота от електрически ток!**
Операциите, описани в следващите раздели, могат да се извършват само от специалисти-електротехници и инструктиран електротехнически персонал.

(ro) **Atenție! Pericol electric!**
Toate lucrările descrise trebuie efectuate numai de personal de specialitate calificat şi de persoane cu cunoştiinţe profunde în electrotehnică.

(hr) **Opasnost po život uslijed električne struje!**
Radove opisane u nastavku smiju obavljati samo stručni električari i osobe koje su prošle elektrotehničku obuku.

(tr) **Elektrik akımı! Hayati tehlike!**
Aşağıdaki işlemleri yalnızca kalifiye veya eğitimli kişiler gerçekleştirebilir.

(uk) **Електричний струм! Небезпечно для життя!**
Виконувати означені далі операції дозволяється тільки кваліфікованим особам, що пройшли інструктаж.

(ar) **! تحـذير ! تيـار كهربـائي ! خطـر مـوت**
لا تتـــم اعمـــال الصـــيانة و التركيـــب
! الا مـــن قبـــل العـــاملين المـــدربين

XC-303-C32-002
XC-303-C21-001
XC-303-C11-000
XC-303-...

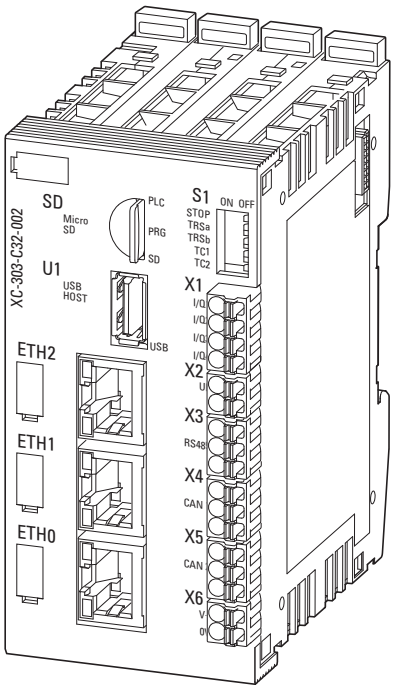

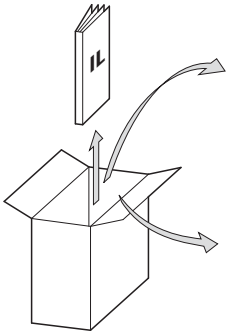

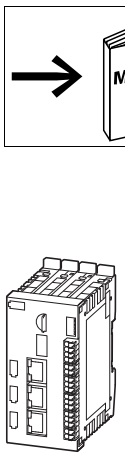
XC-303

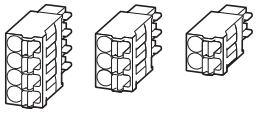

1x	PLUG-FMC-4S
3x	PLUG-FMC-3S
2x	PLUG-FMC-2S

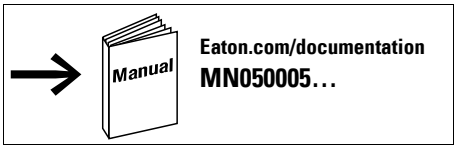

Eaton.com/documentation
MN050005...

Connections

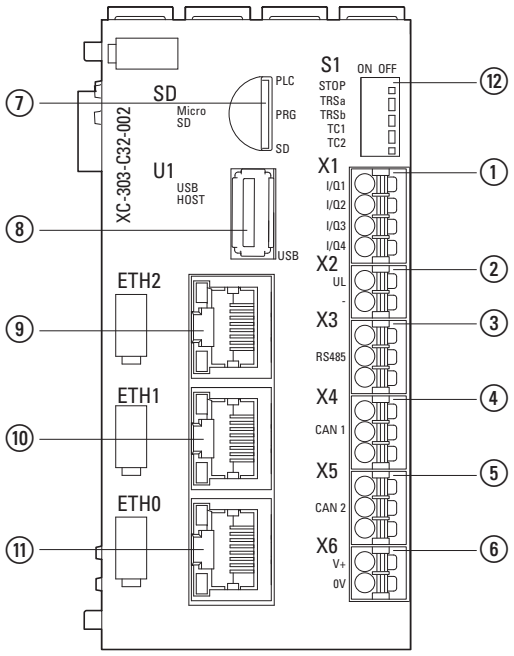

⑫

S1 ON OFF

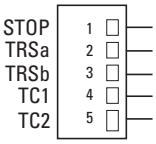

STOP	ON	**OFF**
1	PLC stops	PLC runs
Termination		
	ON	OFF
2, 3	X3 (RS485)	–
4	X4 (CAN1)	–
5	X5 (CAN2)	–

	XC-303-...		C32-002	C21-001	C11-000
①	X1		√	–	–
	I/Q1				
	I/Q2				
	I/Q3				
	I/Q4				
②	**X2**		√	–	–
	UL	24 VDC Q1-Q4			
	-	GND Q1-Q4			
③	X3		√	√	–
	RS485	RS485 a			
		RS485 b			
		GND RS			
④	X4		√	√	–
	CAN1	CAN_H			
		CAN_L			
		GND CAN			
⑤	X5		√	–	√
	CAN2	CAN_H			
		CAN_L			
		GND CAN			
⑥	X6		√	√	√
	V+	24 V DC			
	0V	GND			
⑦	SD	MicroSD	√	√	√
⑧	U1	USB 2.0 Host, Typ A	√	√	–
⑨	ETH2		√	√	–
⑩	ETH1		√	√	√
⑪	ETH0		√	–	–
⑫	S1				
	STOP		√	√	√
	TRSa		√	√	–
	TRSb		√	√	–
	TC1		√	√	–
	TC2		√	–	√

09/21 IL050018ZU

Mounting position

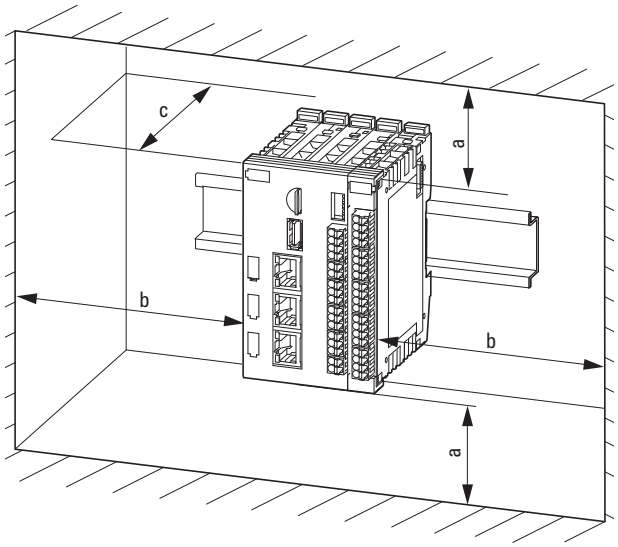

a	b	c	ϑ
30 mm (1.18“)	**30 mm** (1.18“)	**100 mm** (3.94“)	**≦ 55 °C** (≦ 131 °F)

IEC/EN 60715

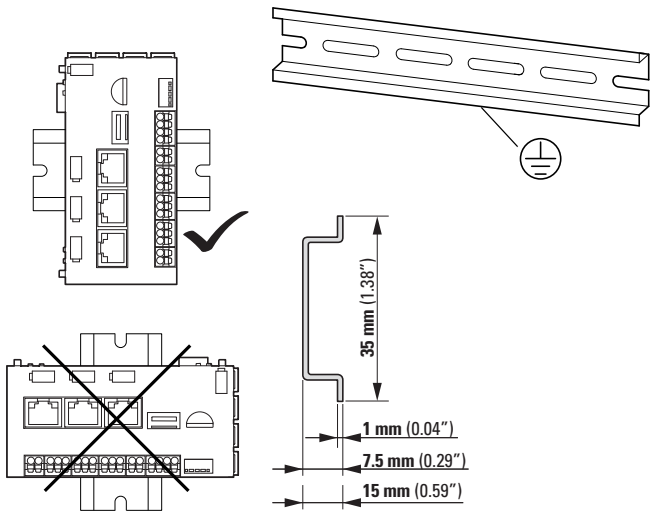

(en) **CAUTION**
Devices must be de-energized!

(de) **VORSICHT**
Geräte müssen spannungsfrei sein!

(fr) **ATTENTION**
Assurer la mise hors tension des appareils !

(es) **ATENCIÓN**
¡Los aparatos deben encontrarse libres de tensión!

(it) **ATTENZIONE**
Gli apparecchi non devono essere alimentati!

(zh) **注意**
设备两端不能加电压！

(ru) **ВНИМАНИЕ**
Устройства должны быть обесточены!

(nl) **VOORZICHTIG**
Apparaten moeten spanningsloos zijn!

(da) **FORSIGTIG**
Apparater skal være spændingsfri!

(el) **ΠΡΟΣΟΧΗ**
Οι συσκευές δεν πρέπει να φέρουν τάση!

(pt) **CUIDADO**
Os aparelhos devem estar desligados da tensão!

(sv) **OBSERVERA**
Apparater måste vara spänningsfria!

(fi) **HUOMIO**
Laitteiden tulee olla jännitteettömät!

(cs) **UPOZORNĚNÍ**
Přístroje musejí být bez napětí!

(et) **ETTEVAATUST**
Seadmed peavad olema pingevabad!

(hu) **VIGYÁZAT**
A készülékeknek feszültségmentesnek kell lenniük!

(lv) **UZMANĪBU**
Ierīcēm ir jābūt atvienotām no sprieguma!

(lt) **PERSPĖJIMAS**
Prietaisuose neturi būti įtampos!

(pl) **PRZESTROGA**
Urządzenia nie mogą być pod napięciem!

(sl) **POZOR**
Priprave morajo biti brez napetosti!

(sk) **UPOZORNENIE**
Zariadenia nesmú byť pod elektrickým napätím!

(bg) **ВНИМАНИЕ**
Уредите не трябва да бъдат под напрежение!

(ro) **ATENTIE**
Dispozitivele nu trebuie să fie sub tensiune!

(hr) **PAZNJA**
Uređaji ne smiju biti pod naponom!

(tr) **DİKKAT**
Cihazların gücü kesilmelidir!

(uk) **УВАГА**
Пристрої має бути знеструмлено!

(ar) **انتبـــاه**
!يجـب فصـل الطاقـة عـن الأجهـزة

Mounting

XC-303-...

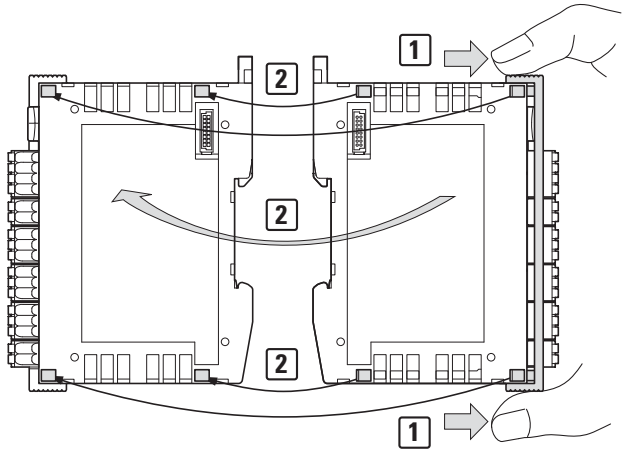

XN-322-…

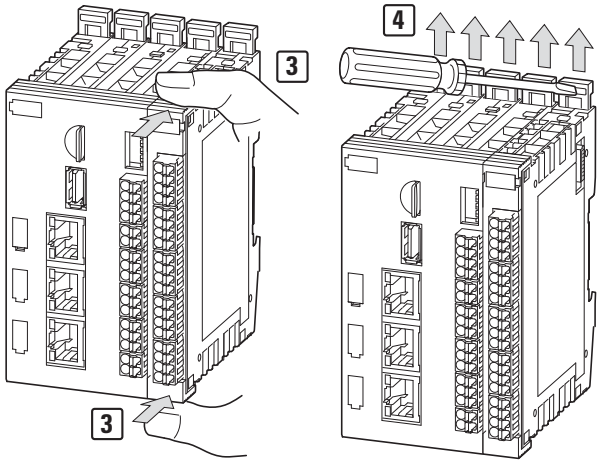

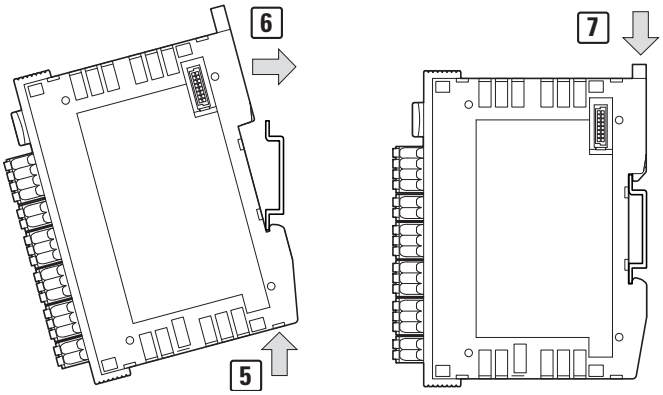

09/21 IL050018ZU

Dismounting

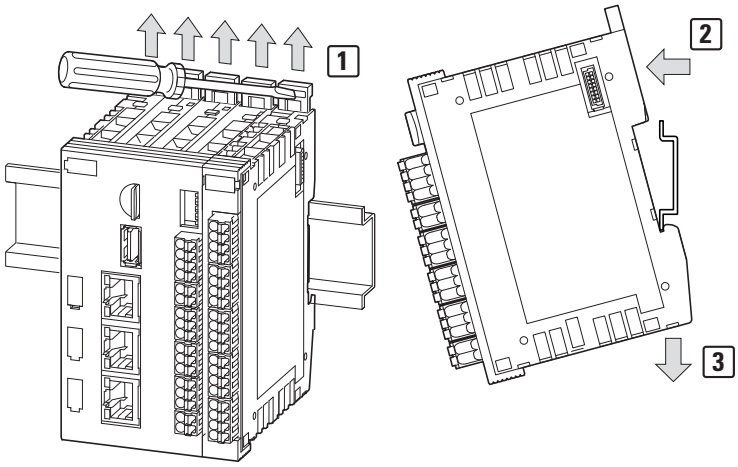

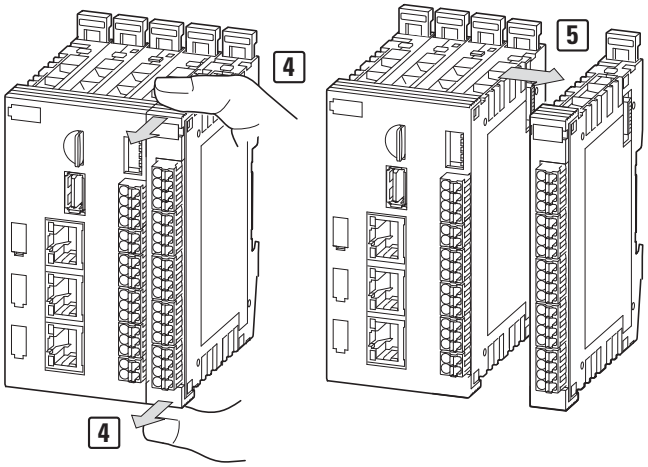

Power supply

XC-303-…
POW

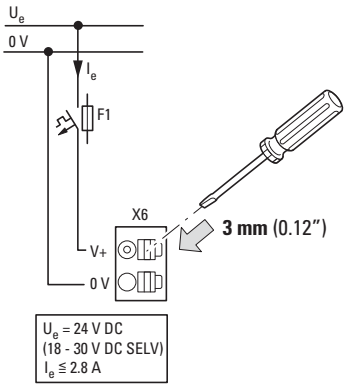

XC-303-C32-002
Q1…Q4

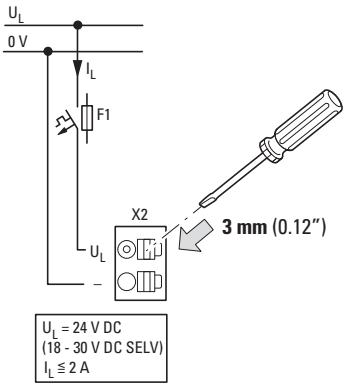

X...	⊖
10 mm (0.39") 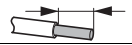	0.2 - 1.5 mm^2
10 mm (0.39") 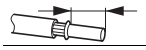	0.2 - 1.5 mm^2
10 mm (0.39") 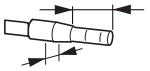 d=2,8 mm (0.11")	0.25 - 0.75 mm^2
AWG	AWG 24 - 16

Dimensions

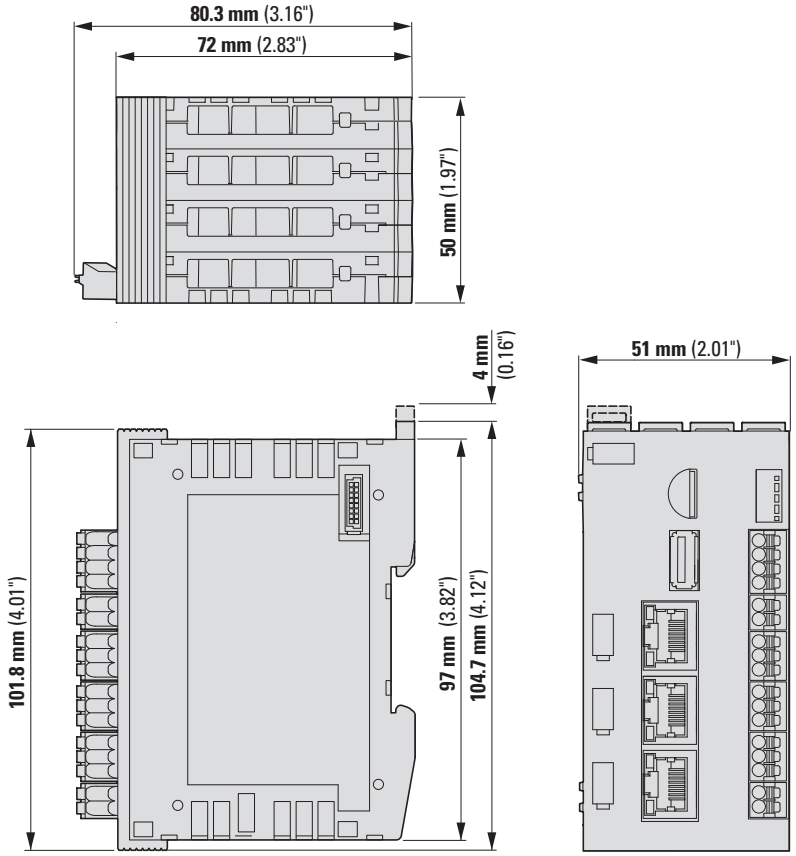

09/21 IL050018ZU

© 2017 Eaton Industries GmbH

EU: Eaton Industries GmbH, Hein-Moeller-Straße 7-11, 53115 Bonn, Germany
UK: Eaton Electric Ltd., P.O. Box 554, Abbey Park, Southampton Road, Titchfield, PO14 4QA, United Kingdom
USA:
Eaton.com/eatoncare
+1 877-386-2273
Eaton.com/contacts
Eaton.com/aftersales
Eaton.com/documentation
Eaton.com/recycling

09/21 IL050018ZU