www.kosnic.com

Volta III Integrated LED Non-Corrosive Batten
Volta III Réglette LED intégrée non corrosive
Plafoniera anticorrosiva LED integrata Volta III

Please read these instructions thoroughly before use and retain for future reference.
Veuillez lire attentivement ces instructions avant utilisation et les conserver pour une utilisation future.
Si prega di leggere queste instruzioni attentamente e di conservarle per future necessita'

Products Covered:
VOL4F36-SCT
VOL5F48-SCT
VOL-MWS

IK08 IP65

GB

Safety Information

- Installation must be carried out in accordance with national building and wiring regulations. If you are in any doubt about installing this product, please consult a qualified electrician.
- Before commencing installation or any maintenance, turn off and isolate the circuit to be worked on by removing the fuse or switching the circuit breaker off at the distribution board.
- This product is suitable for connection to a 220-240Vac 50/60Hz supply.
- If connecting the luminaire to independent sensors or time switches, ensure that the control device does not leak a voltage across the luminaire in the off state. Leaked voltages may accumulate and cause intermittent flashes in the off state.
- Ensure appropriate personal protective equipment is used during installation.
- When drilling holes take care not to damage existing wiring or pipework.
- When securing end caps of product, take care not to trap or pinch skin or fingers.

Light Source Information

The construction of this product is such that attempting to remove the light source from within is likely to damage the product itself and lead to degradation of the IP rating, premature failure of the product, and will invalidate any warranty.

Notes for disassembly and disposal at end of product life:

At the end of product life, the product should be disconnected from the mains supply by a suitably qualified person and dismantled into its constituent parts prior to disposal. Only commonly available tools* such as screwdrivers, knives, soldering irons, spanners, pliers etc should be used and appropriate safety measures taken during their use. Parts such as LED strips, LED panels, electrical control gear, wiring, plastic diffusers, metal components such as back plates or heatsinks should all be separated from the product and disposed of via appropriate waste streams. Please consult your local authority for WEEE recycling and disposal options.

*List of commonly available tools is not comprehensive, if in any doubt please contact Kosnic.

FR

Information sur la sécurité

- Avant de commencer l'installation ou tout manipulation, éteindre et isolez le circuit en retirant le fusible ou en coupant le disjoncteur au niveau du tableau de distribution
- L'installation doit être réalisée selon les règles de câblage et de constructions en vigueur. Si vous avez un doute sur l'installation de ce produit, veuillez consulter un électricien qualifié.
- Ce produit est conçu pour une alimentation 220-240V AC 50/60Hz.
- Si vous connectez le luminaire à des capteurs indépendants ou à des minuteries, assurez-vous que le dispositif de commande ne laisse pas passer une tension à travers le luminaire à l'état éteint. Les tensions de fuite peuvent s'accumuler et provoquer des clignotements intermittents à l'état éteint.
- Assurez-vous que l'équipement de protection individuelle approprié est utilisé pendant l'installation.
- Lorsque vous percez des trous, veillez à ne pas endommager le câblage ou la tuyauterie existants.
- Lors de la fixation des embouts du produit, veillez à ne pas coincer ou pincer la peau ou les doigts

Informations sur la source lumineuse

La construction de ce produit est telle que tenter de retirer la source lumineuse de l'intérieur est susceptible d'endommager le produit lui-même et d'entraîner une dégradation de l'indice IP, une défaillance prématurée du produit et annulera toute garantie.

Remarques concernant le recyclage du produit:

À la fin de la vie du produit, le produit doit être débranché de l'alimentation secteur par une personne qualifiée et démonté en ses éléments constitutifs avant d'être mis au rebut. Seuls les outils couramment disponibles* tels que tournevis, couteaux, fers à souder, clés, pinces, etc. doivent être utilisés et des mesures de sécurité appropriées doivent être prises lors de leur utilisation. Les pièces telles que les bandes LED, les dalles LED, les équipements de commande électrique, le câblage, les diffuseurs en plastique, les composants métalliques tels que les plaques arrière ou les dissipateurs thermiques doivent tous être séparés du produit et éliminés via les flux de déchets appropriés. Veuillez consulter votre autorité locale pour les options de recyclage et d'élimination des DEEE.

*La liste des outils couramment disponibles n'est pas exhaustive, en cas de doute, veuillez contacter Kosnic.

IT

Informazioni di sicurezza

- Prima di iniziare l'installazione o qualsiasi intervento di manutenzione, spegnere e isolare il circuito su cui intervenire rimuovendo il fusibile o disinserendo l'interruttore automatico sul quadro di distribuzione.
- L'installazione deve essere eseguita in conformità con le normative edilizie e di cablaggio nazionali. In caso di dubbi sull'installazione di questo prodotto, consultare un elettricista qualificato.
- Questo prodotto è adatto per il collegamento a un'alimentazione 220-240Vac 50/60Hz.
- Se si collega l'apparecchio a sensori o timers indipendenti, assicurarsi che il dispositivo di controllo non perda tensione attraverso l'apparecchio quando è spento. Le tensioni perse possono accumularsi e causare lampeggi intermittenti anche se spento.
- Assicurarsi che durante l'installazione vengano utilizzati dispositivi di protezione individuale adeguati.
- Se vengono effettuati fori, fare attenzione a non danneggiare cavi o tubature esistenti
- Quando si fissano i cappucci terminali del prodotto, fare attenzione a non intrappolare o pizzicare la pelle o le dita.

Informazioni per la sorgente luminosa

La struttura di questo prodotto è tale che il tentativo di rimuovere la fonte di luce dall'interno potrebbe danneggiare il prodotto stesso e portare al degrado del grado di protezione IP, guasto prematuro del prodotto e invaliderà qualsiasi garanzia.

La sorgente luminosa è definita come il modulo LED e la base cablata del prodotto stesso.

Note per lo smontaggio e lo smaltimento a fine vita del prodotto:

Al termine della vita del prodotto, il prodotto deve essere scollegato dall'alimentazione di rete da una persona adeguatamente qualificata e smontato nelle sue parti costitutive prima dello smaltimento. Devono essere utilizzati solo strumenti comunemente disponibili* come cacciaviti, coltelli, saldatori, chiavi, pinze ecc. e devono essere prese le misure di sicurezza appropriate durante il loro utilizzo. Parti come strisce LED, pannelli LED, componentistica elettrica, cablaggio, diffusori in plastica, componenti metallici come piastre posteriori o dissipatori di calore devono essere tutti separati dal prodotto e smaltiti tramite idonei canali per la raccolta differenziata di rifiuti. Consultare l'autorità locale per le opzioni di riciclaggio e smaltimento.

*L'elenco degli strumenti comunemente disponibili non è completo, In caso di dubbi contattare Kosnic

Kosnic Lighting Ltd, Unit 2, Kennetside, Bone Lane, Newbury, RG14 5PX, UK
Kosnic Lighting France, 88, Avenue de l'Europe, 77184, Emerainville, France

Installation Instruction / Instructions d'installation / Istruzoni di installazione

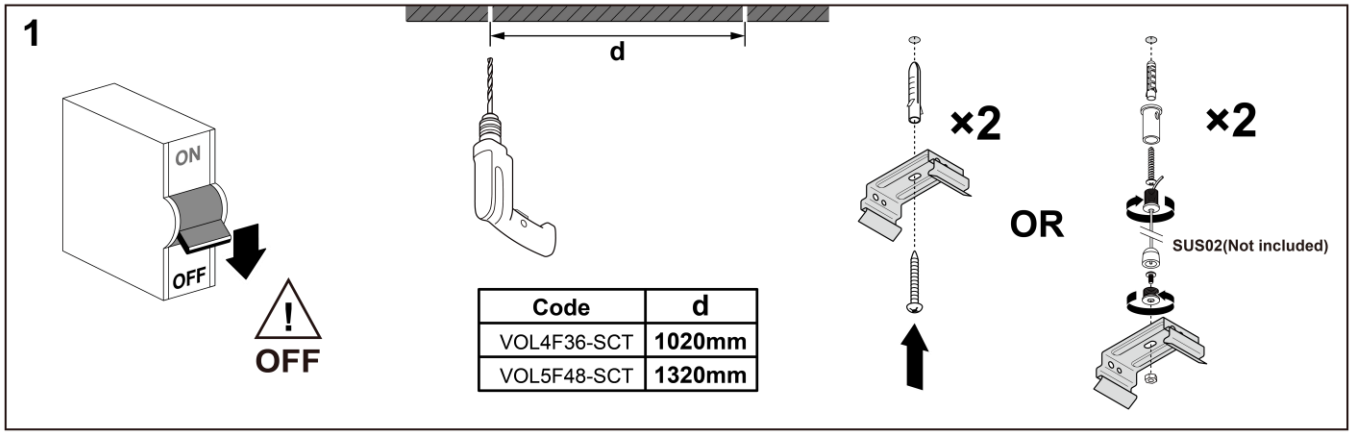

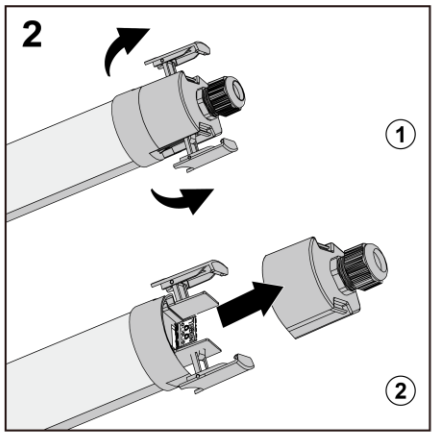

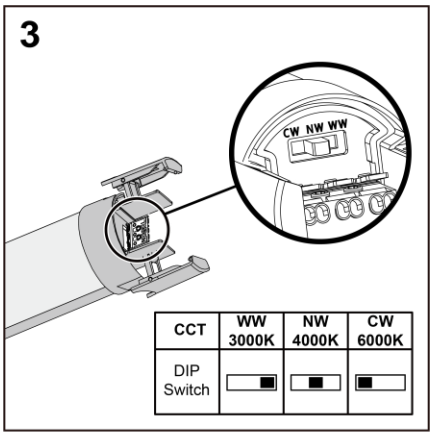

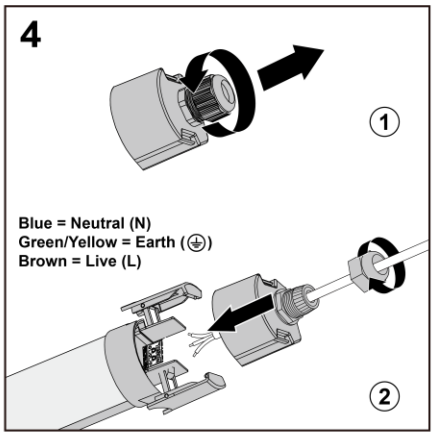

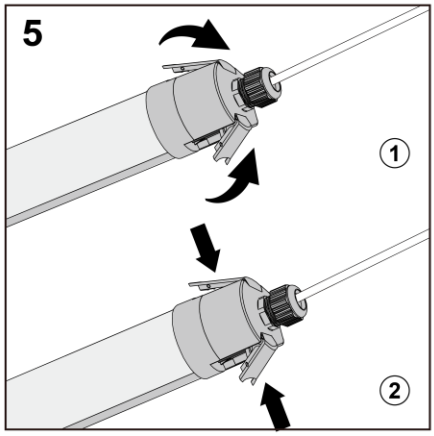

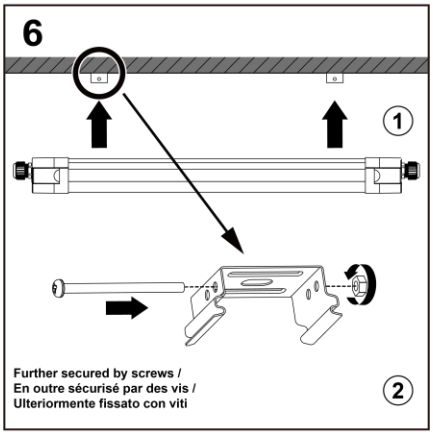

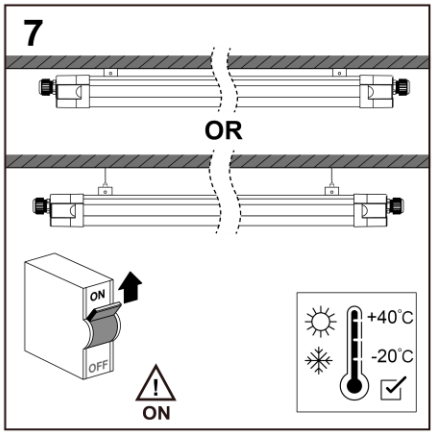

Optional Microwave Sensor Installation / Installation du capteur micro-ondes en option / Installazione opzionale del sensore a microonde

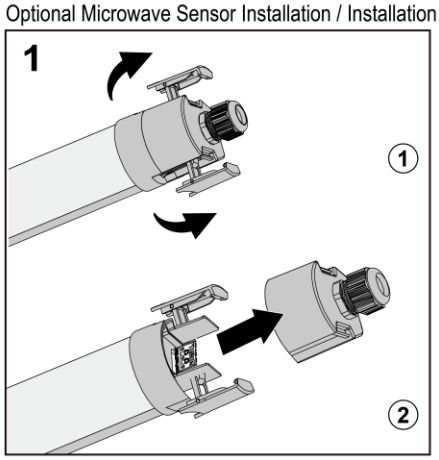

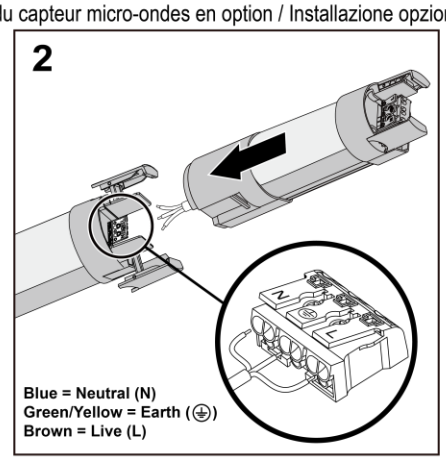

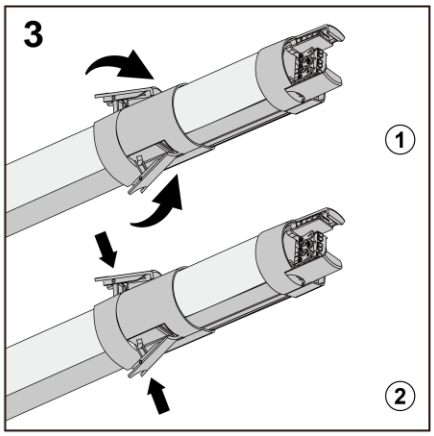

Kosnic Lighting Ltd, Unit 2, Kennetside, Bone Lane, Newbury, RG14 5PX, UK
Kosnic Lighting France, 88, Avenue de l'Europe, 77184, Emerainville, France

4

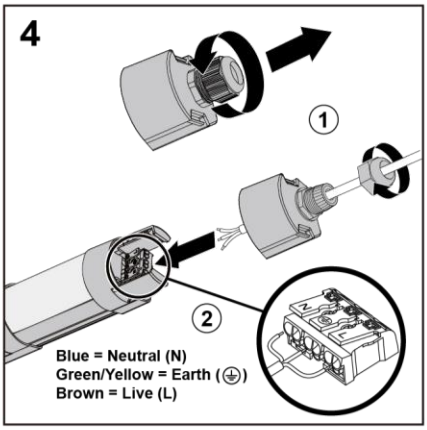

5

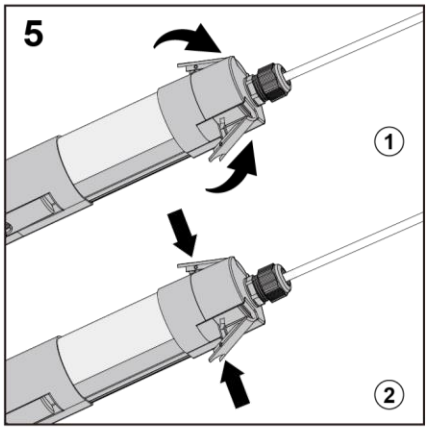

6

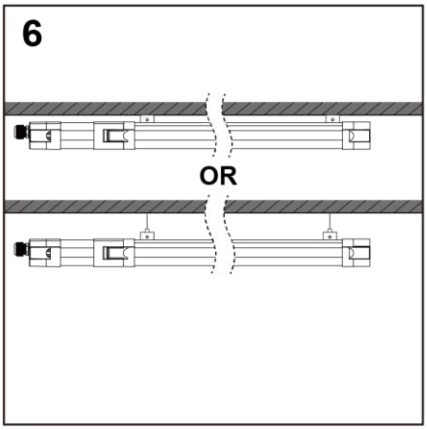

7 **Sensor Factory Setting / Réglage d'usine du capteur / Impostazione di fabbrica del sensore**

Detection area / sensibilité / zona di rilevamento : **100%**

Hold Time / temporisation / tenere il tempo : **3Min**

Daylight Threshold / Seuil de luminosité / Soglia di luce diurna : **Disable**

Override Function / Marche forcée / Funzione di sostituzione

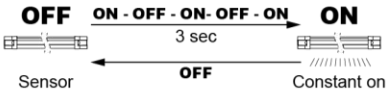

8 **Remote Control** (RMT-VOL)

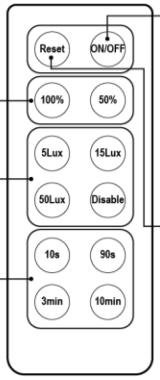

Detection Area
Sensibilité

Daylight Threshold
Seuil de luminosité

Hold Time
Temporisation

ON/OFF

Press the "ON / OFF" button, the light goes to constant on or constant off mode, sensor is disabled.
Appuyez sur le bouton "ON/ OFF", la lumière passe en mode marche ou arrêt constant, le capteur est désactivé.
Premere il pulsante "ON / OFF", la luce si accendemodalità di attivazione o disattivazione costante,sensore è disabilitato

Reset

Press "Reset" button, all parameters are the same as the DIP switching.
Appuyez sur le bouton "Reset", tous les paramètres reviennent aux réglages d'usine.
Premere il pulsante "Reset", tutti i parametri sono gli stessi della commutazione DIP.

Accessory Installation / Installation d'accessoires / Installazione degli accessori

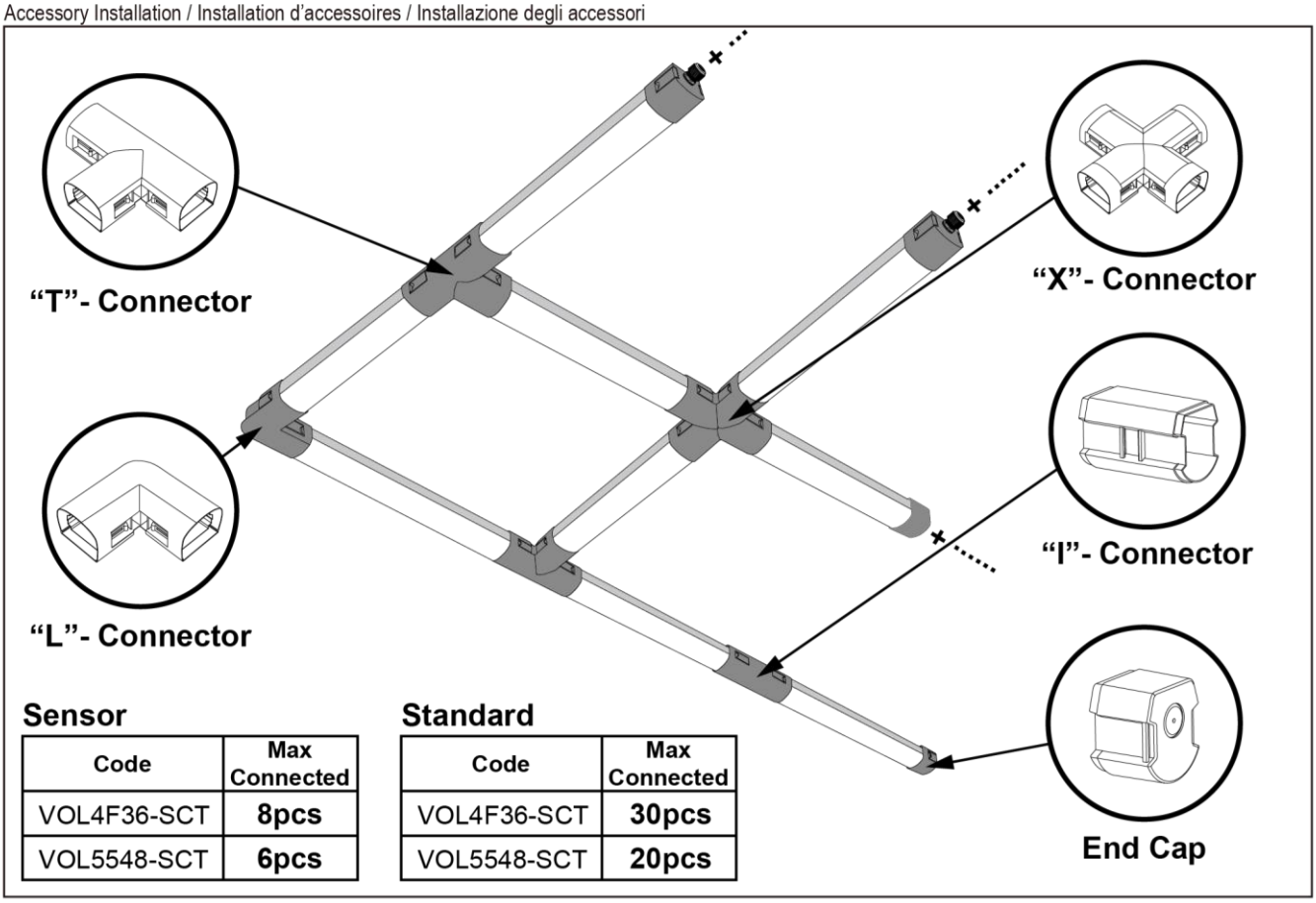

Sensor

Code	Max Connected
VOL4F36-SCT	8pcs
VOL5548-SCT	6pcs

Standard

Code	Max Connected
VOL4F36-SCT	30pcs
VOL5548-SCT	20pcs

L'élimination du produit et des matériaux d'emballage doit être conforme au décret français No. 2021-835 (France uniquement)

The Waste Electrical & Electronic Equipment Regulations (WEEE) require that products bearing this symbol must not be disposed of with household waste as they may contain substances harmful to the environment. The Local Authority can provide advice on recycling.

Kosnic Lighting Ltd, Unit 2, Kennetside, Bone Lane, Newbury, RG14 5PX, UK
Kosnic Lighting France, 88, Avenue de l'Europe, 77184, Emerainville, France