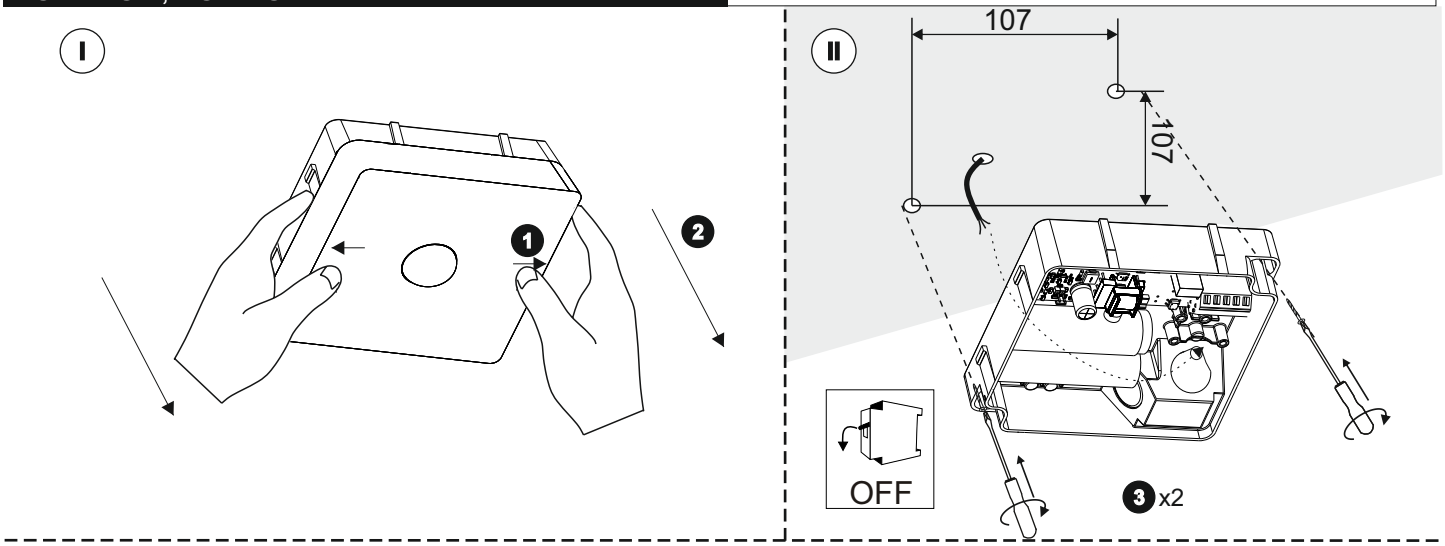

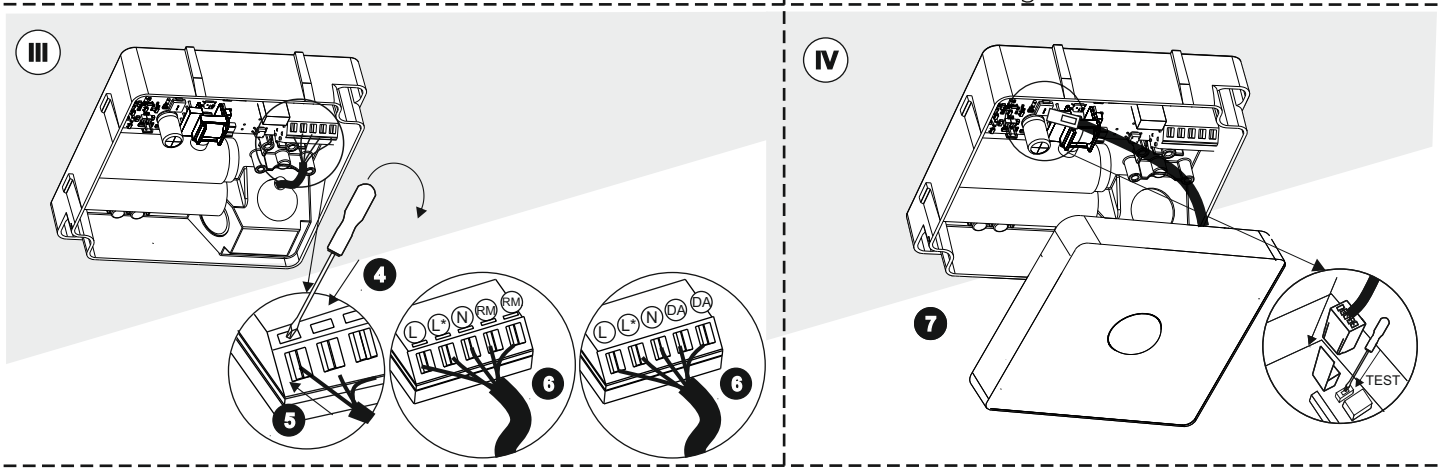

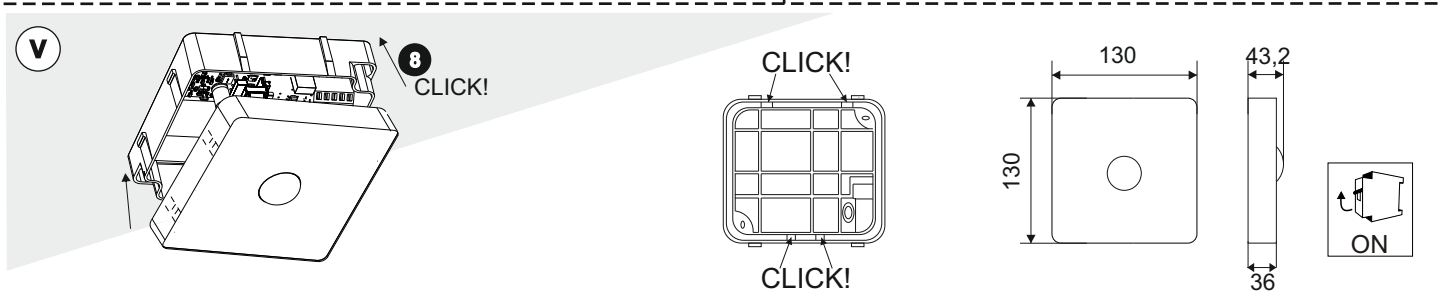

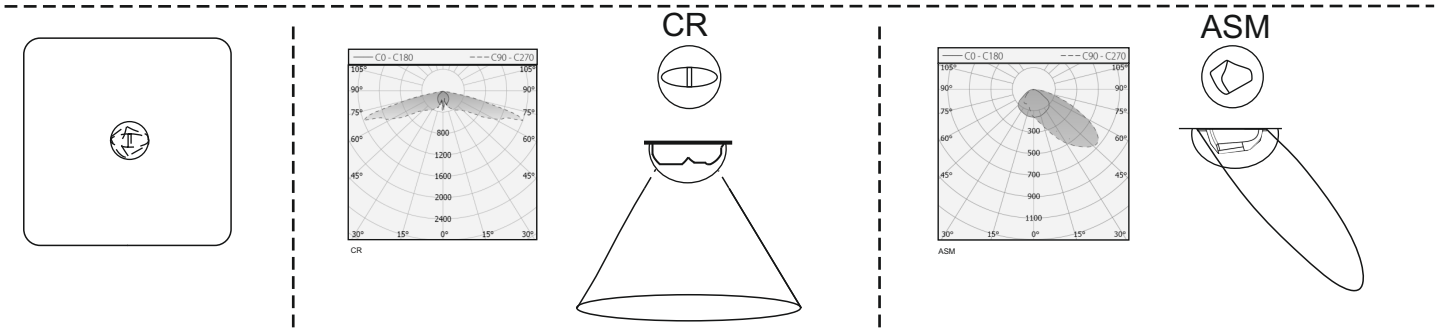

Akumulatory umieszczone w oprawie oświetleniowej są wymienialne.
The battery contained in this luminaire are replaceable.

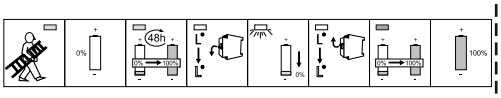

Przy pierwszym użyciu oprawy należy baterię rozładować całkowicie, po czym ładować ją przez 48 godzin i powtórzyć cykl jeden raz.
When using the luminaire for the first time, the battery should be completely discharged, then it should be charged on 48 hours and the cycle repeated once.

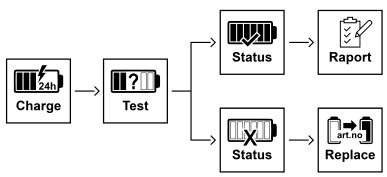

Akumulator niezapewniający znamionowego czasu autonomii (czerwona dioda sygnalizacyjna) należy wymienić na nowy o tym samym numerze kodowym.
A battery that does not ensure the rated backup duration time (red LED indicator) should be replaced with a new one with the same article number.

Źródło światła zastosowane w tej oprawie oświetleniowej powinno być wymieniane wyłącznie przez producenta lub jego przedstawiciela serwisowego lub podobnie wykwalifikowaną osobę.
The light source contained in this luminaire shall only be replaced by manufacturer or his service agent or a similiar qualified person.

Dla przewodów sterowania (DALI) należy zastosować minimum izolację podstawową.
For control cables (DALI) must be used minimum basic insulation.

Zastosowano podstawową izolację pomiędzy obwodem wyjściowym, a obwodem ściemniającym.
Basic isolation is used between the output circuit and the dimming circuit.

Zastosuj izolację podstawową pomiędzy obwodami zasilania LV i przewodami sterowania.
Apply basic insulation between the LV power circuits and the control wires.

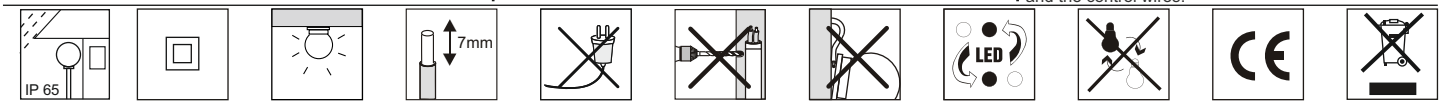

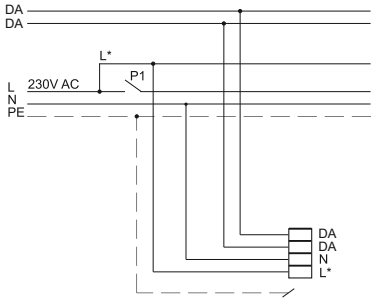

SYSTEM	MODE
CTI2 3x64	TA (NM)
CTI2 DALI	TA (NM)

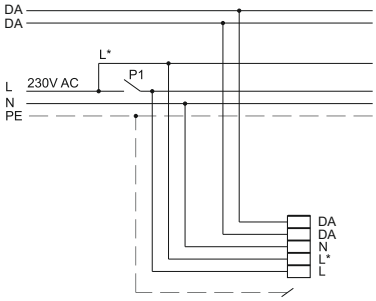

SYSTEM	MODE
CTI2 3x64	TC on/off(switch M)
CTI2 DALI	TC on/off(switch M)

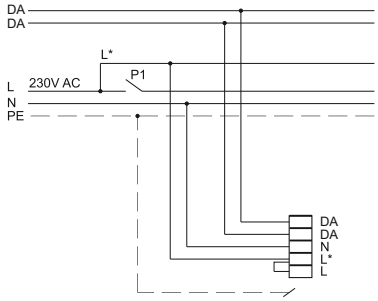

SYSTEM	MODE
CTI2 3x64	TC (M)
CTI2 DALI	TC (M)

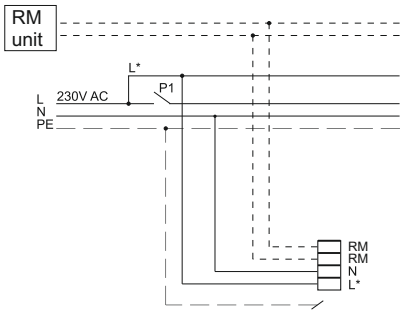

SYSTEM	MODE
ATI	TA (NM)

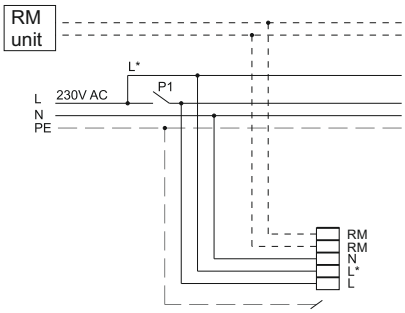

SYSTEM	MODE
ATI	TC on/off(switch M)

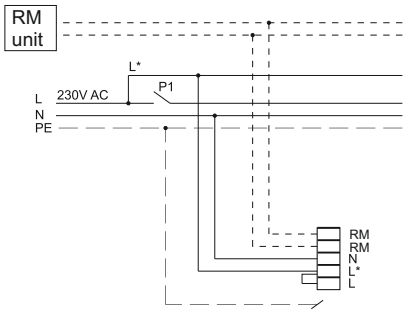

SYSTEM	MODE
ATI	TC (M)

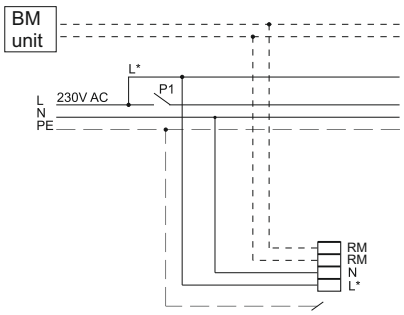

SYSTEM	MODE
STI	TA (NM)

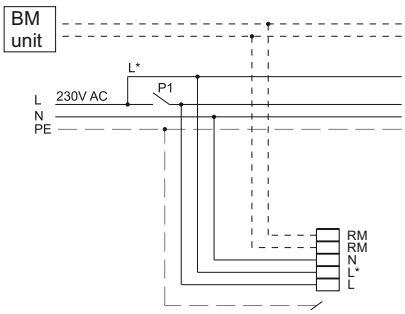

SYSTEM	MODE
STI	TC on/off(switch M)

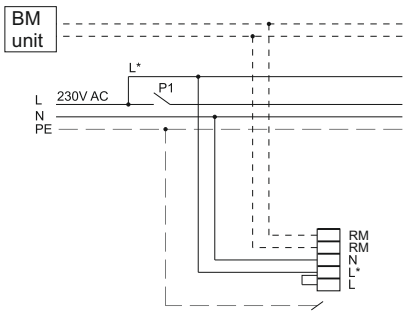

SYSTEM	MODE
STI	TC (M)

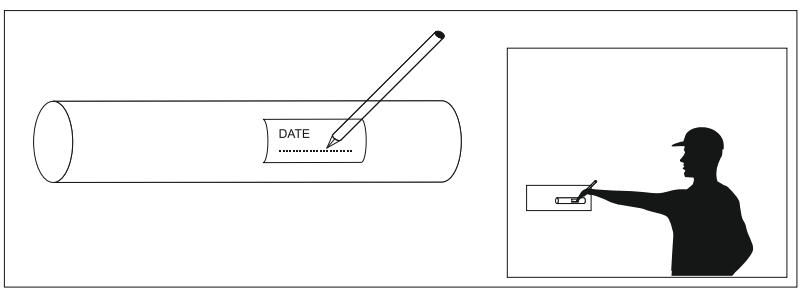

P1 - wyłącznik oświetlenia podstawowego
General lighting switch

— — — — dla opraw w I klasie (for Luminaires in Safety Class I)
- · - · - · opcjonalnie (optional)