Mounting Instructions
Product: I-TRON_PENTHA
Technical Division

I-TRON

Made in Italy CE

I-TRON ZERO

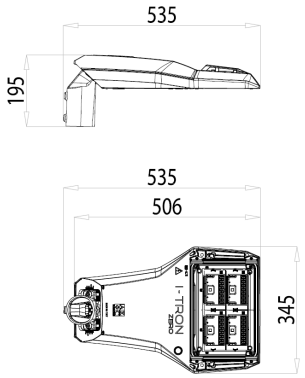

I-TRON 1

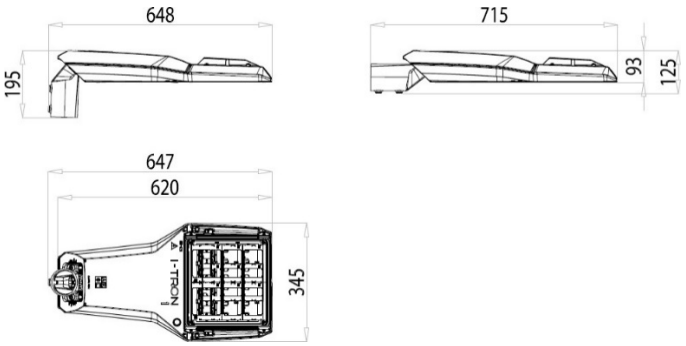

I-TRON 2

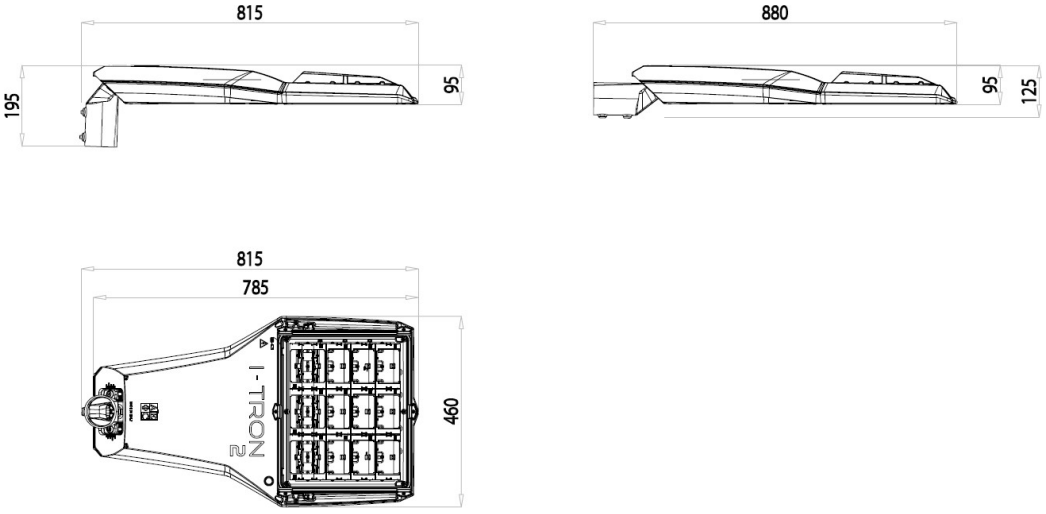

			I-TRON ZERO	I-TRON 1	I-TRON 2
SUPERFICIE LATERALE	*SIDE AREA*	*WINDANGRIFFSFLÄCHE (SEITE)*	0.03 m²	0.04 m²	0.06 m²
SUPERFICIE DI BASE	*BASE AREA*	*WINTANGRIFFSFLÄCHE (OBEN)*	0.13 m²	0.16 m²	0.28 m²
PESO (Max)	*WEIGHT (Max)*	*GEWICHT (Max)*	6 kg	8 kg	13kg
SCx	SCx	SCx	0.04 m²	0.05 m²	0.06 m²
COEFFICIENTE DI FORMA	*FORM FACTOR*	*FORM FAKTOR*	1.2	1.2	1.2
MAX ALTEZZA DI INSTALLAZIONE	*MAX HEIGHT OF INSTALLATION*	*MONTAGEHÖHE (Max)*	15m		
MAX. TA USO	*MAX. TA USE*	*MAX. TA ANWENDUNGSBEREICH*	50°C Outdoor		
IEC/EN 62471			EXEMPT GROUP		
IEC/TR 62778 - RG1-RG2 (C-Max):			0.54 m ÷ 6.04 m		
IEC/TR 62778 - RG1-RG2 (C-90):			0.42 m ÷ 4.08 m		

* In funzione della potenza e dal tipo di apparecchio
* *According to the wattage and the type of the luminaire*
* *In Abhängigkeit zur Systemleistung und Variante*

1 Montaggio attacco - *Mounting of attachment - Mastadapter*

I-TRON ZERO

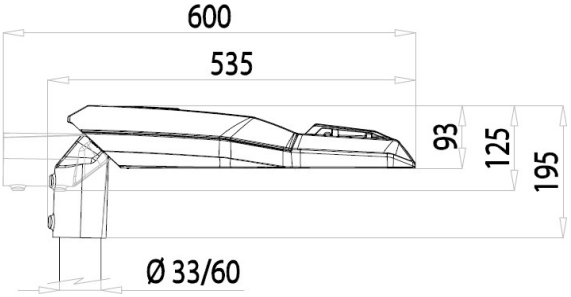

I-TRON 1

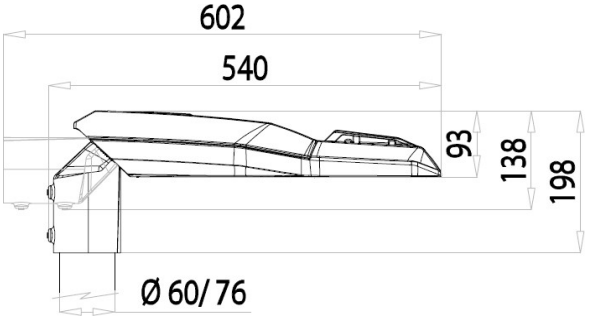

I-TRON 2

Viste di esempio dell'apparecchio I-TRON ZERO
Example views of I-TRON ZERO luminaire
Beispielansichten des I-TRON ZERO Geräts

Apparecchi/Appliances/Geräte	TP (connessione minima / minimum connection / Mindestangriff)	BR (connessione minima / minimum connection / Mindestangriff)
I-TRON ZERO	Ø33-60mm	Ø33-60mm
I-TRON 1	Ø33-60mm	Ø33-60mm
I-TRON 2	Ø42-60mm	Ø33-60mm

Testa palo Ø33-60mm.
Ø33-60mm post top.
Mastkopf Ø33-60mm.

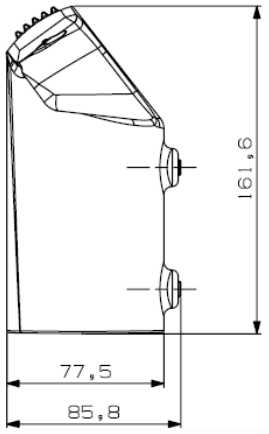

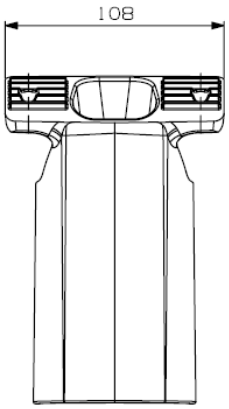

Testa palo Ø60-76mm.
Ø60-76mm post top.
Mastkopf Ø60-76mm.

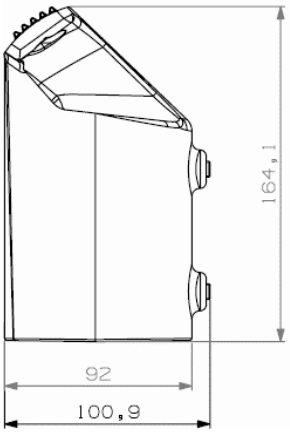

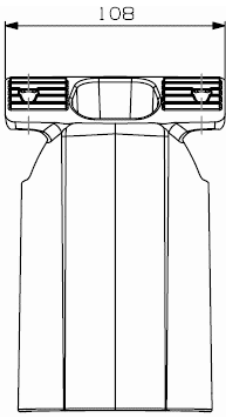

2 Montaggio* – *Mounting** – *Mastmontage**

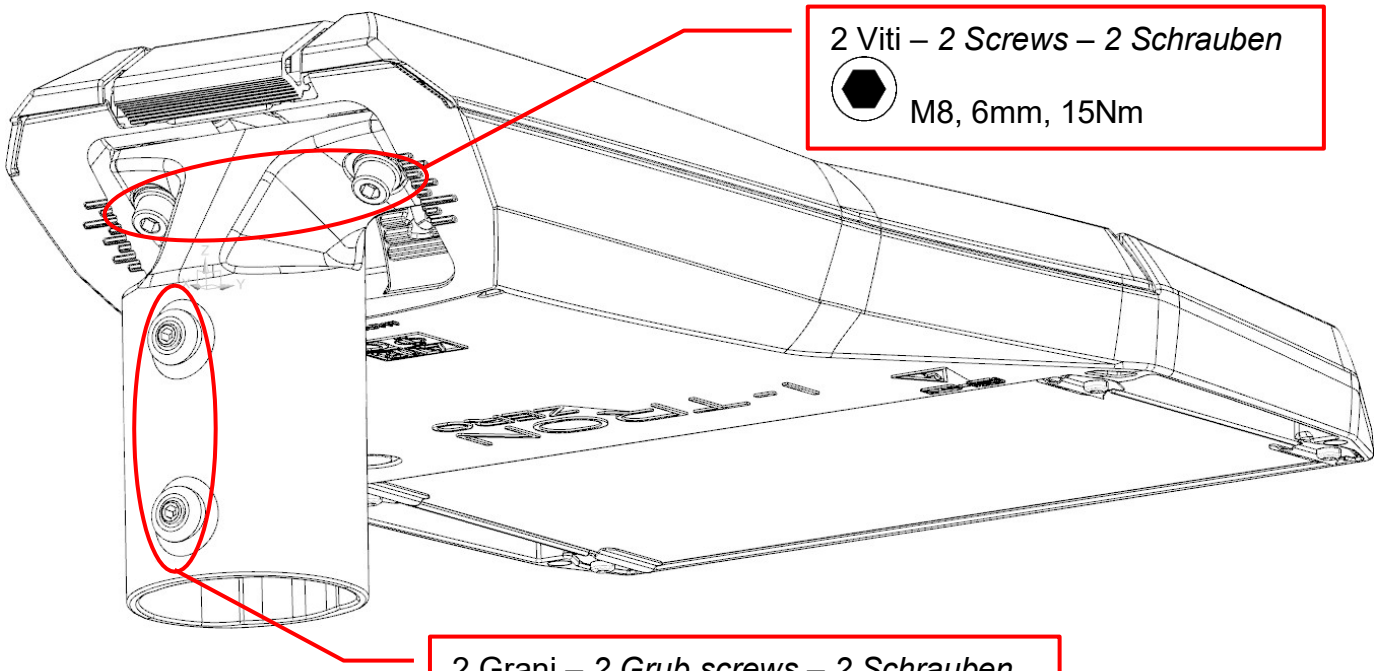

TP

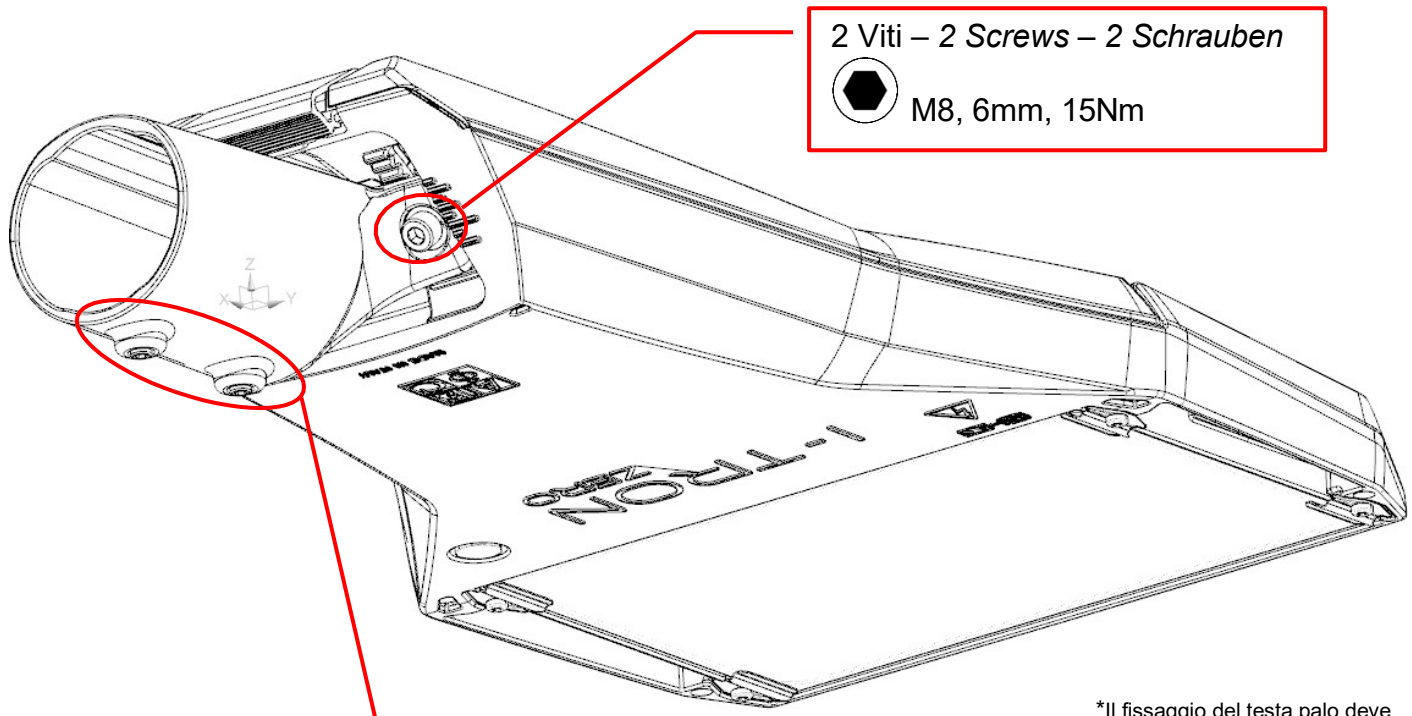

BR

*Il fissaggio del testa palo deve avvenire ad apparecchio chiuso.
**The mounting of the post top shall be performed with the luminaire closed.*
**Die Montage des Mastaufsatzes erfolgt bei geschlossener Leuchte.*

Inclinazione a Braccio (BR)*
Bracket Tilt Angle (BR)
Ansatzmontage Winkelseinstellung

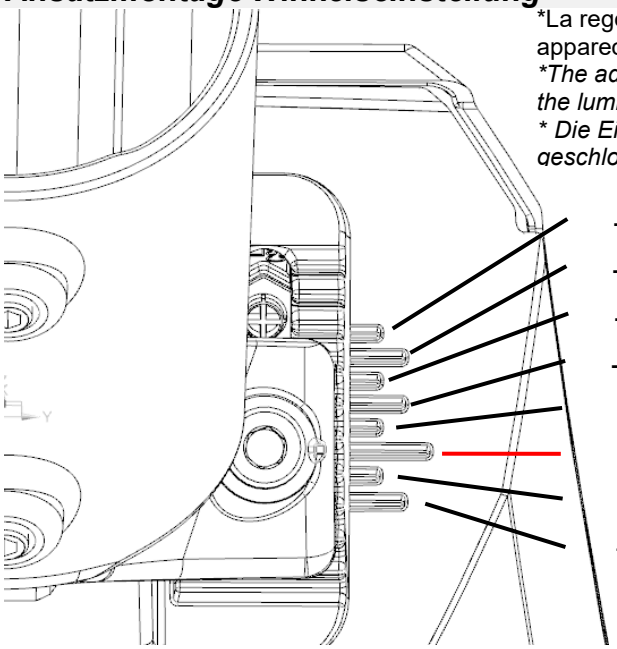

Inclinazione a Testa Palo (TP)*
Post Top Tilt Angle (TP)
Aufsatzmontage Winkeleinstellung

*La regolazione deve avvenire ad apparecchio chiuso.
**The adjustment shall be performed with the luminaire closed.*
** Die Einstellung erfolgt bei geschlossener Leuchte.*

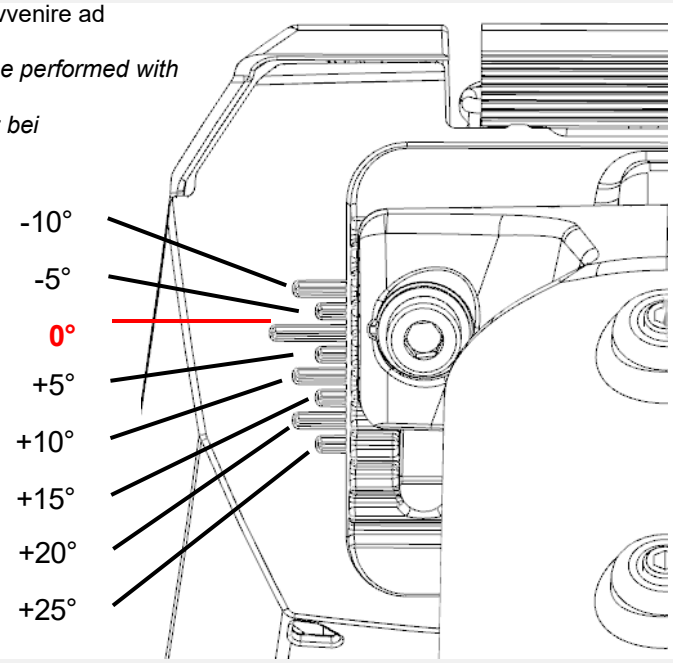

Posizione corretta di montaggio su palo
Correct position of the mounting of the luminaire on the pole
Korrekte Position der Mast/Arm

La forza motrice dei grani sul palo deve mantenere il contatto tra il palo e i due "denti" (verde cerchiato) del testa palo stesso.

The driving force of the grub screws onto the pole must maintain the contact between the pole and the two "teeth" (circled green) of the pole head itself.

Die Antriebskraft der Schrauben auf den Pol muss den Kontakt zwischen dem Pol und den beiden "Zähnen" (grün eingekreist) des Polkopfes selbst aufrechterhalten.

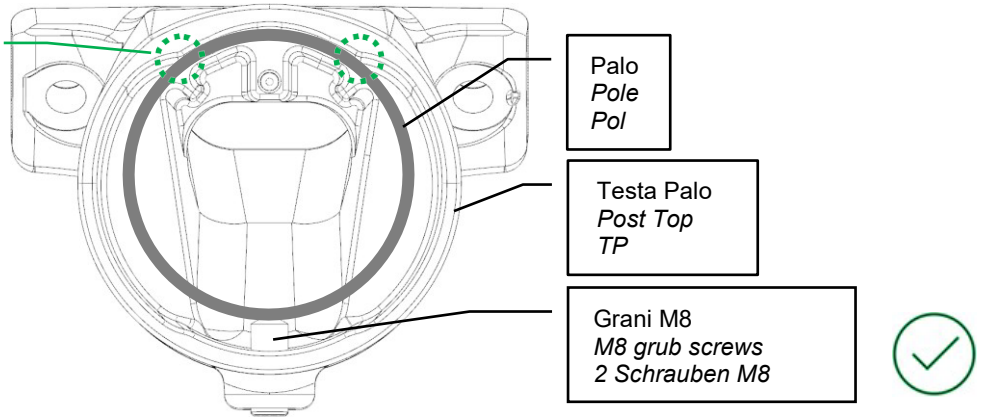

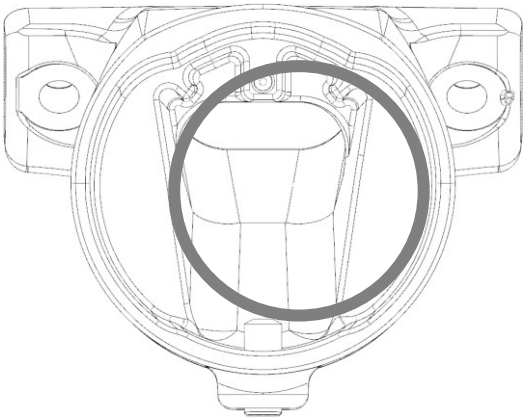

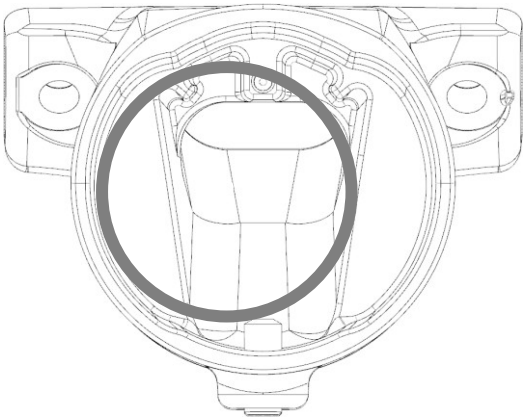

3 Connessione elettrica cl.1 e cl.2 - Apparecchio con connettore
Electrical line connection cl.1 and cl.2 - Luminaire with external connector
Elektrischer Anschluss ks.1 und ks.2 - Gerät mit Stecker

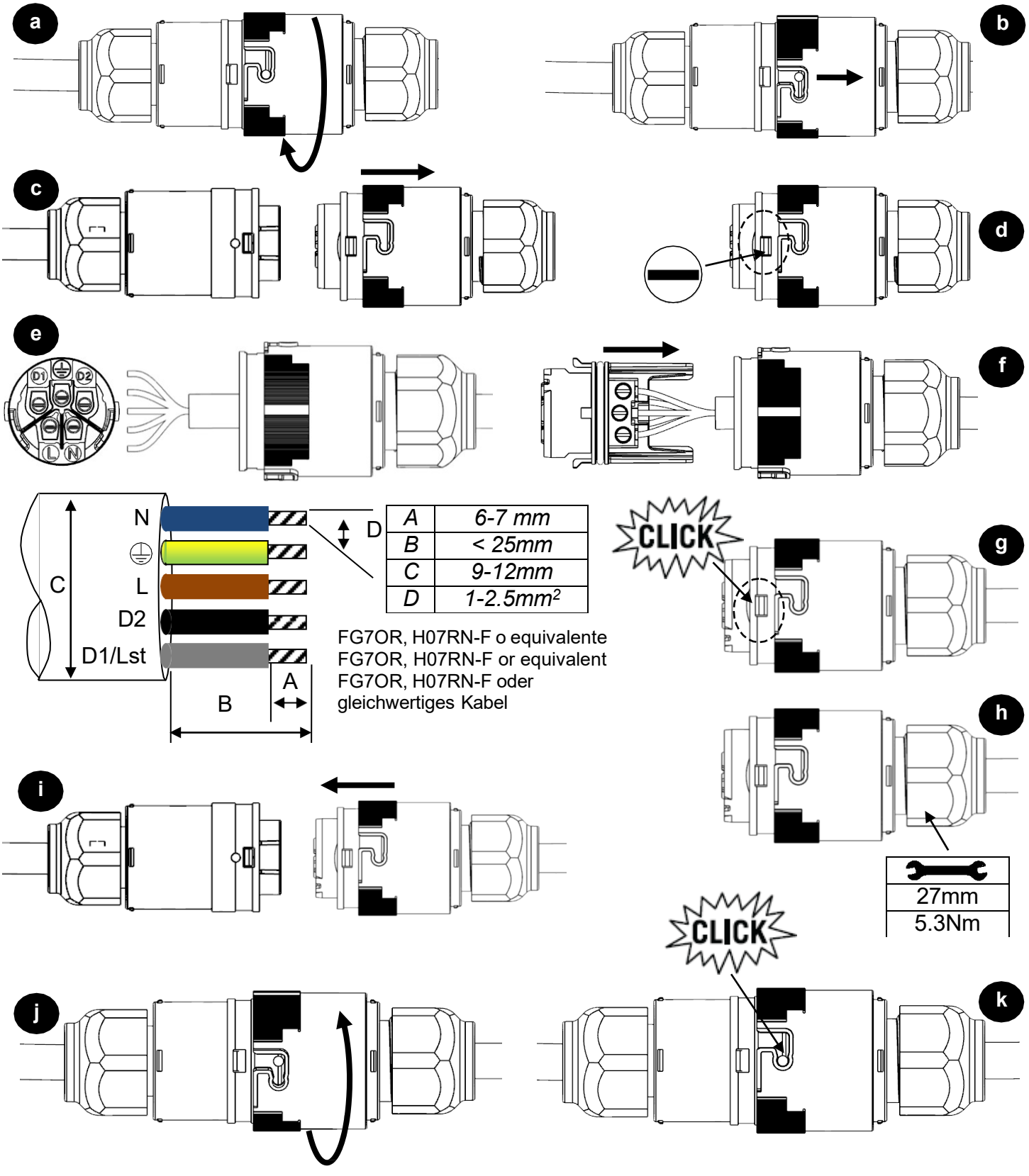

A	*6-7 mm*
B	*< 25mm*
C	*9-12mm*
D	*1-2.5mm²*

FG7OR, H07RN-F o equivalente
FG7OR, H07RN-F or equivalent
FG7OR, H07RN-F oder gleichwertiges Kabel

4 Connessione elettrica cl.1 e cl.2 - Apparecchio con cavo uscente
Electrical line connection cl.1 and cl.2 - Luminaire with outgoing cable
Elektrischer Anschluss ks.1 und ks.2 - Gerät mit Ausgehenden Kabel

I-TRON è un apparecchio dove non è inclusa la morsettiera, quindi, l'installazione può richiedere l'intervento di personale qualificato.
I-TRON is a luminaire without a terminal block, so the installation may require advice from a qualified person.
Der Anschluss der Leuchte am Stromnetz bedarf den Einsatz von Fachpersonal!

Caratteristiche del connettore o della scatola di derivazione
Connector or junction box characteristics
Eigenschaften des Steckverbinders oder der Anschlussdose

Il collegamento elettrico dentro la scatola di derivazione deve mantenere lo stesso grado di protezione alla scossa elettrica dell'apparecchio.
The electrical connections internal to the junction box have to maintain the same insulation class of the luminaire.
Die elektrische Verbindung innerhalb der Anschlussdose muss den gleichen Schutzgrad gegen den elektrischen Schlag des Geräts gewährleisten

Grado di protezione *Protection degree* *Schutzgrad*	≥ IP66			
Morsettiera di alimentazione *Mains terminal* *Stromanschlussleiste*	Conforme alla IEC/EN 60998-2-1 o IEC/EN 60998-2-2 Complies with IEC/EN 60998-2-1 or IEC/EN 60998-2-2 Entspricht dem IEC/EN 60998-2-1 o IEC/EN 60998-2-2			
N° di poli *N° of poles* *Anzahl der Pole*	2 (cl.2)	3 (cl.1) (cl.2 - DB)	4 (cl.1 - DB) (cl.2 - DALI)	5 (cl.1 - DALI)
Tensione e corrente nominale *Nominal voltage and current* *Spannung und Nennstrom*	400/450 Vac _ 6A			
Sezione morsetti *Terminals section* *Terminalabschnitt*	0.75 - 4 mm^2			

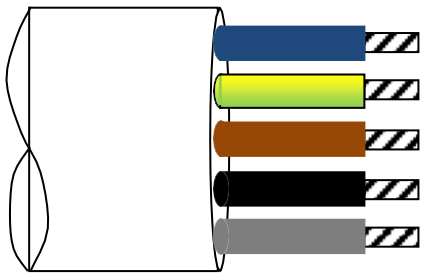

NEUTRO _ *NEUTRAL*
TERRA DI PROTEZIONE _ *PROTECTION EARTH _ ERDUNG*
LINEA _ *PHASE*
DALI -
DALI + / Lst

5 Apertura apparecchio – *Luminaire opening - Gerät öffnung*

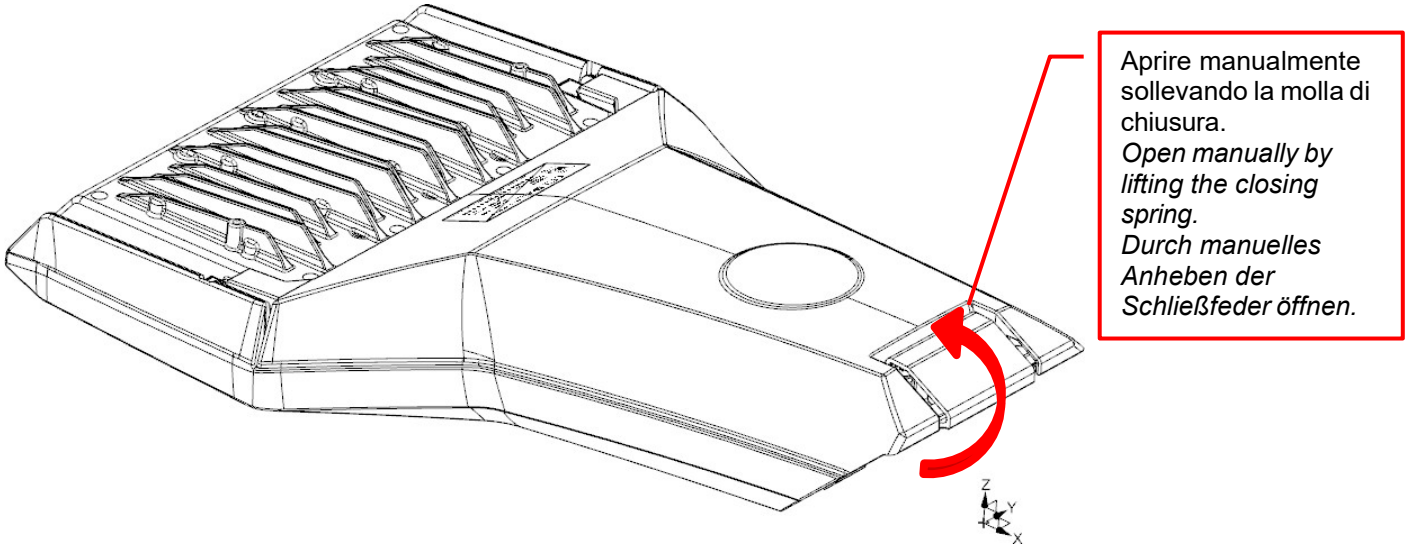

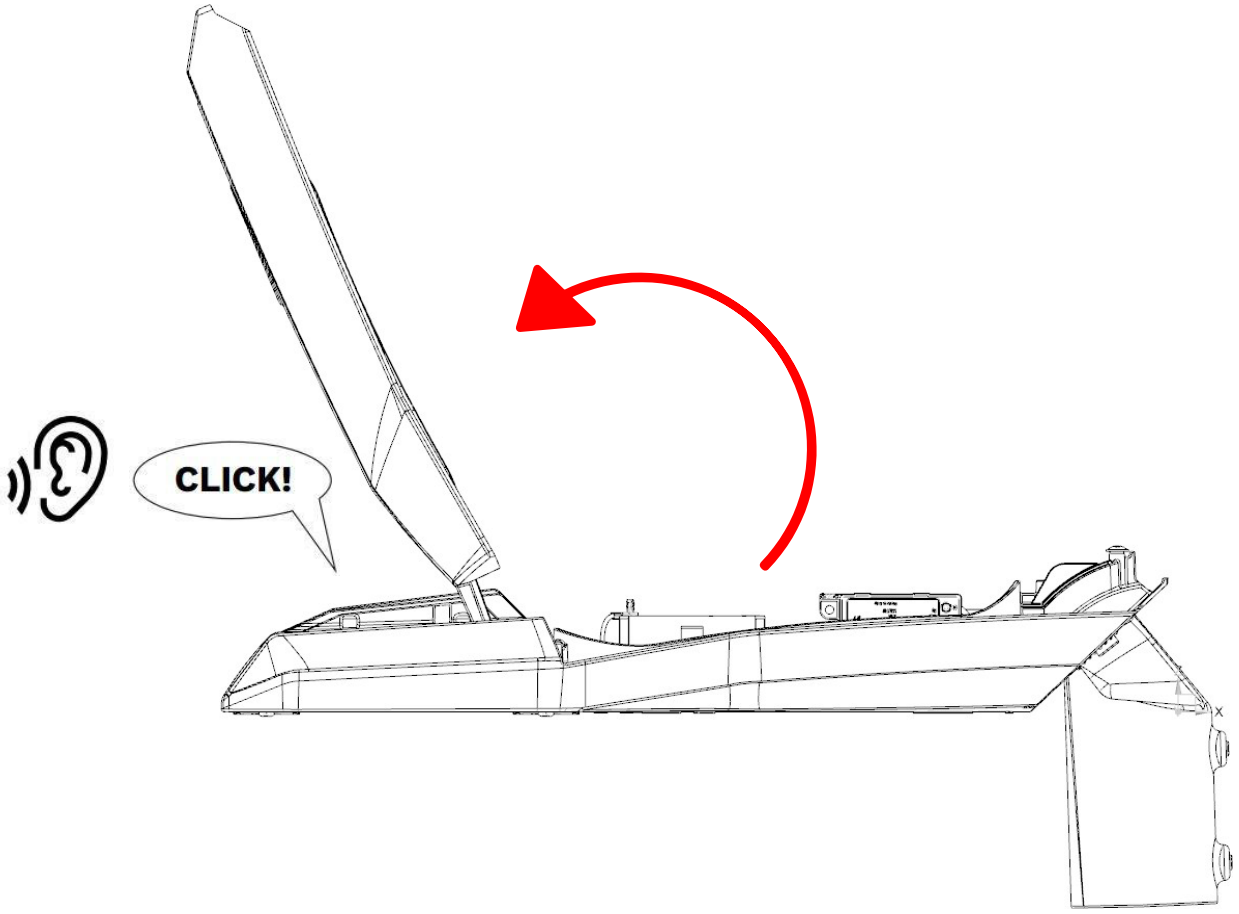

6 Connessione elettrica cl.1 e cl.2
Electrical line connection cl.1 and cl.2
Elektrischer Anschluss ks.1 und ks.2

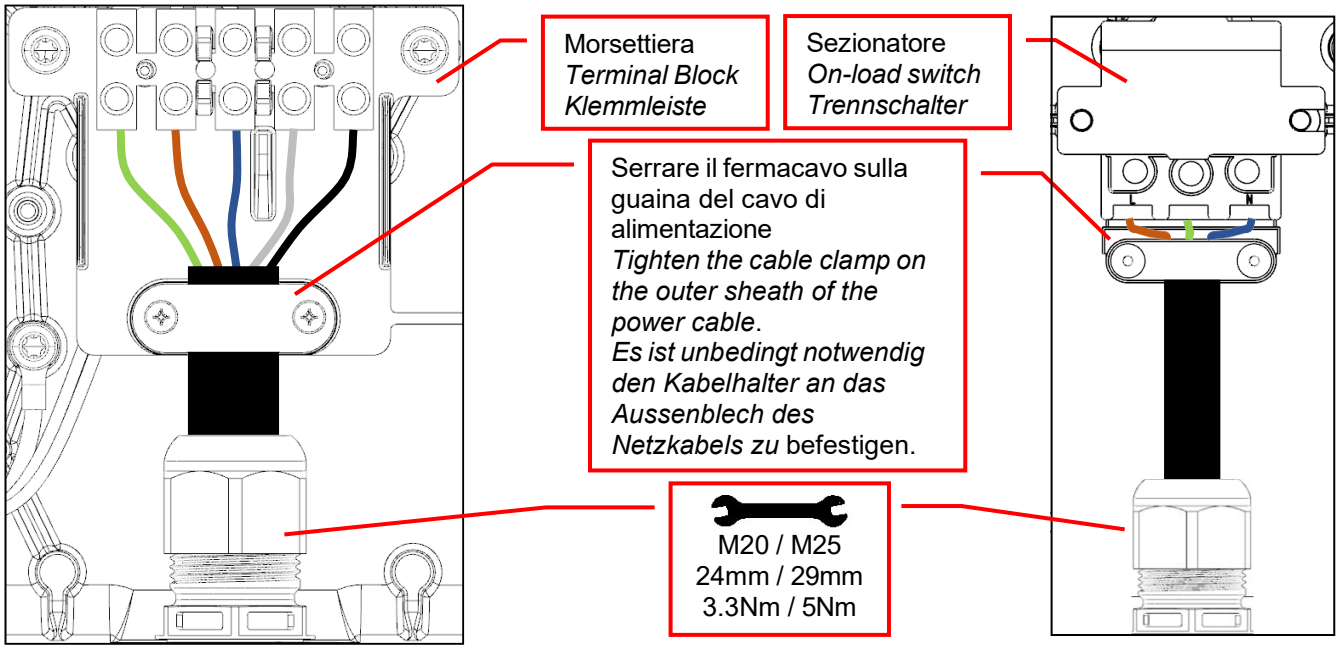

Versione senza sezionatore
Version without on-load switch
Ausführung ohne Trennschalter

Versione con sezionatore
Version with on-load switch
Ausführung mit Trennschalter

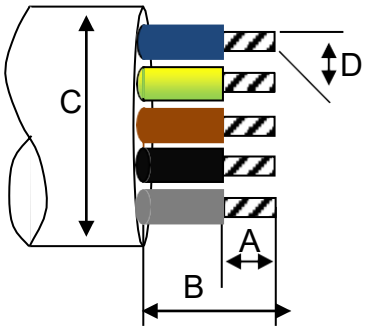

	Morsettiera *Terminal block* *Klemmenblock*	Sezionatore *On-load switch* *Trennschalter*
A	6-7mm	9-11mm
B	< 40mm	< 25mm
C	M20: 6-13mm M25: 9-17mm	
D	≤ 4mm²	

Rispettare le indicazioni sulla morsettiera / sezionatore
Respect the indication on the mains terminal block / On-load switch
Die Anweisungen auf dem Klemmenblock folgen / Trennschalter

	Poli morsettiera *Poles of the terminal block* *Pole der Klemmleiste*				
Tipo di dimmerazione *Dimming mode* *Art der Dimmung*	⏚ **CL.1**	**L**	**N**	**+**	**-**
F	✓	✓	✓		
DALI	✓	✓	✓	✓ (DA+)	✓ (DA-)
1-10V	✓	✓	✓	✓ (1-10V+)	✓ (1-10V-)
DB	✓	✓	✓	✓ (Lst)	

7 Manutenzione interna - *Internal maintenance - Interne Wartung*

d-c-b-a ➔ a-b-c-d

D
Rimozione vetro
Remove glass
Entfernen Glas

Torx T20, 1Nm

C
Rimozione manuale dell'ottica
Manually remove the secondary optics
Manuelles Entfernen der Optik

B
Rimozione delle connessioni LED
Remove the LED driver
Entfernen der LED Anschlüsse

A
Rimozione PCB
PCB removing
Entfernen PCB

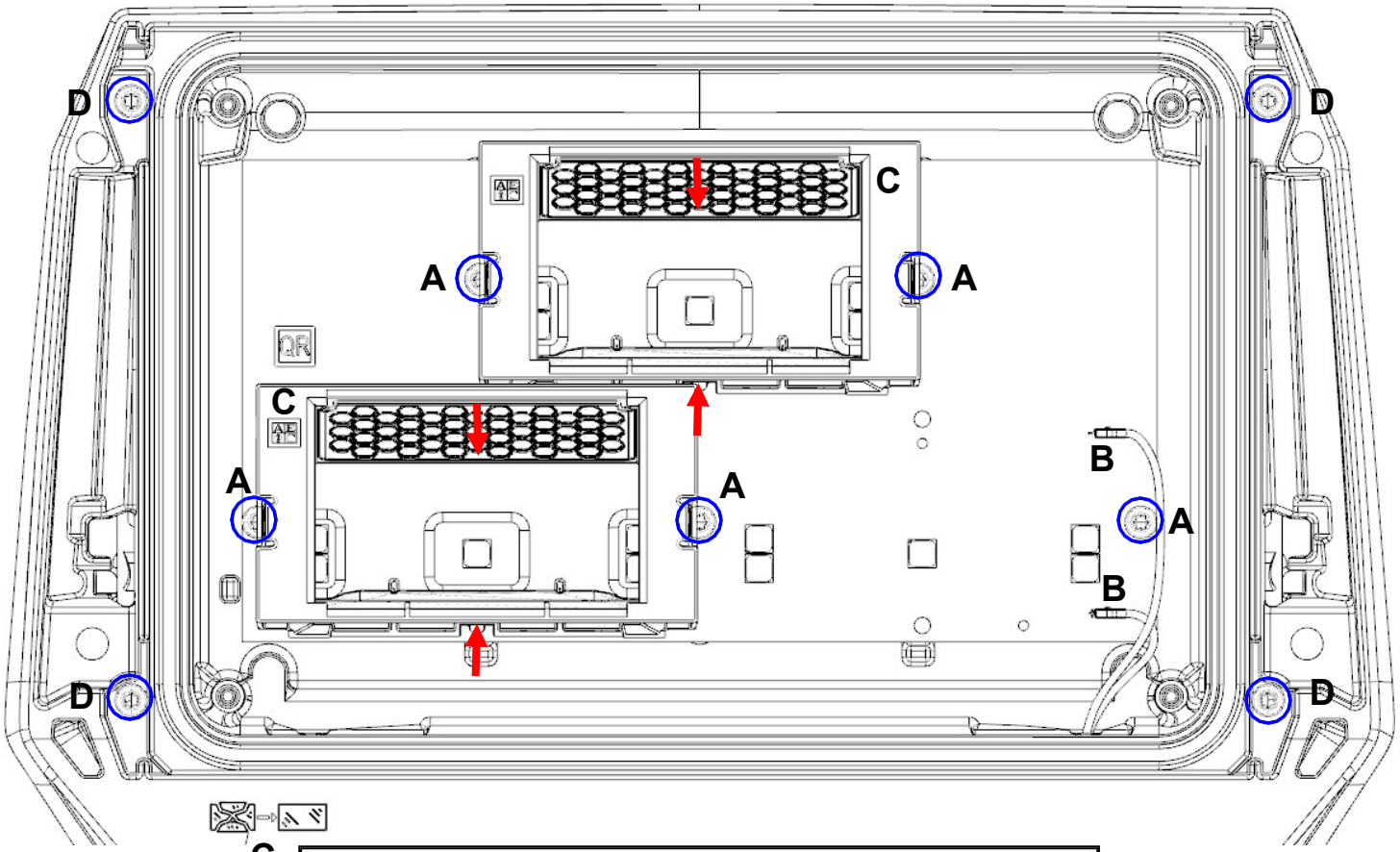

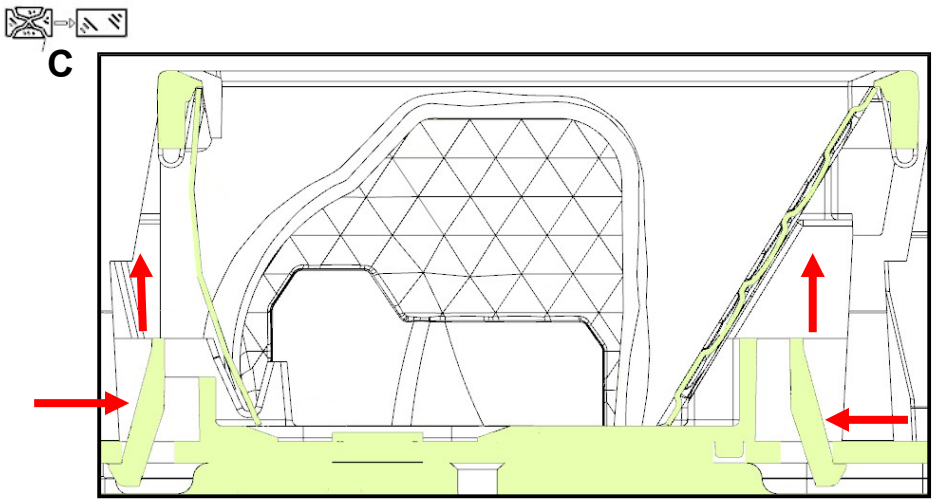

Dettaglio della rimozione dell'ottica – *Detail of the removal of the optic - Detail der Entfernung der Optik*

8 Manutenzione SPD (opzionale) *SPD Maintenance (optional)* *SPD Uberspannungsschutzmodul (optional)*

Il dispositivo di protezione installato nell'apparecchio è dotato di un sistema di interruzione del circuito a fine vita che esclude l'alimentazione dell'apparecchio.
In caso di spegnimento dell'apparecchio ad impianto alimentato, controllare l'attività del dispositivo tramite il LED di segnalazione.
The protection device installed in the appliance is equipped with an end-of-life circuit interruption system which cuts off the power supply to the appliance. If the appliance is switched off with the system powered on, check the activity of the device by means of the signaling LED.
Der Überspannungsschutz hat ein System das die Stromversorgung am Ende der Lebensdauer der Leuchte abschaltet.
Wenn die Leuchte bei anliegender Netzspannung abschaltet, sollte der Überspannungsschutz überprüft werden (Signal-LED).

LED ACCESO: Scaricatore funzionante
LED ON: Correct functioning of SPD
LED leuchtet: SPD-Modul funktioniert

LED SPENTO: Scaricatore a fine vita da sostituire
LED OFF: Replace the SPD
LED aus: SPD-Modul muss ausgetauscht werden

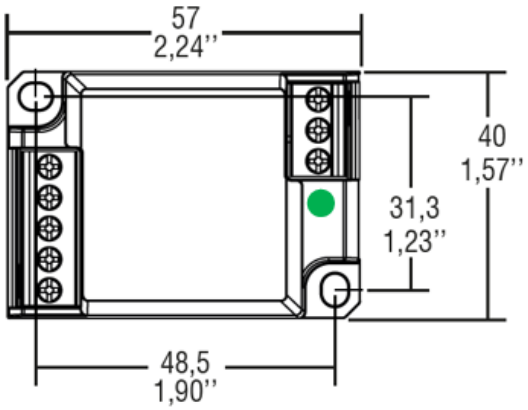

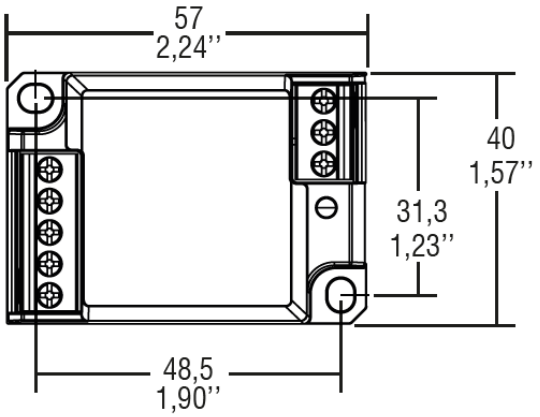

9 Chiusura dell'apparecchio - *Luminaire closure - Leuchte schließen*

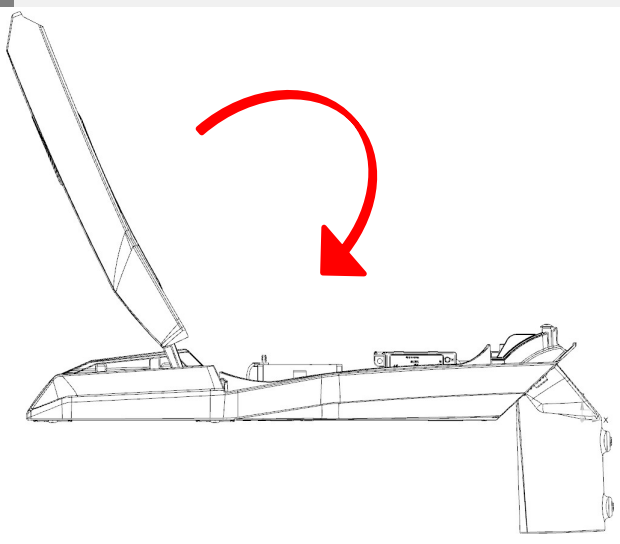

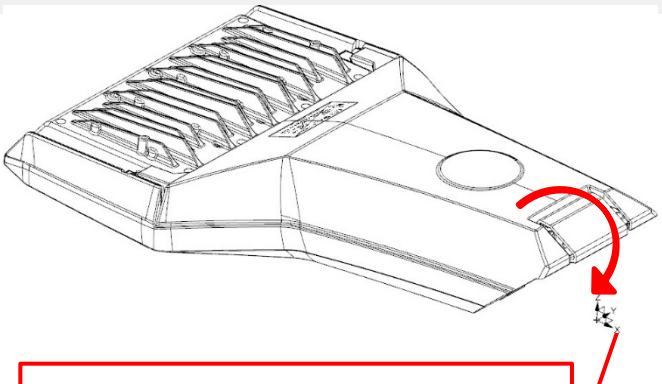

Chiudere manualmente abbassando la molla di chiusura.
Close manually by lowering the closing spring.
Durch manuelles Anheben der Schließfeder öffnen.

10 Schema elettrico – *Electrical scheme - Schaltplan*

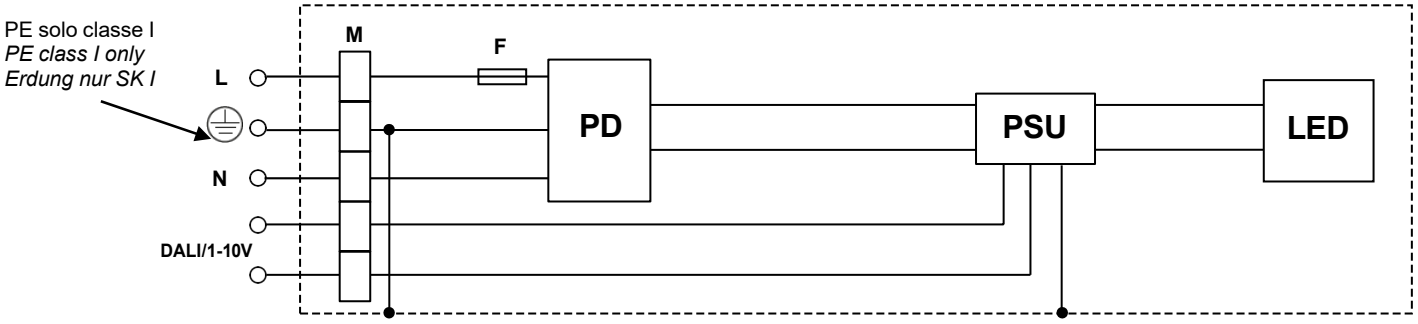

Schema elettrico WL - *WL electrical scheme - WL Schaltplan*

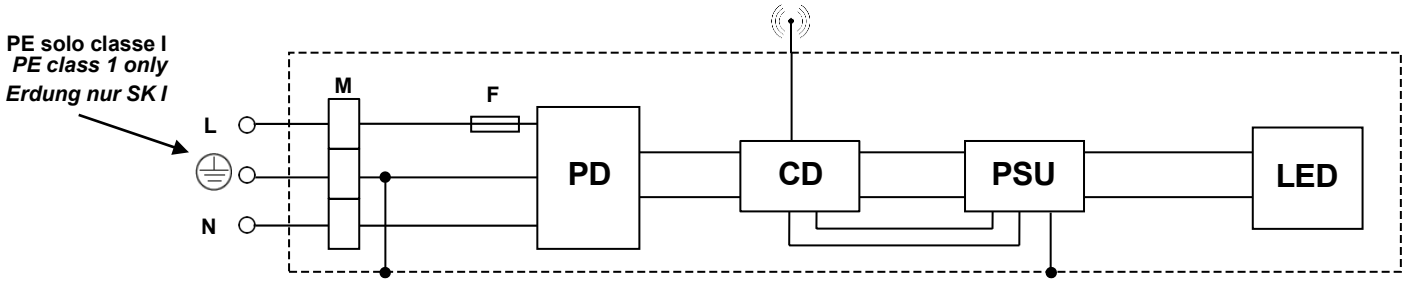

Schema elettrico NEMA socket (versione CP) - *NEMA socket electrical scheme (CP version) - Schaltplan mit NEMA Socket (CP version)*

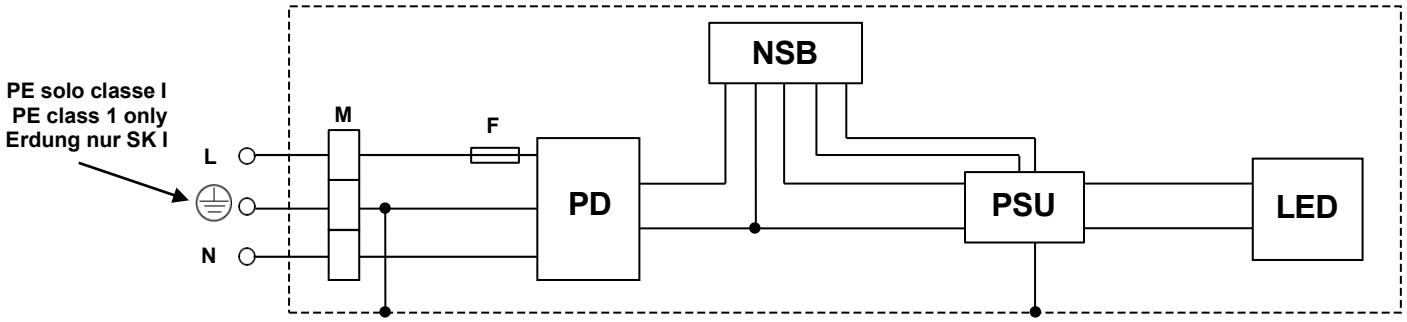

Schema elettrico con ZHAGA - *ZHAGA electrical scheme - Schaltplan mit ZHAGA*

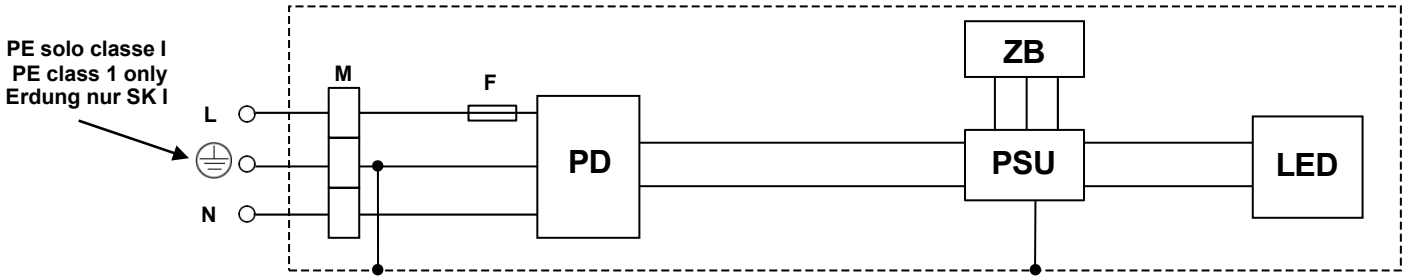

M	Morsettiera	*Mains terminal board*	*Anschlussklemme*
F (optional)	Fusibile 250Vac 10A (taglia consigliata)	*Fuse 250Vac 10A (suggested size)*	*Sicherung 250Vac 10A (otional)*
CD	Dispositivo di telecontrollo	*Control device*	*Steuermodul*
PD (optional)	Circuito di protezione	*Protection device*	*Uberspannungsschutz*
NSB	Base Nema socket	*Nema socket base*	*Nema Steckdose*
ZB	Base Zhaga	*Zhaga base*	*Zhaga Steckdose*
PSU	Alimentatore LED	*LED power supply*	*Led-Treiber*

INFORMAZIONI AGLI UTENTI - *INFORMATION TO THE CUSTOMERS - INFORMATIONEN FÜR DIE KUNDEN!*
Smaltimento di vecchie apparecchiature elettriche ed elettroniche (Applicabile nell'Unione Europea e negli altri paesi europei con sistema di raccolta differenziata).
Disposal of Old Electrical & Electronic Equipment (Applicable in the European Union and other European countries with separate collection system)
Entsorgen alter elektrischer &elektronischer Geräte (Gültig in der Europäischen Union und in anderen europäischen Ländern mit separaten Sammelsystemen)

22 PAP

L'applicazione di questo simbolo sui prodotti o sui loro imballaggi indica che questo prodotto non deve essere trattato come un rifiuto domestico. Per ridurre l'impatto ambientale delle apparecchiature elettriche ed elettroniche di rifiuto (WEEE (Waste Electrical and Electronic Equipment)) e per minimizzare il volume dei WEEE che entra nelle discariche, si prega di procedere al riutilizzo e al riciclaggio.
Per ulteriori informazioni, mettersi in contatto con il proprio rivenditore locale o con i distributori.
This symbol on the product or in its packaging is based on WEEE Directive (Directive on Waste Electrical and Electronic Equipment), which is a regulation in EU member countries, and this symbol indicates that this product shall not be treated as household waste.
To reduce the environmental impact and minimize the volume of landfills, please cooperate in reusing and recycling.
For how to dispose of the product, please contact your dealer or the nearest AEC Illuminazione sales office.
Dieses Symbol auf dem Produkt oder auf seiner Verpackung weist darauf hin, dass dieses Produkt nicht als Hausmüll behandelt werden soll. Zur Reduzierung der Umgebungseinflüsse durch WEEE (zu entsorgende elektrische und elektronische Geräte) und zum Minimieren der WEEE-Menge, die auf Deponien kommt, bitte wieder verwenden und recyceln.
Weitere Informationen erhalten Sie bei Ihrem Händler vor Ort.

ATTENZIONE – *ATTENTION - HINWEISE*

a) La sorgente luminosa contenuta in questo apparecchio deve essere sostituita solo dal costruttore o dal suo servizio di assistenza o da personale altrettanto qualificato.
b) Sostituire gli schermi di protezione danneggiati.
c) Non fissare la sorgente luminosa durante la manutenzione.
d) L'apparecchio in classe II deve essere installato in modo che le parti metalliche esposte non siano in contatto elettrico con parti dell'installazione elettrica collegata ad un conduttore di protezione.
e) Utilizzare solamente dispositivi che hanno un isolamento supplementare tra i morsetti 1-10V/DALI e i morsetti di alimentazione.
Il cablaggio di controllo DALI non è dotato di un isolamento rinforzato rispetto a LV. Per questo motivo, i terminali DALI sono contrassegnati con l'avviso di "Rischio di scosse elettriche" (a) e questa linea non è considerata sicura da toccare. Questo è per proteggere contro il guasto dell'isolamento del circuito di controllo esterno.
f) L'apparecchio è stato progettato e viene costruito nel rispetto delle normative in vigore; è necessario che l'installazione sia eseguita correttamente secondo le istruzioni.
g) È altresì necessario conservare queste istruzioni e metterle a disposizione di tutti gli operatori che si occuperanno della normale manutenzione. L'inadempienza di quanto sopra comporta l'automatica decadenza della nostra responsabilità.

a)



---

a) The light source contained in this luminaire shall only be replaced by the manufacturer or his service agent or a similar qualified person.
b) Replace any cracked protective shield.
c) During maintenance, do not stare at the operating light source.
d) Class II luminaires must be installed in such a way that it is impossible for any exposed metal part to come in contact with electrical components.
e) Use only devices with supplementary insulation between 1-10V/DALI terminals and mains terminals.
DALI control wiring is not provided with reinforced insulation with respect to LV. For this reason, the DALI terminals are marked with the warning of "Risk of electrical shock" (a) and this line is considered not safe to touch. This is to protect against the fault of the insulation of the external control circuit.
f) The device has developed in compliance with the current standards; it is necessary that the installation is done properly, according with the instructions supplied.
g) The present instruction paper has to be kept for any future maintenance operation on the luminaire. Non-compliance with the above will automatically release AEC Illuminazione Srl from any responsibility.

b)

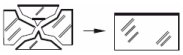

---

a) Die Installation der Leuchte darf nur durch Fachpersonal erfolgen. Das Anschlusskabel darf nur durch Fachpersonal ausgetauscht werden.
b) beschädigte Schutzschirme ersetzen
c) Schauen Sie während der Wartung nicht auf die Lichtquell
d) Leuchten der Schutzlasse II sind so zu installieren, dass kein ungeschütztes Metallteil mit elektrischen Bauteilen Berührung hat.
e) Verwenden Sie nur Geräte mit zusätzlicher Isolierung zwischen 1-10V/DALI-Klemmen und Netzanschlüssen.
DALI-Steuerleitungen sind nicht mit einer verstärkten Isolierung gegenüber LV versehen. Aus diesem Grund sind die DALI-Klemmen mit der Warnung "Stromschlaggefahr" (a) gekennzeichnet und diese Leitung gilt als nicht berührungssicher. Dies dient zum Schutz vor dem Fehler der Isolierung des externen SteuerkreisesDie Installation ist sorgfältig und unter Beachtung der Montageanleitung durchzuführen.
f) Bewahren Sie diese Montageanleitung für künftige Wartungsarbeiten an der Leuchte auf.
g) Die Nichteinhaltung dieser Anleitung entbindet AEC Illuminazione GmbH von jeglicher Haftung.

c)



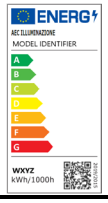

In accordo al Regolamento (UE) 2019/2020 (Ecodesign), questo apparecchio contiene sorgenti luminose le cui Classi di Efficienza Energetica (EEC) sono consultabili su EPREL inserendo il codice seriale della sorgente luminosa accessibile come indicato nel paragrafo "Manutenzione" e nelle istruzioni di rimozione e sostituzioni delle sorgenti luminose disponibili su Ecodesign guidelines | AEC Illuminazione.
According to Regulation (EU) 2019/2020 (Ecodesign), this luminaire contains light sources whose Energy Efficiency Classes (EEC) can be consulted on EPREL by entering the serial code of the accessible light source as indicated in the paragraph "Maintenance" and in the removal and replacements instructions of the light sources available on Ecodesign guidelines | AEC Illuminazione.
Gemäß der Verordnung (EU) 2019/2020 (Ecodesign) enthält diese Leuchte Lichtquellen, deren Energieeffizienzklassen (EEC) im EPREL durch Eingabe der Seriennummer der zugänglichen Lichtquelle gemäß dem Abschnitt "Wartung" abgerufen werden können und in den Entfernungs- und Ersatzanweisungen der Lichtquellen auf Ecodesign guidelines | AEC Illuminazione.



In accordo alla 97/129/CE, Decisione della Commissione del 28 gennaio 1997 che istituisce un sistema di identificazione per i materiali di imballaggio ai sensi della direttiva 94/62/CE del Parlamento europeo e del Consiglio sugli imballaggi e i rifiuti di imballaggio, tramite il QR code di fianco e la pagina Etichettatura ambientale | AEC Illuminazione, è possibile consultare le informazioni sull'etichettatura ambientale dei prodotti di AEC Illuminazione.
According to 97/129/CE, Commission Decision of 28 January 1997 establishing the identification system for packaging materials pursuant to European Parliament and Council Directive 94/62/EC on packaging and packaging waste, you can consult the information regarding the environmental labelling of AEC Illuminazione products via the QR code on the side and the web page Etichettatura ambientale | AEC Illuminazione.
Gemäß 97/129/CE, Beschluss der Kommission vom 28. Januar 1997 zur Einführung des Kennzeichnungssystems für Verpackungsmaterialien gemäß der Richtlinie 94/62/CE des Europäischen Parlaments und des Rates über Verpackungen und Verpackungsabfälle, Sie können die Informationen über die Umweltkennzeichnung von AEC Illuminazione Produkten über den QR-Code auf der Seite und der Webseite einsehen Etichettatura ambientale | AEC Illuminazione.