GEOS

Installation der GEOS Schaltschränke mit Drehriegel

Installation of GEOS switch cabinets with rotary bolt

IInstallation des armoires de commande GEOS avec espagnolette

Montage der Gewindeeinschübe

Mounting of plug-in threads

Montage de línsert pour vis

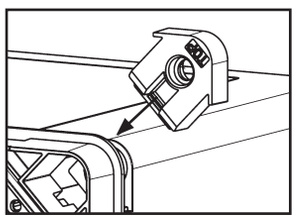

GEOS 3030
GEOS 3040
GEOS 4050

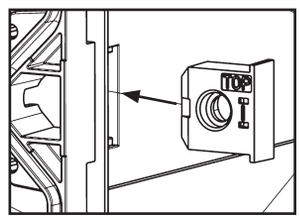

GEOS 4050
GEOS 5040

Demontage der Gewindeeinschübe

Demounting of plug-in threads

Démontage de línsert pour vis

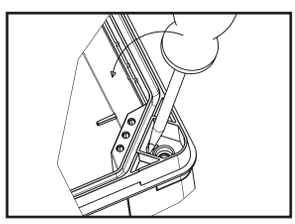

GEOS 3030
GEOS 3040
GEOS 4050

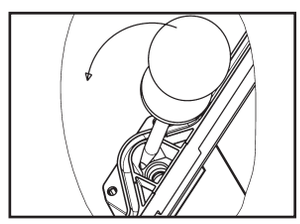

GEOS 4050
GEOS 5040

Wandbefestigung – Befestigungspunkte **außerhalb** des Dichtbereiches

Wall mounting – fixing points **outside** the sealing area

Montage mural – points de fixation **à l'extérieur** de la zone d'étanchéité

IP66
IP67

1000V AC

1500V DC

TYPE 4X

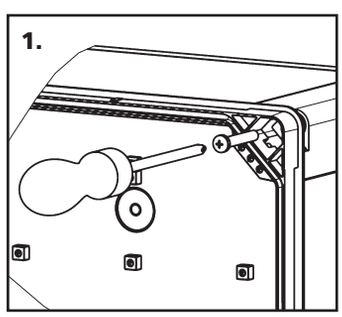



Screw / Schraube / Vis:
A2; AiSi 304 /
A4; AiSi 316
b: 8,5 mm - 10,5 mm
c: max. 6 mm

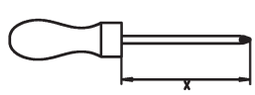

GEOS xxxx-18 → x: min. 130 mm
GEOS xxxx-22 → x: min. 175 mm

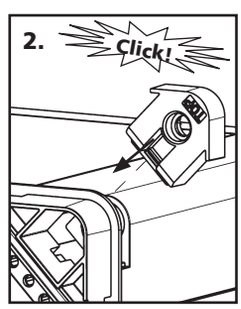

Wandbefestigung – Befestigungspunkte **innerhalb** des Dichtbereiches

Wall mounting – fixing points **inside** the sealing area

Montage mural – Points de fixation **dans** la zone d'étanchéité

IP66

690V AC

1000V DC

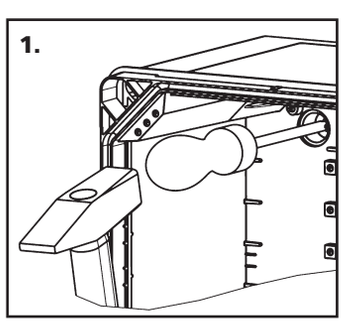

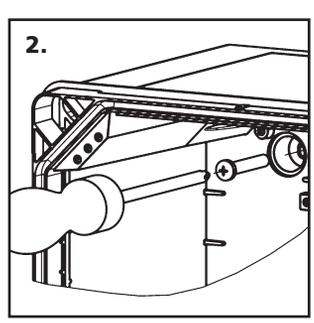

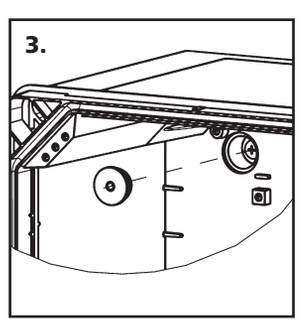

Type 4X and 12K, UL 50 / CSA 22.2
cULus listed File No. E510987

Instructions for Installation

Use fastening holes located under the retention screws for the cover, which are external to the equipment cavity. Conduit hubs are to be connected to the conduit before connected to the enclosure. Type rating for the hubs 4X and 12K or better.

Caution:

Use of grounding hubs and jumper wires are required. Refer to packaging sheet for instructions, types and sizes. The Myers Electric company ground hub cat. no. STG or STAG followed by 1, 2, 3, 4, or 5 are suitable for use with the above stated enclosures. Enclosure does not provide grounding means between conduit connections. Use of grounding hubs and jumper wires are required. Refer to packing sheet for instructions, type and sizes. Grounding wire sized AWG 10 shall be used except for size ST (A) G5 shall be AWG 8. Grounding screws M4, Cat. No. 194 006 01. Grounding screws M6, Cat. No. 194 007 01.

Instructions pour l'installation

Veuillez utiliser les trous situés sous les vis de fixation pour le couvercle, qui sont externes à la partie étanche du boitier. Les raccords des tubes doivent être raccordés d'abord aux tubes puis ensuite seulement au boitier. Le degré de protection des raccords doit être: 4X et 12K ou mieux.

Attention:

L'utilisation de raccords avec une prise de mise à la terre et de fils de raccordement à la terre sont nécessaires. Reportez-vous à la feuille d'emballage pour les instructions, les types et les tailles. Les raccords de la société Myers Electric avec misse à la terre, types STG ou STAG 1, 2, 3, 4, ou 5 sont adaptés pour une utilisation avec les boitiers indiqués ci-dessus. Le boitier n'assure pas la mise à la terre entre les tubes de raccordement. L'utilisation d'un point de connexion relié à un fil de terre est obligatoire. Reportez-vous à la feuille d'emballage concernant les instructions de montage, les différents modèles et les tailles. Un fil de terre de taille AWG 10 est à utiliser, sauf pour la taille STG5 et STAG5 qui doit avoir un fil de terre de taille AWG 8. Vis de mise à la terre M4, Cat. No. 194 006 01. Vis de mise à la terre M6, Cat. No. 194 007 01.

www.spelsberg.de/GEOS

GEOS

Installation der GEOS Schaltschränke mit Drehriegel

Installation of GEOS switch cabinets with rotary bolt

IInstallation des armoires de commande GEOS avec espagnolette

Montage / Assembly / Montage

Türanschlag rechts
Door end stop RH
Butée de porte droite

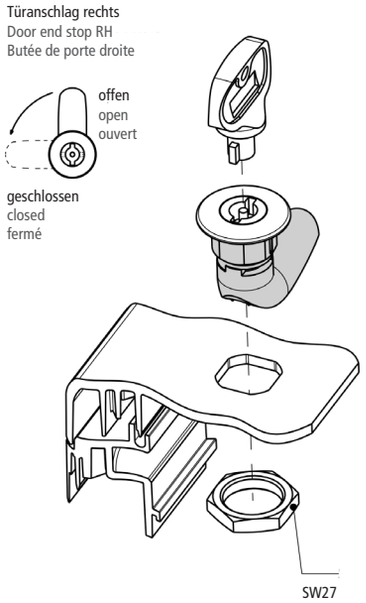

Türanschlag links
Door end stop LH
Butée de porte gauche

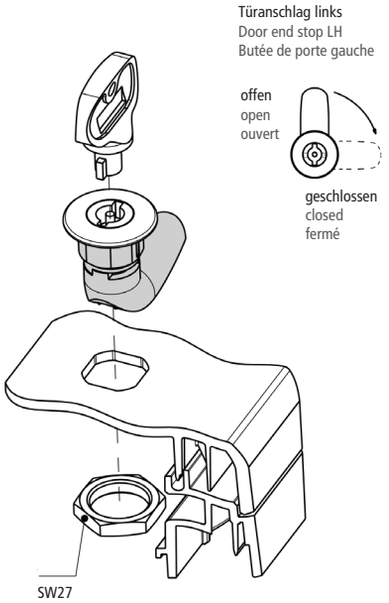

Drehriegel geschlossen
Rotary bolt closed
Espagnolette fermé

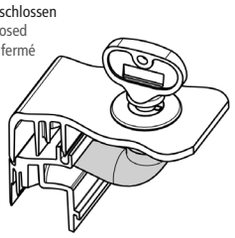

Drehriegel geschlossen
Rotary bolt closed
Espagnolette fermé

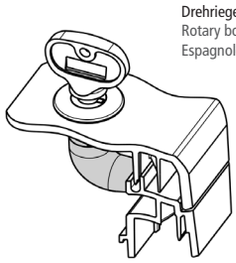

GEOS-S-5040
Tür offen - Innenansicht
Door open - inside view
Porte ouvert - intérieur

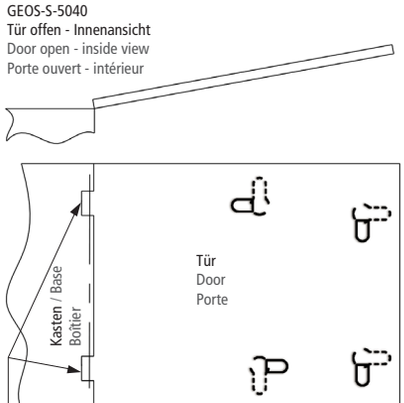

Anschlag rechts
Door end stop RH
Butée de porte droite

GEOS-S-5040
Tür offen - Innenansicht
Door open - inside view
Porte ouvert - intérieur

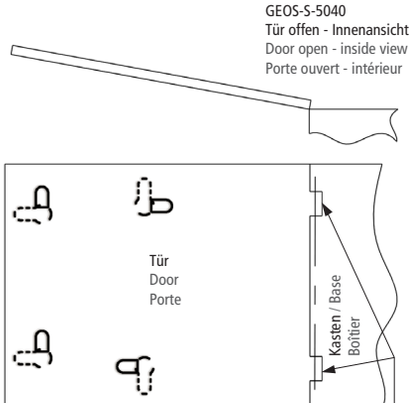

Anschlag links
Door end stop LH
Butée de porte gauche

GEOS-S-DS



GEOS-S-SV



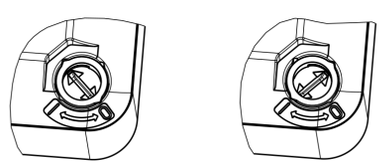

Schnellverschluss offen
Fast-closing open
Fermeture rapide ouvert

Schnellverschluss geschlossen
Fast-closing closed
Fermeture rapide fermé

Einbau Rahmen und Tür

Installation of frame and door

Installation du cadre et de la porte

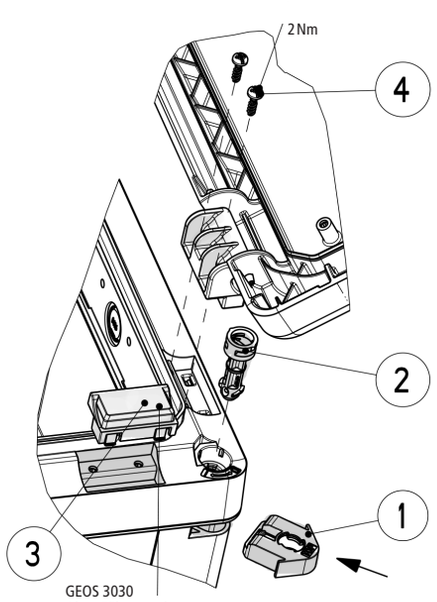

GEOS 3030
Ohne Führungselement
Without guidance element
Sans élément de guidage

www.spelsberg.de/GEOS