# GEOS

## Installation der GEOS Gehäuse

Installation of GEOS enclosures

Installation des boîtiers GEOS

Wandbefestigung – Befestigungspunkte **außerhalb** des Dichtbereiches

Wall mounting – fixing points **outside** the sealing area

Montage mural – points de fixation **à l'extérieur** de la zone d'étanchéité

IP66 IP67 IP69 | 1000V AC | 1500V DC | TYPE 4X

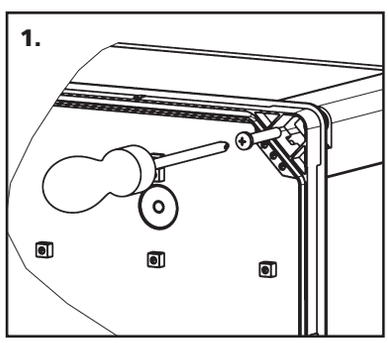




Screw / Schraube / Vis:
A2; AiSi 304 /
A4; AiSi 316
b: 8,5 mm - 10,5 mm
c: max. 6 mm

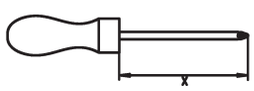

GEOS xxxx-18 → x: min. 130 mm
GEOS xxxx-22 → x: min. 175 mm

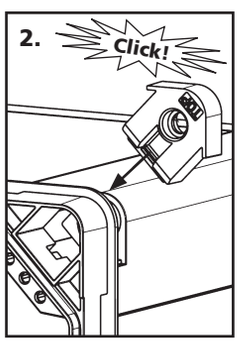


Wandbefestigung – Befestigungspunkte **innerhalb** des Dichtbereiches

Wall mounting – fixing points **inside** the sealing area

Montage mural – Points de fixation **dans** la zone d'étanchéité

IP66 | 690V AC | 1000V DC

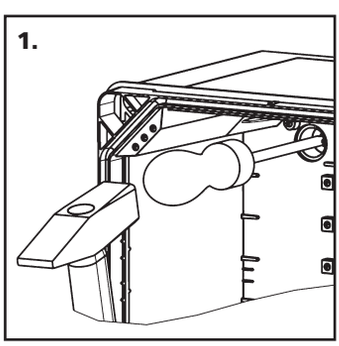


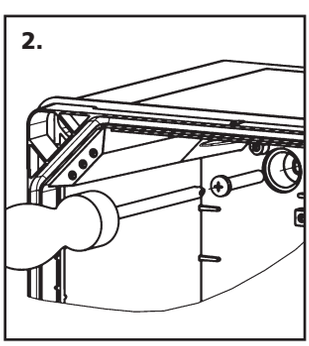


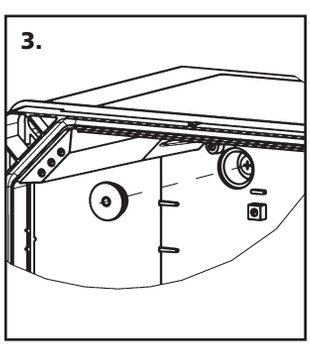


**Type 4X and 12K, UL 50 / CSA 22.2**
**cULus listed File No. E254144**

**Instructions for Installation**

Use fastening holes located under the retention screws for the cover, which are external to the equipment cavity. Conduit hubs are to be connected to the conduit before connected to the enclosure. Type rating for the hubs 4X and 12K or better.

Caution:

Use of grounding hubs and jumper wires are required. Refer to pakkaging sheet for instructions, types and sizes. The Myers Electric company ground hub cat. no. STG or STAG
followed by 1, 2, 3, 4, or 5 are suitable for use with the above stated enclosures. Enclosure does not provide grounding means between conduit connections. Use of grounding hubs and jumper wires are required. Refer to packing sheet for instructions, type and sizes. Grounding wire sized AWG 10 shall be used except for size ST (A) G5 shall be AWG 8. Grounding screws M4, Cat. No. 194 006 01. Grounding screws M6, Cat. No. 194 007 01. The maximum conduit trade size to be connected is trade size 1.

**Instructions pour l'installation**

Veuillez utiliser les trous situés sous les vis de fixation pour le couvercle, qui sont externes à la partie étanche du boitier. Les raccords des tubes doivent être raccordés d'abord aux tubes puis ensuite seulement au boitier. Le degré de protection des raccords doit être: 4X et 12K ou mieux.

Attention:

L'utilisation de raccords avec une prise de mise à la terre et de fils de raccordement à la terre sont nécessaires. Reportez-vous à la feuille d'emballage pour les instructions, les types et les tailles. Les raccords de la société Myers Electric avec misse à la terre, types STG ou STAG 1, 2, 3, 4, ou 5 sont adaptés pour une utilisation avec les boitiers indiqués ci-dessus. Le boitier n'assure pas la mise à la terre entre les tubes de raccordement.
L'utilisation d'un point de connexion relié à un fil de terre est obligatoire. Reportez-vous à la feuille d'emballage concernant les instructions de montage, les différents modèles et les tailles. Un fil de terre de taille AWG 10 est à utiliser, sauf pour la taille STG5 et STAG5 qui doit avoir un fil de terre de taille AWG 8. Vis de mise à la terre M4, Cat. No. 194 006 01. Vis de mise à la terre M6, Cat. No. 194 007 01. La taille maximale du tube à connecter est la taille 1.

# GEOS

## Deckelverschluss

Lid closure

fermeture du couvercle

Montage der Gewindeeinschübe

Mounting of plug-in threads

Montage de l'insert pour vis

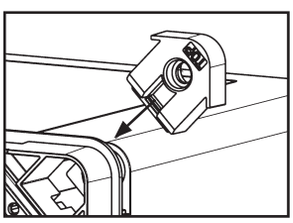

GEOS 3030
GEOS 3040
GEOS 4050

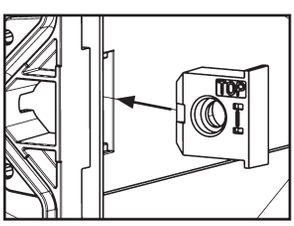

GEOS 4050

Demontage der Gewindeeinschübe

Demounting of plug-in threads

Démontage de l'insert pour vis

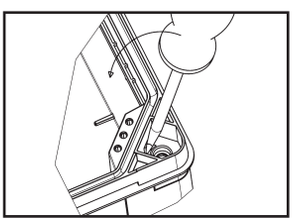

GEOS 3030
GEOS 3040
GEOS 4050

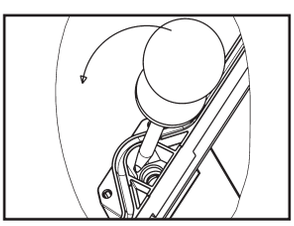

GEOS 4050



GEOS-L DS

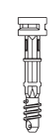

GEOS-L 4050 DS

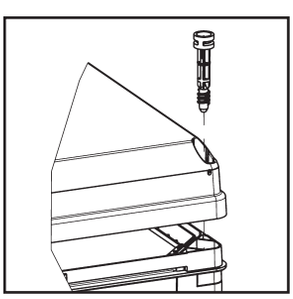

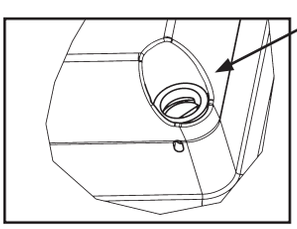

Drehmoment/
Torque/
Couple = 1,2 Nm

Schnellgewinde-schraube

quick thread screw

fermeture standard



GEOS-L SV

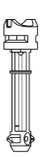

GEOS-L 4050 SV

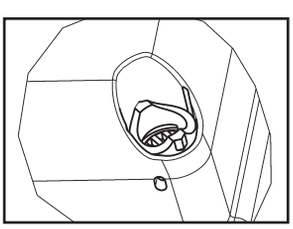

open
offen
ouvert

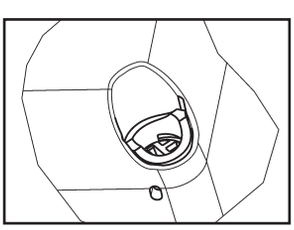

closed
verschlossen
fermé

Schnellverschluss

quick release

fermeture rapide

**Günther Spelsberg GmbH + Co. KG** • Im Gewerbepark 1 • D-58579 Schalksmühle
Tel.: 0 23 55 / 8 92-0 • Fax.: 0 23 55 / 8 92-299 • e-mail: info@spelsberg.de • **www.spelsberg.de**