GEOS

Installation der GEOS Schaltschränke mit Drehriegel

Installation of GEOS switch cabinets with rotary bolt

IInstallation des armoires de commande GEOS avec espagnolette

Montage / Assembly / Montage

Türanschlag rechts
Door end stop RH
Butée de porte droite

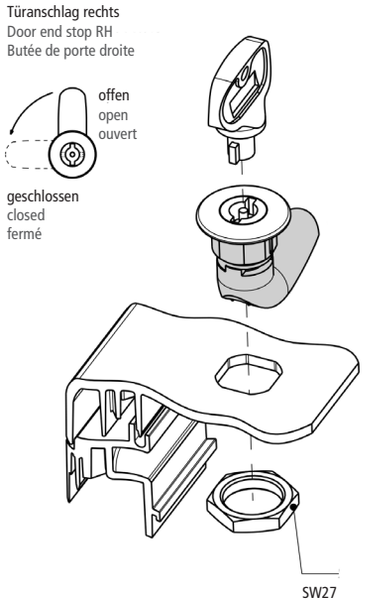

Türanschlag links
Door end stop LH
Butée de porte gauche

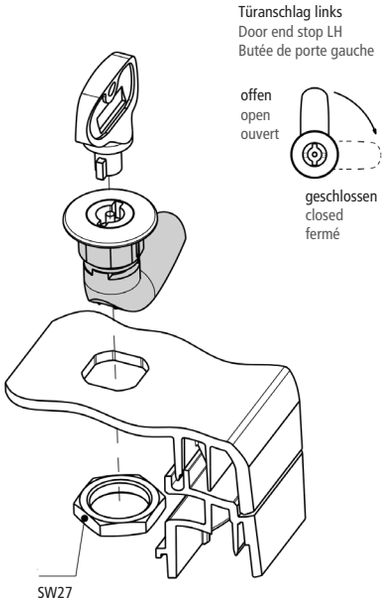

Drehriegel geschlossen
Rotary bolt closed
Espagnolette fermé

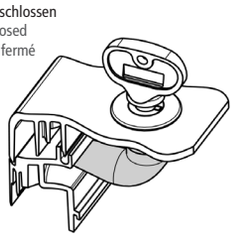

Drehriegel geschlossen
Rotary bolt closed
Espagnolette fermé

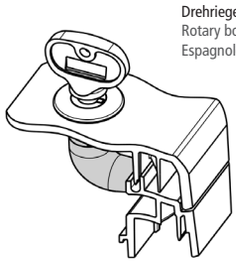

GEOS-S-5040
Tür offen - Innenansicht
Door open - inside view
Porte ouvert - intérieur

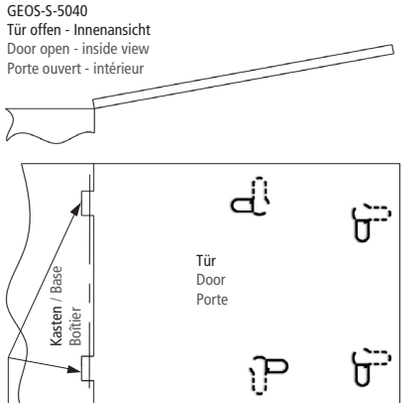

Anschlag rechts
Door end stop RH
Butée de porte droite

GEOS-S-5040
Tür offen - Innenansicht
Door open - inside view
Porte ouvert - intérieur

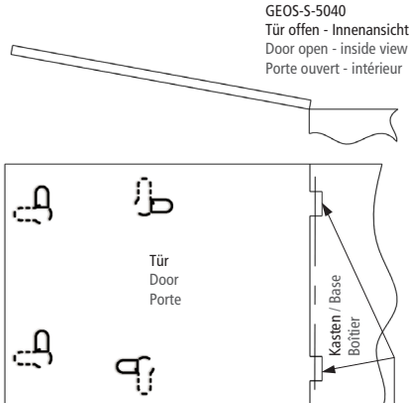

Anschlag links
Door end stop LH
Butée de porte gauche

GEOS-S-DS



GEOS-S-SV



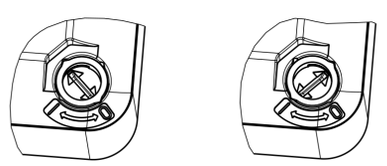

Schnellverschluss offen
Fast-closing open
Fermeture rapide ouvert

Schnellverschluss geschlossen
Fast-closing closed
Fermeture rapide fermé

Einbau Rahmen und Tür

Installation of frame and door

Installation du cadre et de la porte

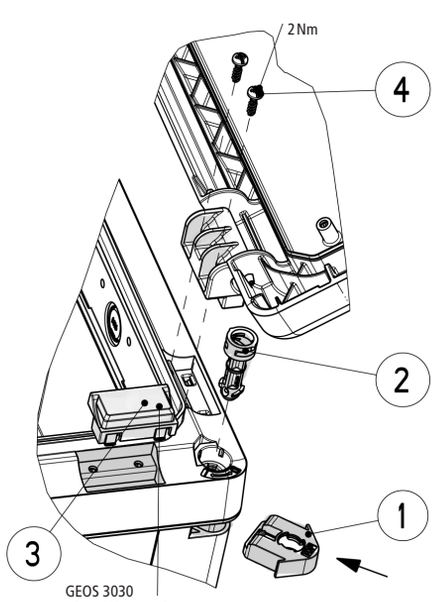

GEOS 3030
Ohne Führungselement
Without guidance element
Sans élément de guidage

www.spelsberg.de/GEOS