Gehäuse
Cabinets
Корпуса

DC • DCB • DCWE • DCWEB

Schränke der DIN-Baureihe, Tiefe 320 mm. Verwendung universal für Industriebedarf, Energietechnik und Telekommunikation. Hergestellt aus isoliertem, schwerbrennbarem und selbsterlöschendem Werkstoff (Polyester mit Glasfasern verstärkt), wetter- und UV-verträglich. Das Belüftungssystem (siehe Seite 185), minimiert die Kondenswasserbildung. Die Sockeldeckel sind werkzeugfrei montierbar und ermöglichen bei stehenden Kabelverteilerschränken eine bequeme Kabelmontage. Eine speziell entworfene Gehäusekonstruktion in Verbindung mit zusätzlichen Bauelementen garantiert eine schnelle und bequeme Montage.

Die DCB- und DCWEB-Gehäuse sind mit einer Bodenplatte ausgestattet, während die DC- und DCWE-Gehäuse für die direkte Montage auf dem Sockel geignet sind (sie haben keine Bodenplatte).

DC, DCB, DCWE, DCWEB cabinets, 320 mm deep, are widely applied in the industry, energy and telecommunication sectors thanks to their universal qualities. Made of insulating, slow-burning and self-extinguishing composite (polyester + glass fibre) characterized with resistance to atmospheric agents (UV). The ventilation system (see page 185) minimizes the gathering of damp. Parts of the pedestals are removable without the need to use tools, which allows an easy introduction of cables into the installed junction. Specially designed construction of the cabinet in connection with additional elements, ensure fast and comfortable assembly of equipment.

DCB and DCWEB cabinets are equipped with a base, while DC and DCWE cabinets are designed for mounting directly on a pedestal (they have no base).

Корпуса DC, DCB, DCWE, DCWEB (глубина 320 мм), благодаря своей универсальности, находят широкое применение в промышленности, энергетике и телекоммуникации. Выполнены из изоляционного, трудновоспламеняющегося и самозатухающего композита (полиэстер + стекловолокно), устойчивого к действию УФ излучения. Система вентиляции (стр. 185) минимализирует скопление влаги. Стенки фундамента демонтируются без применения инструментов, облегчая ввод кабелей в устройство. Продуманная конструкция корпуса, совместно с дополнительными элементами, обеспечивает быстрый и качественный монтаж оборудования.

Новый тип корпусов DCB и DCWEB укомплектованы дном, а корпуса DC и DCWE редназначены для установки на фундамент или цоколь (корпус без дна).

Eigenschaften / Basic parameters / Основные параметры	
Schutzart protection grade степень защиты	IP44, IP54
Schlagfestigkeit impact resistance ударопрочность	IK10
Tiefe depth глубина корпуса	320 mm
Isolationsnennspannung rated insulation voltage напряжение изоляции	AC 690 V
Betriebstemperatur temperature operating conditions температура эксплуатации	-50 ÷ 85 °C
Brennbarkeitsklasse flammability category класс пожаростойкости	V0
Farbe colour цвет	RAL 7035
Schutzklasse protection class класс защиты	II
Kriechstromfestigkeit tracking resistance сравн. индекс трекингостойкости	CTI 600
Durchschlagfestigkeit dielectric strength диэлектрическая прочность	22 kV/mm
Widerstandsfähigkeit resistivity удельное сопротивление	10^{14} Ω cm
Der Norm entsprechend conformity согласно с Европейским стандартом	DIN 43 629-1 DIN 43 629-2 DIN 43 629-3 EN 61439-1 EN 61439-5 EN 62208 EN 60529 EN 62262



DC / DCB



DCWE / DCWEB

Der Hersteller behält sich das Recht vor, technische Änderungen vorzunehmen / The producer reserves the right to introduce technical modifications / Изготовитель оставляет за собой право внедрения технических изменений

Gehäuse
Cabinets
Корпуса

00
0
1

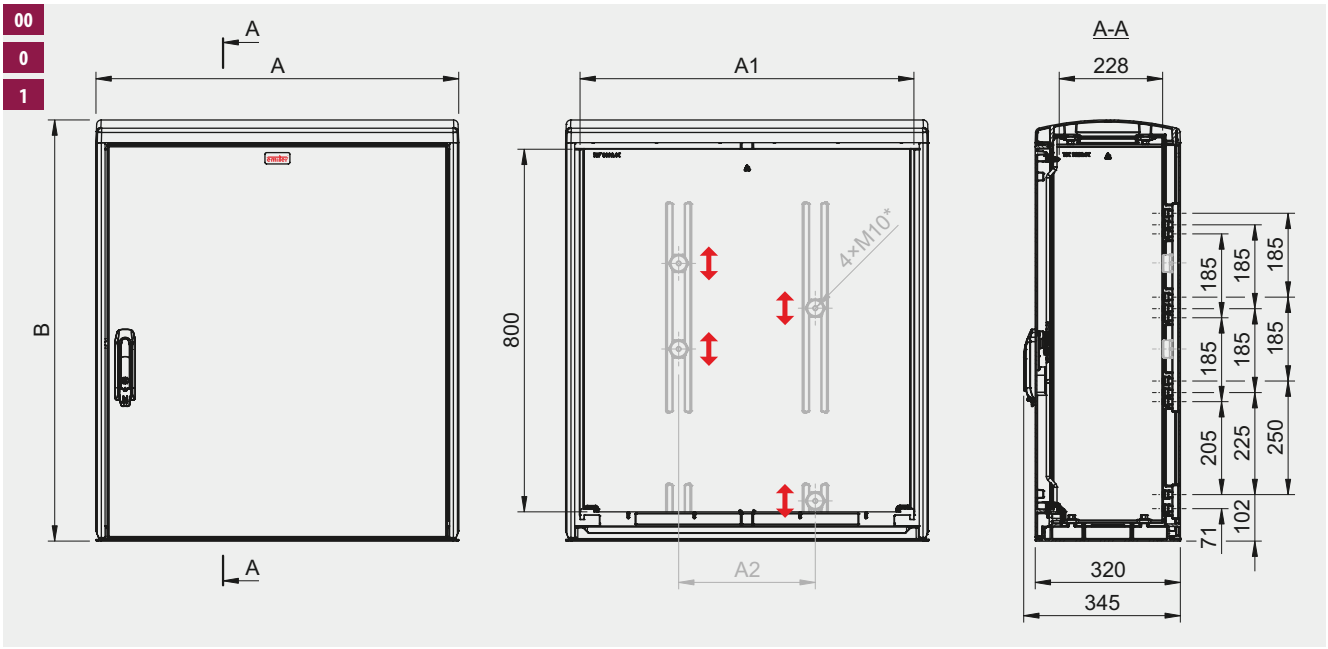

Größe / Size / Размер	Typ / Type / Тип	A	B	A1	A2	IP	Gehäuseboden / Base / Основание
DIN 00	DC 0044	470	922	406	-	IP44	-
	DCB 0044	470	929	406	-	IP44	+
	DC 0054	470	922	406	-	IP54	-
	DCB 0054	470	929	406	-	IP54	+
DIN 0	DC 044	605	922	541	-	IP44	-
	DCB 044	605	929	541	-	IP44	+
	DC 054	605	922	541	-	IP54	-
	DCB 054	605	929	541	-	IP54	+
DIN 1	DC 144	800	922	736	300	IP44	-
	DCB 144	800	929	736	300	IP44	+
	DC 154	800	922	736	300	IP54	-
	DCB 154	800	929	736	300	IP54	+

Der Hersteller behält sich das Recht vor, technische Änderungen vorzunehmen / The producer reserves the right to introduce technical modifications / Изготовитель оставляет за собой право внедрения технических изменений

* *siehe Seite 187 (IZO 10)*
See page 187 (IZO 10)
Смотри стр. 187 (IZO 10)

Gehäuse
Cabinets
Корпуса

2

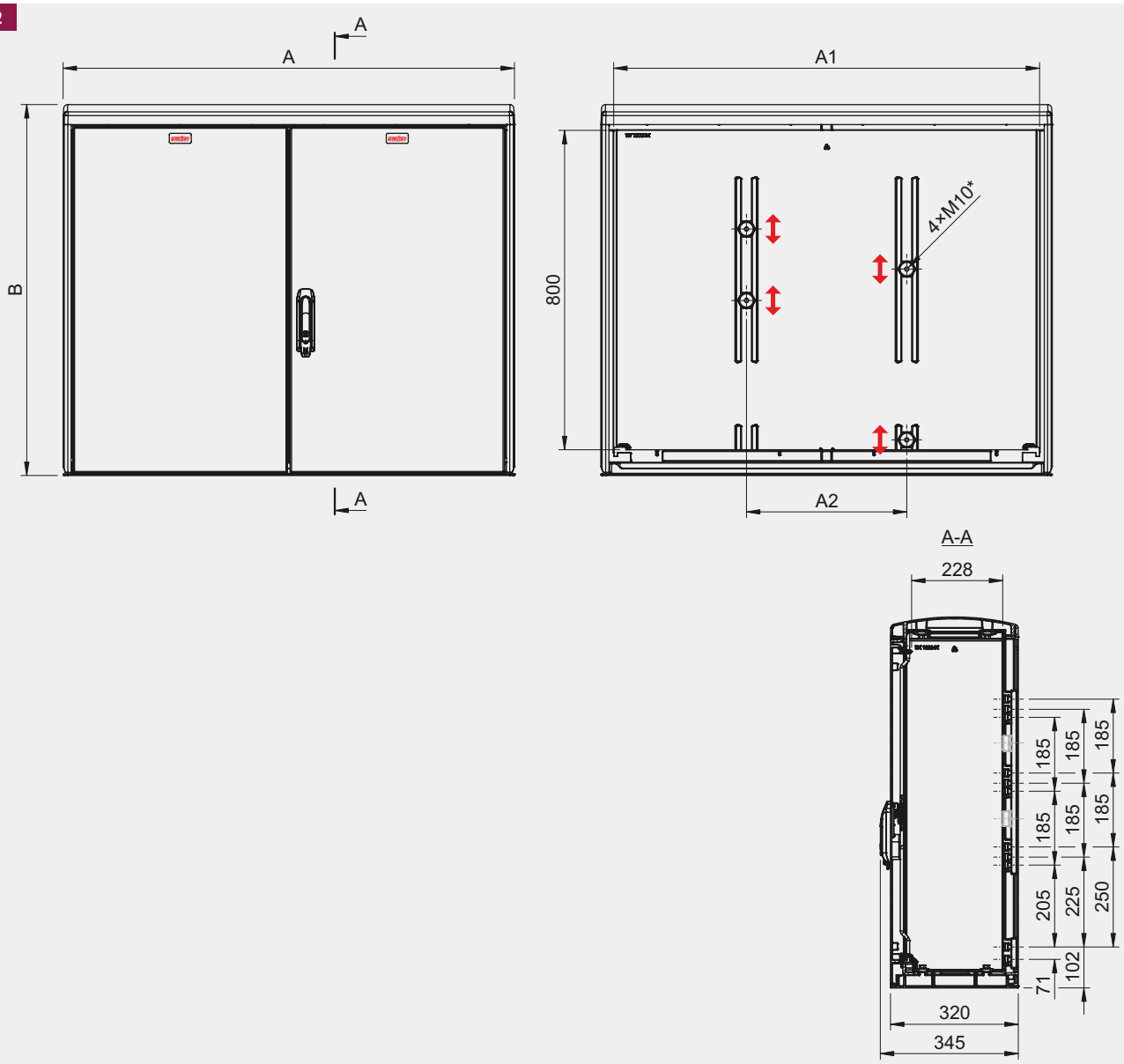

Größe / Size / Размер	Typ / Type / Тип	A	B	A1	A2	IP	Gehäuseboden / Base / Основание
DIN 2	**DC 244**	1130	922	1066	400	IP44	-
	DCB 244	1130	929	1066	400	IP44	+
	DC 254	1130	922	1066	400	IP54	-
	DCB 254	1130	929	1066	400	IP54	+

Der Hersteller behält sich das Recht vor, technische Änderungen vorzunehmen / The producer reserves the right to introduce technical modifications / Изготовитель оставляет за собой право внедрения технических изменений

* *siehe Seite 187 (IZO 10)*
See page 187 (IZO 10)
Смотри стр. 187 (IZO 10)

Gehäuse
Cabinets
Корпуса

0

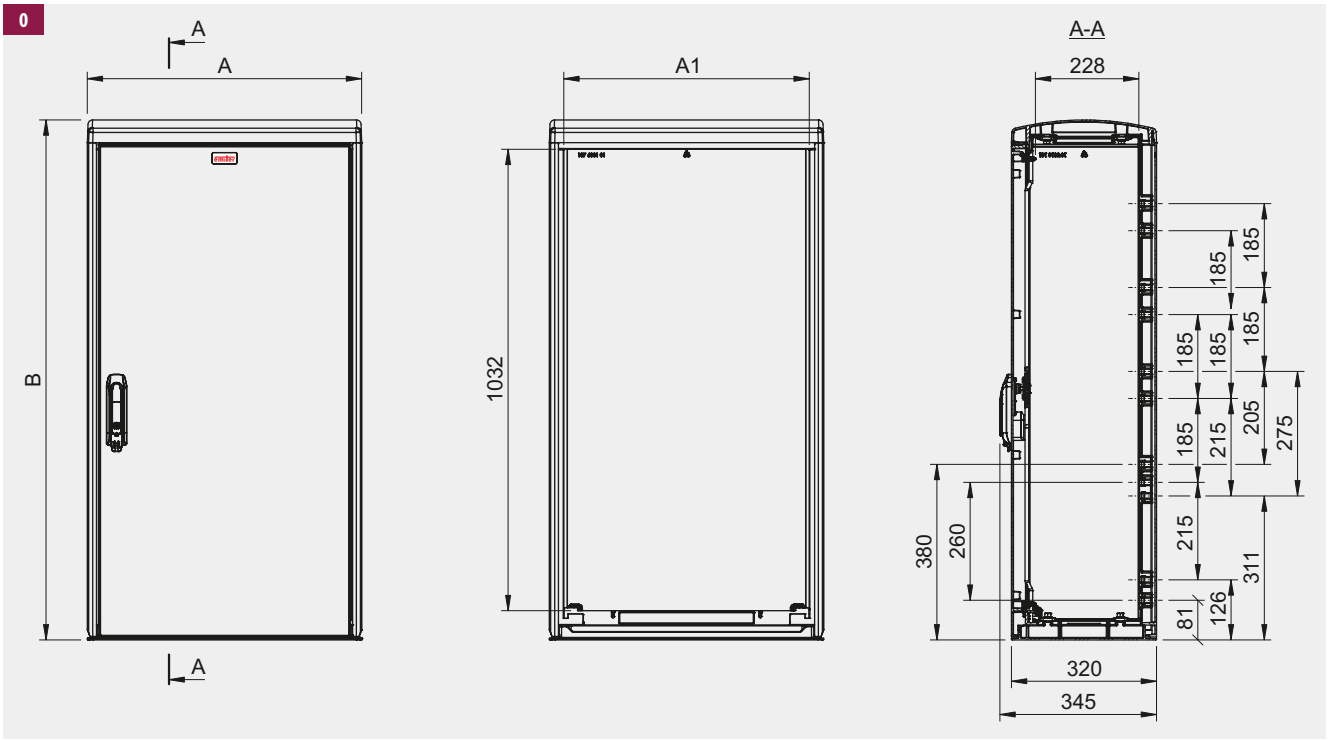

Größe / Size / Размер	Typ / Type / Тип	A	B	A1	A2	IP	Gehäuseboden / Base / Основание
DIN 0	DCWE 044	605	1140	541	-	IP44	-
	DCWEB 044	605	1147	541	-	IP44	+
	DCWE 054	605	1140	541	-	IP54	-
	DCWEB 054	605	1147	541	-	IP54	+

Der Hersteller behält sich das Recht vor, technische Änderungen vorzunehmen / The producer reserves the right to introduce technical modifications / Изготовитель оставляет за собой право внедрения технических изменений

Gehäuse
Cabinets
Корпуса

1
2

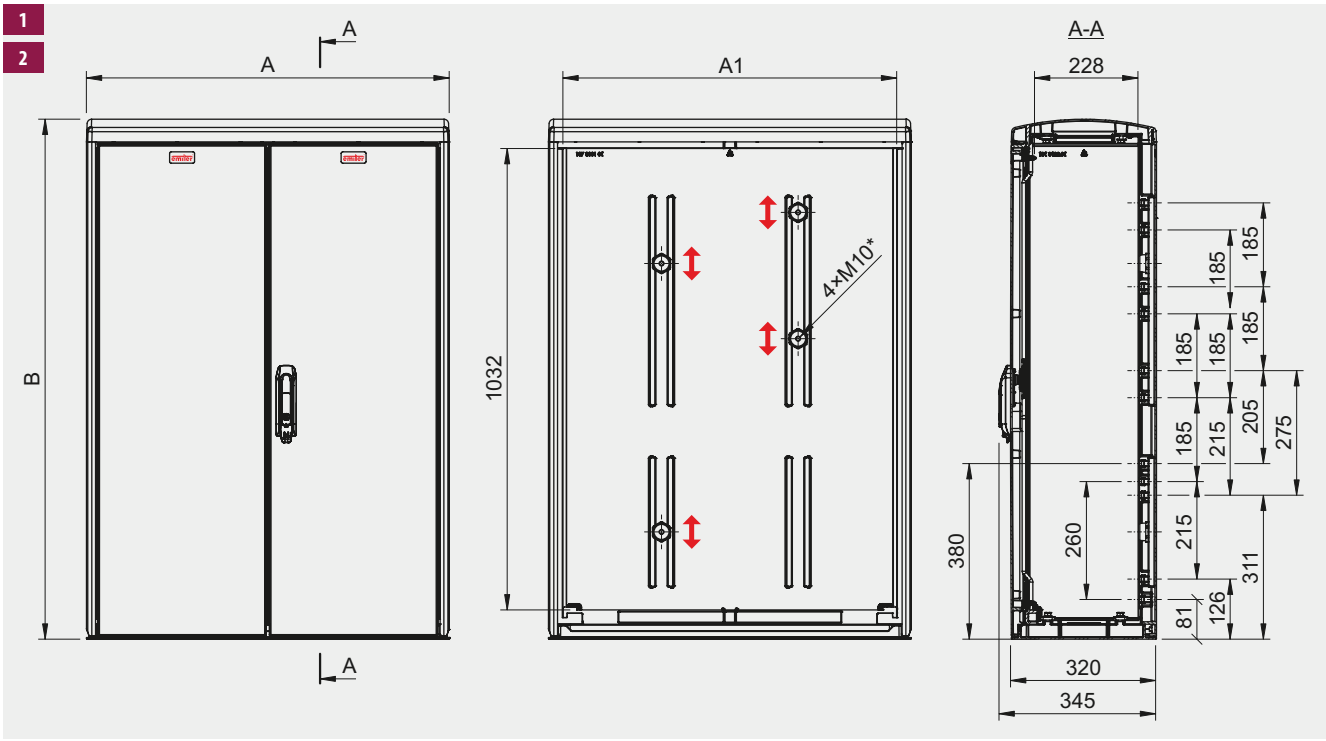

Größe / Size / Размер	Typ / Type / Тип	A	B	A1	A2	IP	Gehäuseboden / Base / Основание
DIN 1	DCWE 144	800	1140	736	300	IP44	-
	DCWEB 144	800	1147	736	300	IP44	+
	DCWE 154	800	1140	736	300	IP54	-
	DCWEB 154	800	1147	736	300	IP54	+
DIN 2	DCWE 244	1130	1140	1066	400	IP44	-
	DCWEB 244	1130	1147	1066	400	IP44	+
	DCWE 254	1130	1140	1066	400	IP54	-
	DCWEB 254	1130	1147	1066	400	IP54	+

Der Hersteller behält sich das Recht vor, technische Änderungen vorzunehmen / The producer reserves the right to introduce technical modifications / Изготовитель оставляет за собой право внедрения технических изменений

* *Optional - siehe Seite 187 (IZO 10)*
Option - See page 187 (IZO 10)
Опция - смотри стр. 187 (IZO 10)

Gehäusekonstruktion
Cabinet construction
Конструкция корпуса

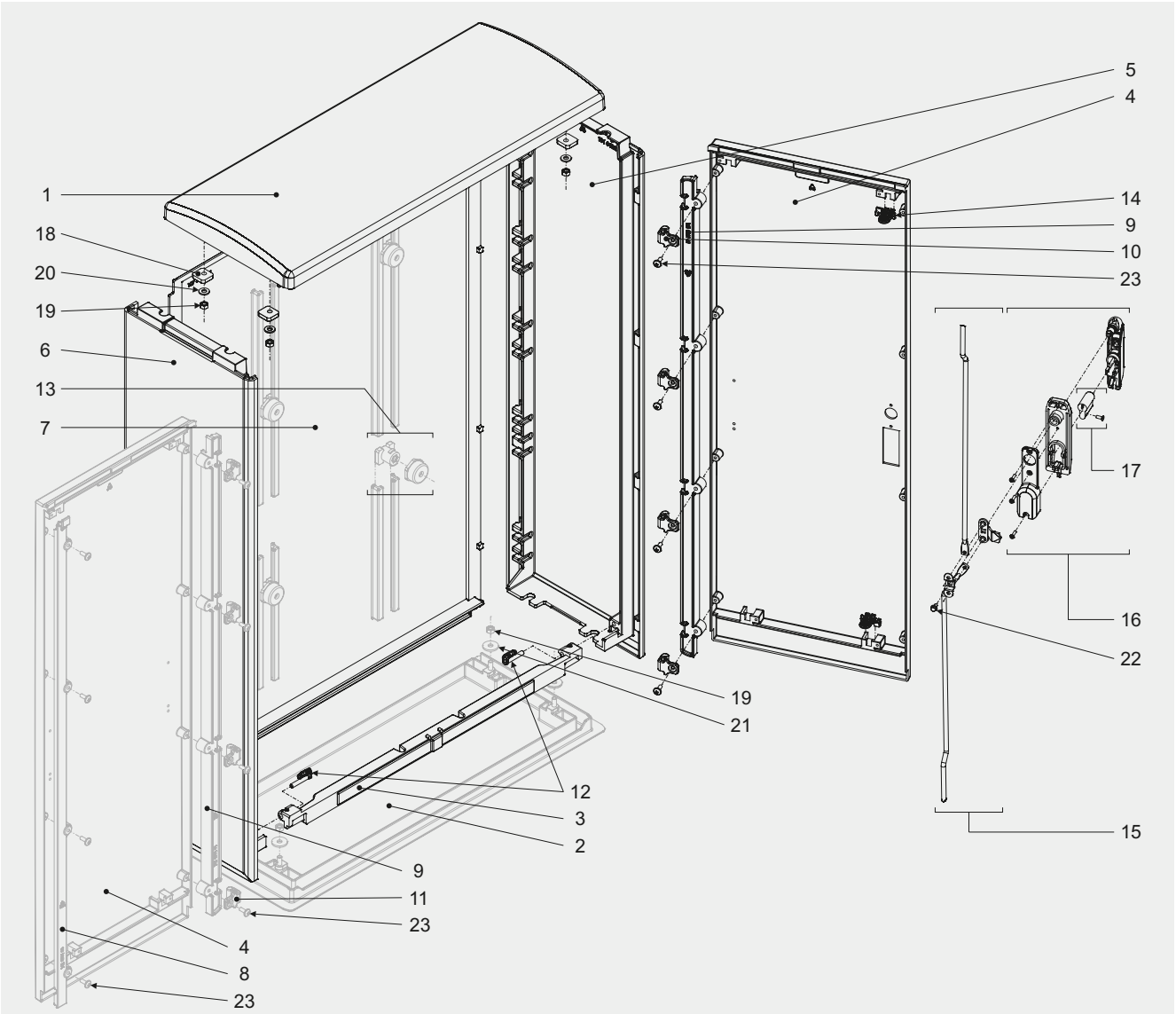

		Art.-Nr. / Art. no. / № арт.
1	Dach / Roof / Крыша	102 XX32 02
2	Gehäuseboden* / Base* / Основание*	108 XX32 00
3	Unterleiste / Bottom bar / Планка нижняя	113 XX03 00
4	Tür / Door / Дверь	104 XXXX 99
5	rechte Seitenteil / Right side / Стенка боковая правая	101 XX32 00
6	linke Seitenteil / Left side / Стенка боковая левая	101 XX32 01
7	Rückwand / Back wall / Стенка задняя	107 XXXX 01
8	Führungleiste Tür** / Door fash** / Планка двери**	121 030X 00
9	Seitenleiste Tür / Door side bar / Накладка двери боковая	121 030X 01
10	rechte Scharnier / Right hinge / Петля двери правая	933 0001-1
11	linke Scharnier** / Left hinge** / Петля двери левая**	933 0001-2
12	Universale Verriegelung BDN / Blocking system BDN / Универсальная защелка передней стенки BDN	919 0009
13	Verstellbarer Isolator*** / Flexible insulator*** / Изолятор подвижный***	*Seite 187 / page 187 / стр. 187*
14	Führungsstange Ø8 / Rod slideway Ø8 / Направляющая тяги Ø8	930 1104
15	Metalltreibstange / Steel strands / Тяги металлические	MT 000 00XX
16	Schloss / Lock / Замок	*Seite 243 / page 243 / стр. 243*
17	Profilhalbzylinder *(optional)* / Locking cylinder *(option)* / Сердцевина замка *(опция)*	*Seite 243 / page 243 / стр. 243*
18	Flachscheibe M8 / M8 flat washer / Подкладка прямоугольная M8	902 0002
19	Mutter M8 / M8 nut / Гайка M8	-
20	Scheibe M8 / M8 washer / Шайба M8	-
21	Große Scheibe M8 / M8 large washer / Большая шайба M8	-
22	Schraube M6×10 / M6×10 bolt / Болт M6×10	-
23	Schraube für Kunstoff 6,1×25 / Button head screw for plastics 6,1×25 / Шуруп для пластмасс 6,1×25	-

X Wert abhängig von Typ und Größe / Digit depends on the size or type / Цифра зависит от типа или размера
** nur für DCB und DCWEB / Only for DCB and DCWEB / Только для DCB и DCWEB*
*** nur für DC(B) 2, DCWE(B) 1 und DCWE(B) 2 / Only for DC(B) 2, DCWE(B) 1 and DCWE(B) 2 / Только для DC(B) 2, DCWE(B) 1 и DCWE(B) 2*
**** nur für DC(B) 1, DC(B) 2, DCWE(B) 1 und DCWE(B) 2 / Only for DC(B) 1, DC(B) 2, DCWE(B) 1 and DCWE(B) 2 / Только для DC(B) 1, DC(B) 2, DCWE(B) 1 и DCWE(B) 2*

Der Hersteller behält sich das Recht vor, technische Änderungen vorzunehmen / The producer reserves the right to introduce technical modifications / Изготовитель оставляет за собой право внедрения технических изменений

Sockel
Pedestals
Фундаменты

FD

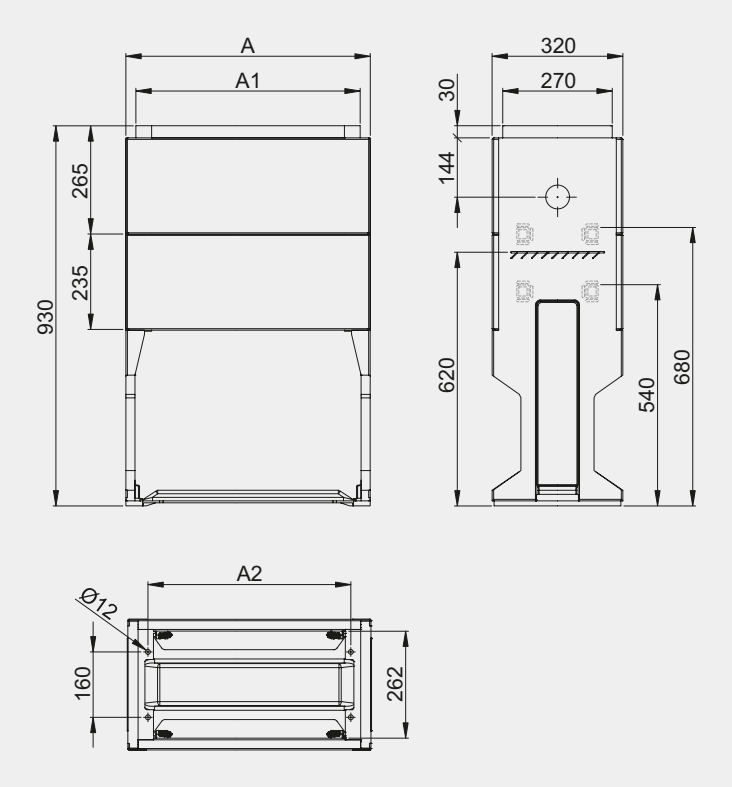



Größe / Size / Размер	Typ / Type / Тип	A	A1	A2	Art.-Nr. / Art. no. / № арт.
DIN 00	**FD 00**	460	410	360	FD 348 00
DIN 0	**FD 0**	595	545	495	FD 358 00
DIN 1	**FD 1**	790	740	690	FD 378 00
DIN 2	**FD 2**	1120	1070	1020	FD 398 00

Der Hersteller behält sich das Recht vor, technische Änderungen vorzunehmen / The producer reserves the right to introduce technical modifications / Изготовитель оставляет за собой право внедрения технических изменений

Sockel
Pedestals
Фундаменты

FD

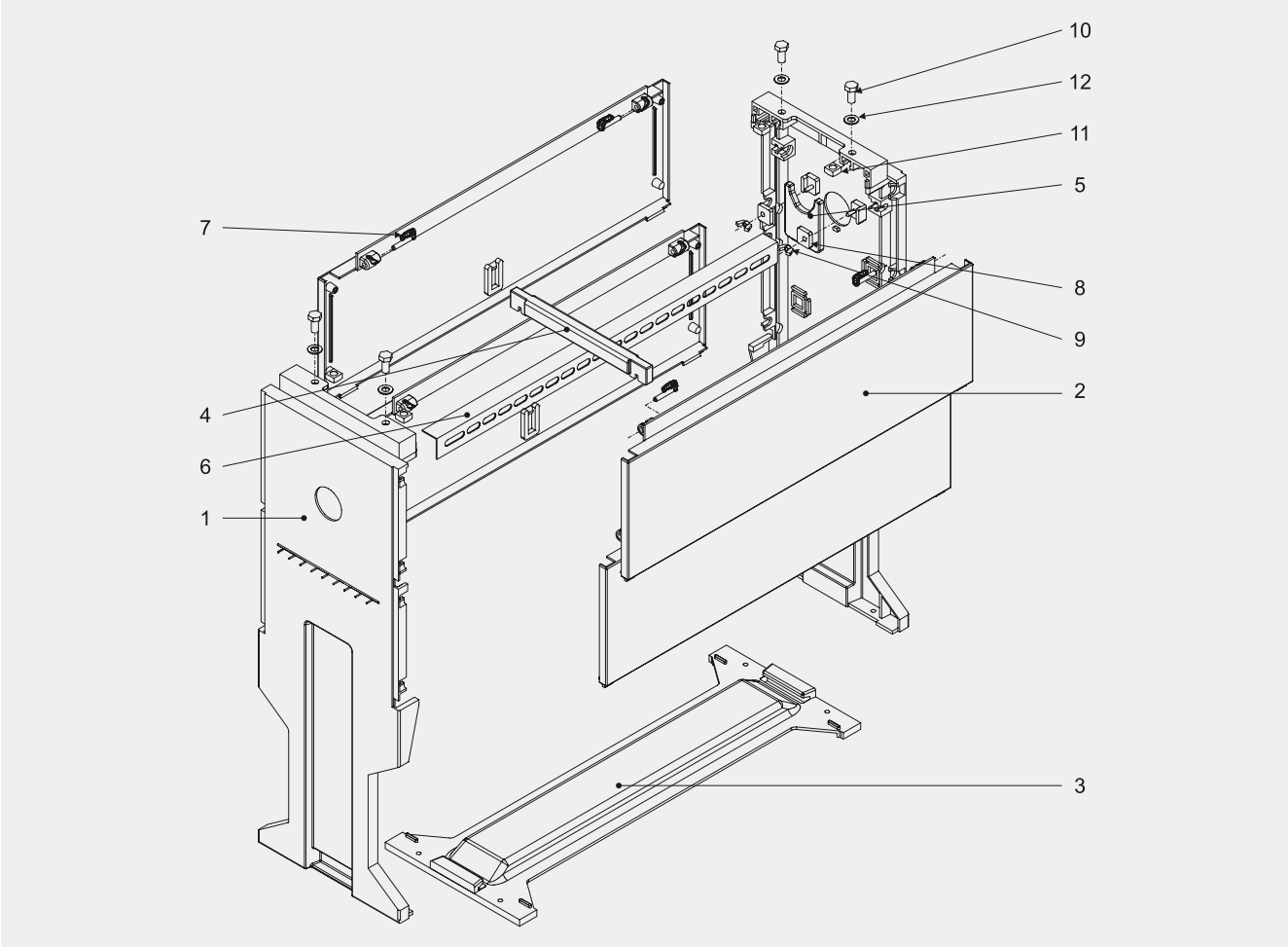

		Art.-Nr. / Art. no. / № арт.
1	Sockel-Seitenteil / Pedestal leg / Нога фундамента	106 9332 00
2	Sockel-Frontplatte / Front part of pedestal / Стенка фундамента	105 XX23 00
3	Sockelbodenplatte / Pedestal base / Основание фундамента	117 XX32 00
4	Abstandhalter RP 320* / Spacing bar RP 320* / Распорка RP 320*	920 8002
5	Kabelführung** / Outlet for temporary supply** / Временный ввод для кабелей**	*Seite 189 / page 189 / стр. 189*
6	Montageprofil** / Perforated angle bar** / Уголок перфорированный**	*Seite 187 / page 187 / стр. 187*
7	Universale Verriegelung BDN / Blocking system BDN / Механизм блокировки BDN	919 0009
8	Flachscheibe M6 / M6 flat washer / Подкладка прямоугольная M6	902 0001
9	Flügelmutter M6 / M6 wing nut / Гайка-барашек M6	-
10	Schraube M12×30 / M12×30 bolt / Болт M12×30	-
11	Vierkantmutter M12 / M12 square nut / Гайка квадратная M12	-
12	Scheibe M12 / M12 washer / Шайба M12	-

X Wert abhängig von Typ und Größe / Digit depends on the size or type / Цифра зависит от типа или размера
** nur für FD 1 und FD 2 / Only for FD 1 and FD 2 / Только для FD 1 и FD 2*
*** Optional / Option / Опция*

Der Hersteller behält sich das Recht vor, technische Änderungen vorzunehmen / The producer reserves the right to introduce technical modifications / Изготовитель оставляет за собой право внедрения технических изменений

Kurzsockel
Cable bases
Секция для кабелей

KD • KDB

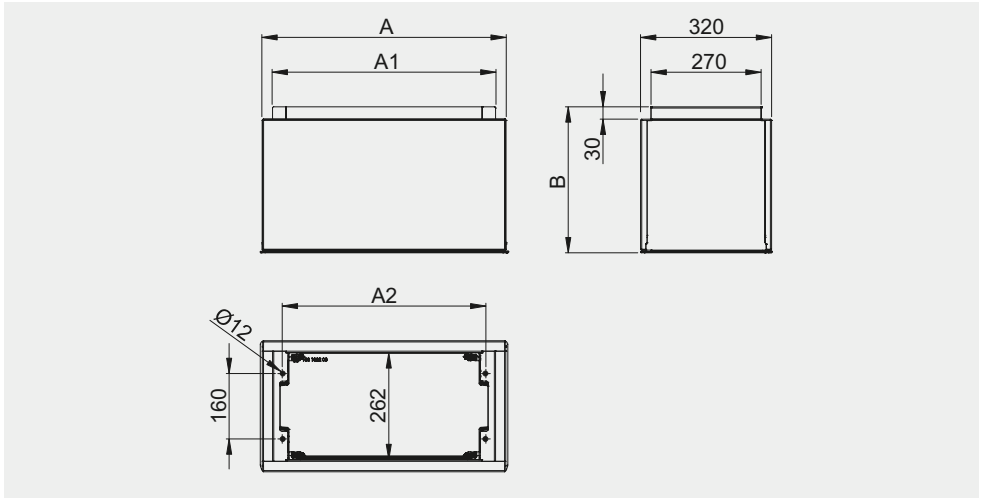



Rozmiar / Size / Tamaño	Typ / Type / Тип	A	B	A1	A2	Podstawa / Base / Base	Art.-Nr. / Art. no. / № арт.
DIN 00	KD 00	460	350	410	360	-	KD 348 00
	KDB 00	460	357	410	360	+	KD 348 10
DIN 0	KD 0	595	350	545	495	-	KD 358 00
	KDB 0	595	357	545	495	+	KD 358 10
DIN 1	KD 1	790	350	740	690	-	KD 378 00
	KDB 1	790	357	740	690	+	KD 378 10
DIN 2	KD 2	1120	350	1070	1020	-	KD 398 00
	KDB 2	1120	357	1070	1020	+	KD 398 10

Kurzsockelkonstruktion
Cable base construction
Конструкция секции для кабелей

KD • KDB

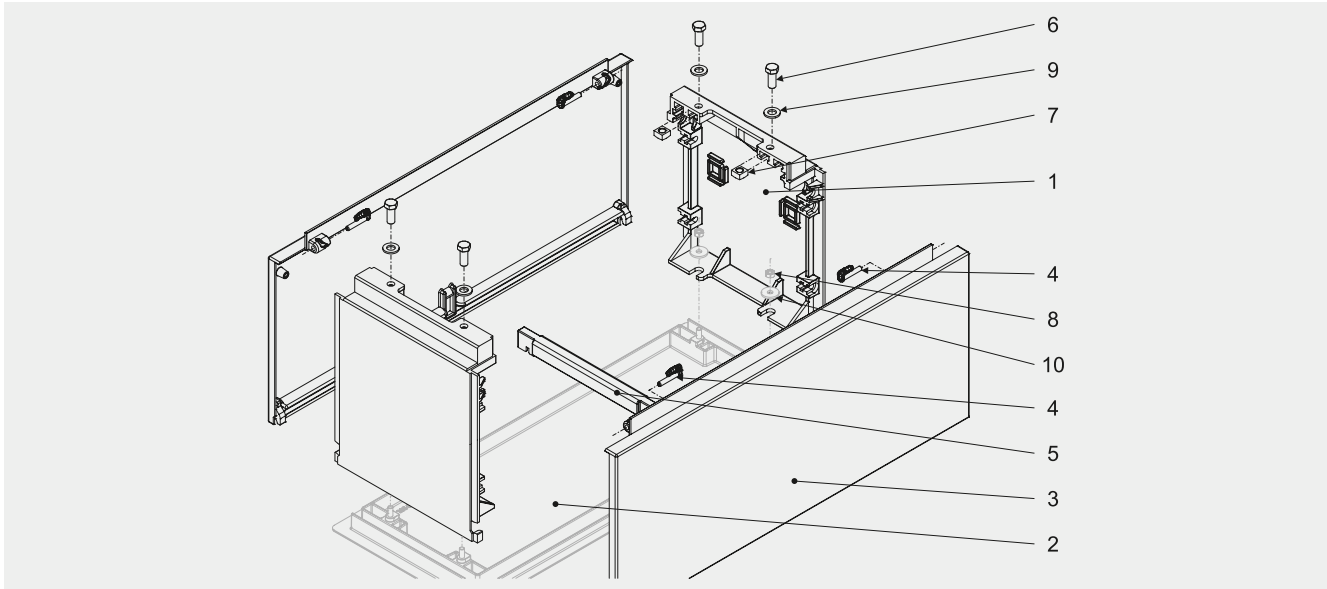

		Art.-Nr. / Art. no. / № арт.
1	Kurzsockel-Seitenteil / Side of cable base / Стенка секции для кабелей боковая	112 4632 00
2	Boden* / Base* / Основание*	108 XX32 00
3	Kurzsockel-Frontplatte / Front part of cable base / Стенка секции для кабелей передняя	105 XX32 00
4	Universale Verriegelung BDN / Blocking system BDN / Механизм блокировки BDN	919 0009
5	Abstandshalter RP 320** / Spacing bar RP 320** / Распорка RP 320**	920 8002
6	Schraube M12×30 / M12×30 bolt / Болт M12×30	-
7	Vierkantmutter M12 / M12 square nut / Гайка квадратная M12	-
8	Mutter M8* / M8 nut* / Гайка M8*	-
9	Scheibe M12 / M12 washer / Шайба M12	-
10	Große Scheibe M8* / M8 large washer* / Большая шайба M8*	-

X Cyfra zależna od rozmiaru lub typu / Digit depends on the size or type / Cifra que depende del tamaño o del tipo
** Nur für KDB / Only for KDB / Только для KDB*
*** Nur für KD 1 und KD 2 / Only for KD 1 and KD 2 / Только для KD 1 и KD 2*

Der Hersteller behält sich das Recht vor, technische Änderungen vorzunehmen / The producer reserves the right to introduce technical modifications / Изготовитель оставляет за собой право внедрения технических изменений

Montagesysteme für Geräte
Apparatus mounting systems
Системы установки устройств

Isolierstützer / Insulators / Изоляторы

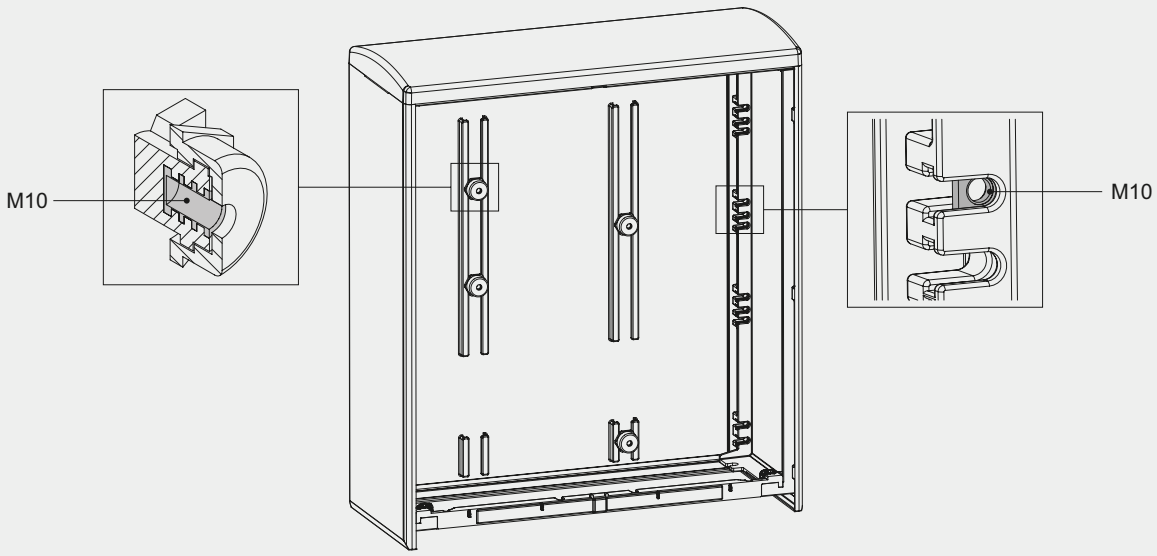

Montagehöhe / Height of assembly / Высота монтажа

- **Montagehöhe DC, DCB /** Height of assembly DC, DCB / Высота монтажа DC, DCB

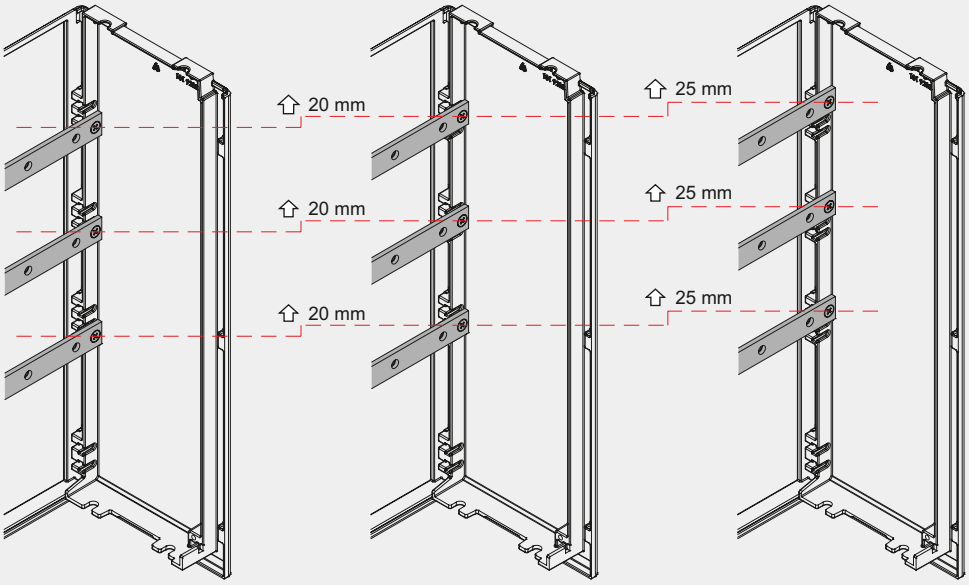

! *Maximales Drehmoment der Schrauben in den Isolatoren - 20 Nm /*
Recommended torque (max.): 20 Nm /
Максимальный момент затягивания винта в изоляторе - 20 Нм

Der Hersteller behält sich das Recht vor, technische Änderungen vorzunehmen / The producer reserves the right to introduce technical modifications / Изготовитель оставляет за собой право внедрения технических изменений

• **Montagehöhe DCWE, DCWEB** / Height of assembly DCWE, DCWEB / Высота монтажа DCWE, DCWEB

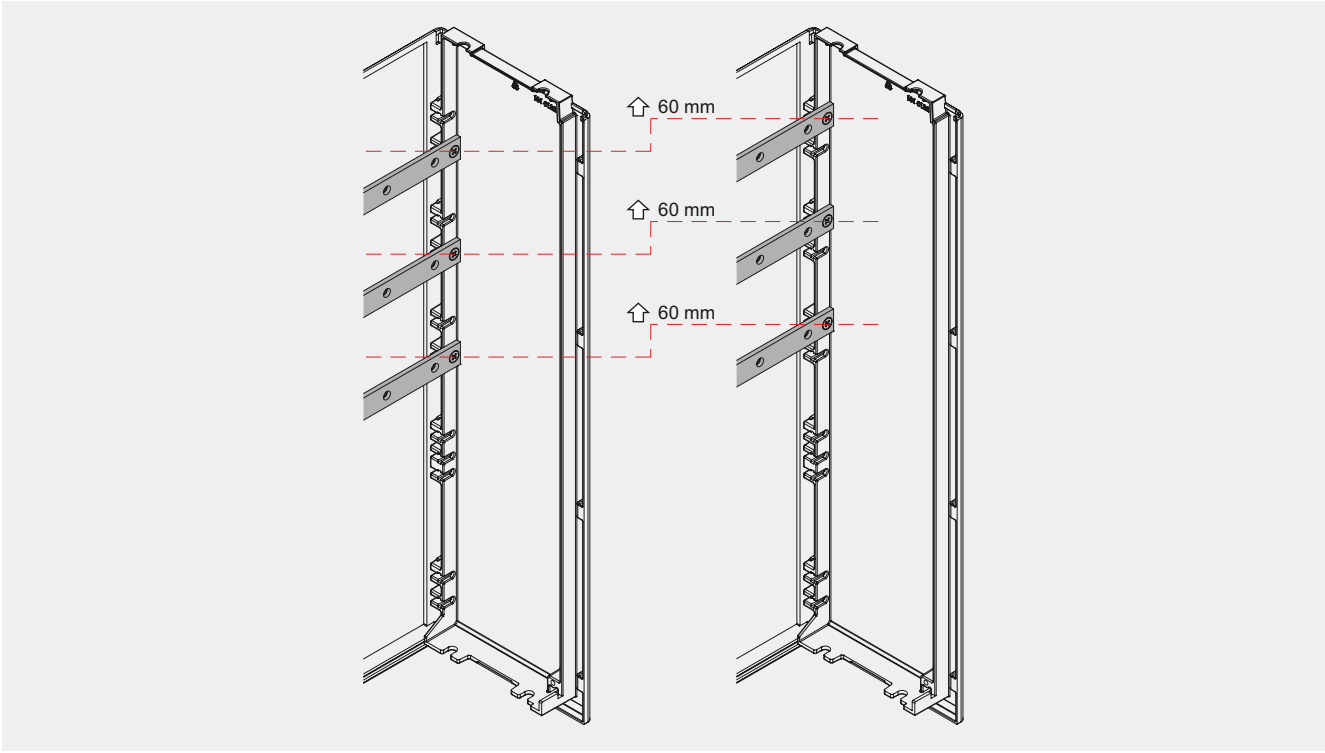

! *Maximales Drehmoment der Schrauben in den Isolatoren - 20 Nm /*
Recommended torque (max.): 20 Nm /
Максимальный момент затягивания винта в изоляторе - 20 Нм

Standardmäßiges Montagesystem / Standard assembling system / Стандартная система монтажа

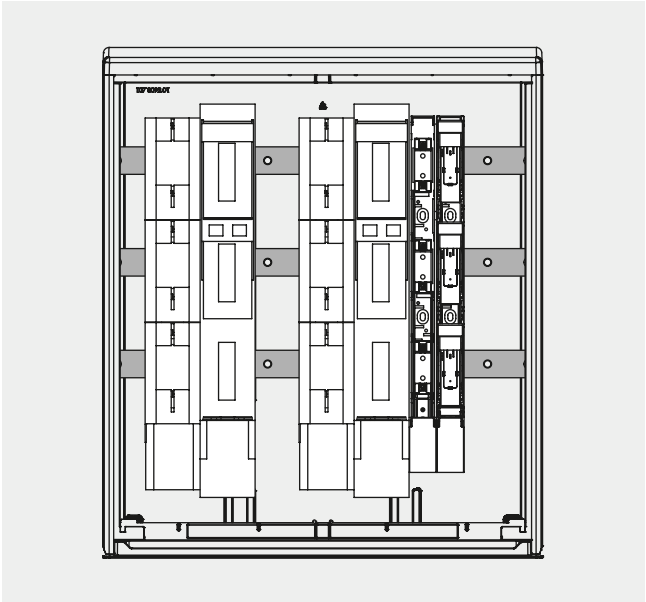

Trägerschienen / Carrying bars / Шины несущие

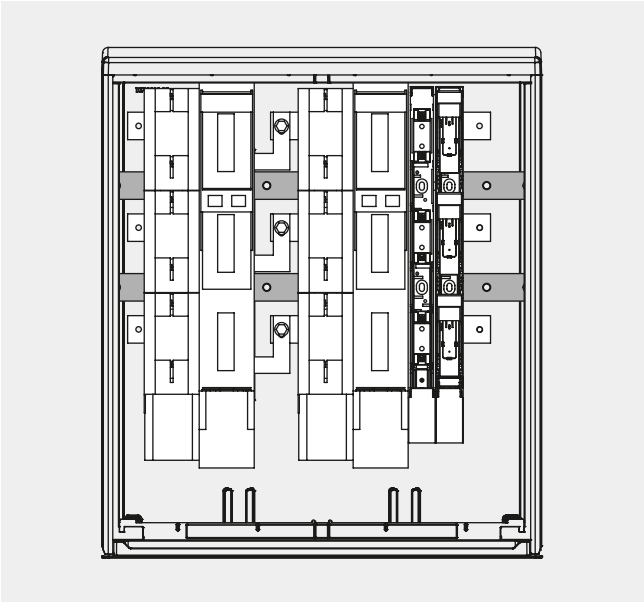

Der Hersteller behält sich das Recht vor, technische Änderungen vorzunehmen / The producer reserves the right to introduce technical modifications / Изготовитель оставляет за собой право внедрения технических изменений

Senkrechte Verbindungen
Vertical connections
Вертикальные комплекты

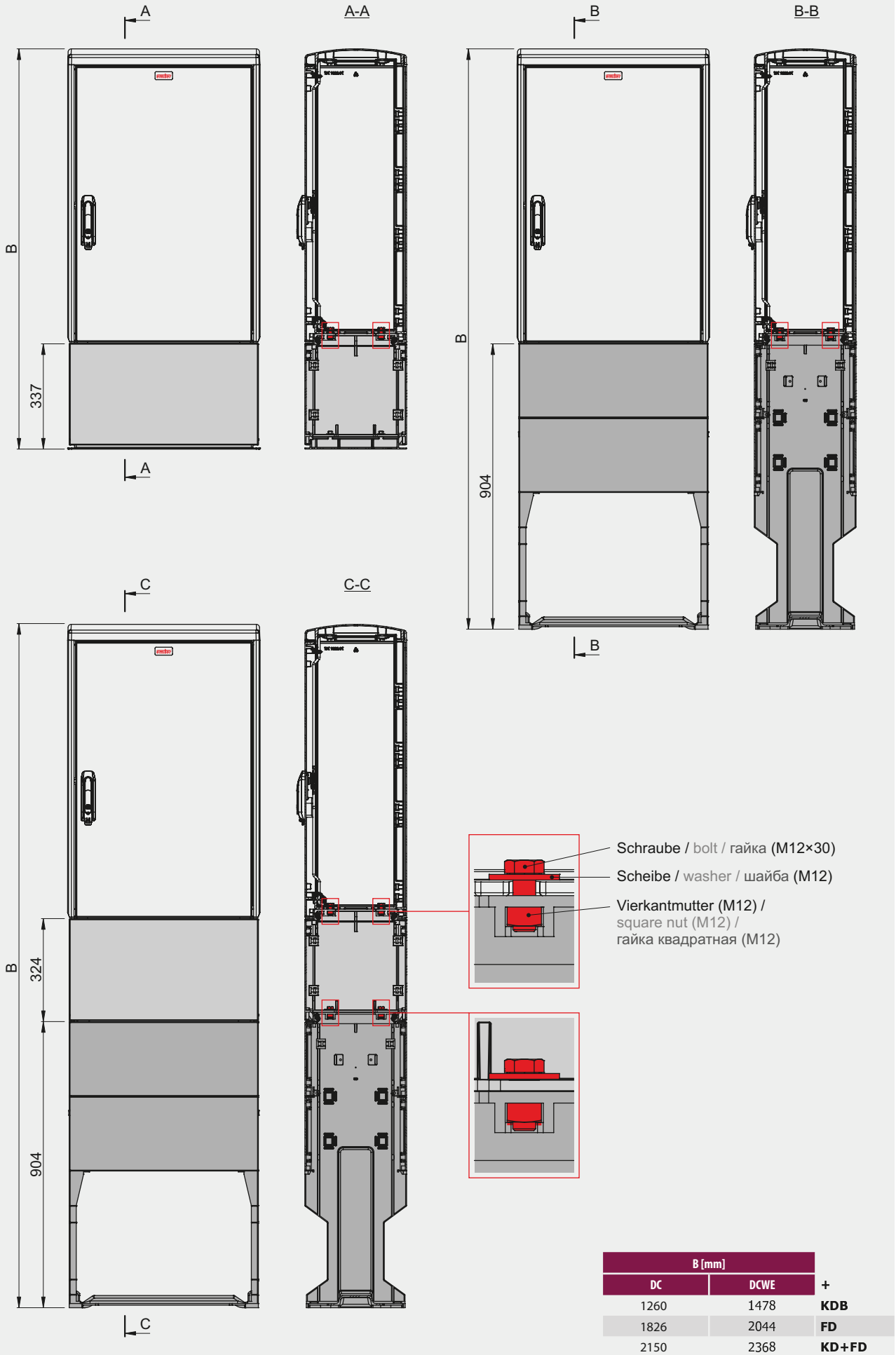

B [mm]		
DC	DCWE	+
1260	1478	KDB
1826	2044	FD
2150	2368	KD+FD

Der Hersteller behält sich das Recht vor, technische Änderungen vorzunehmen / The producer reserves the right to introduce technical modifications / Изготовитель оставляет за собой право внедрения технических изменений

Gehäuse-Belüftungssystem
Cabinet's ventilation system
Вентиляционная система корпуса

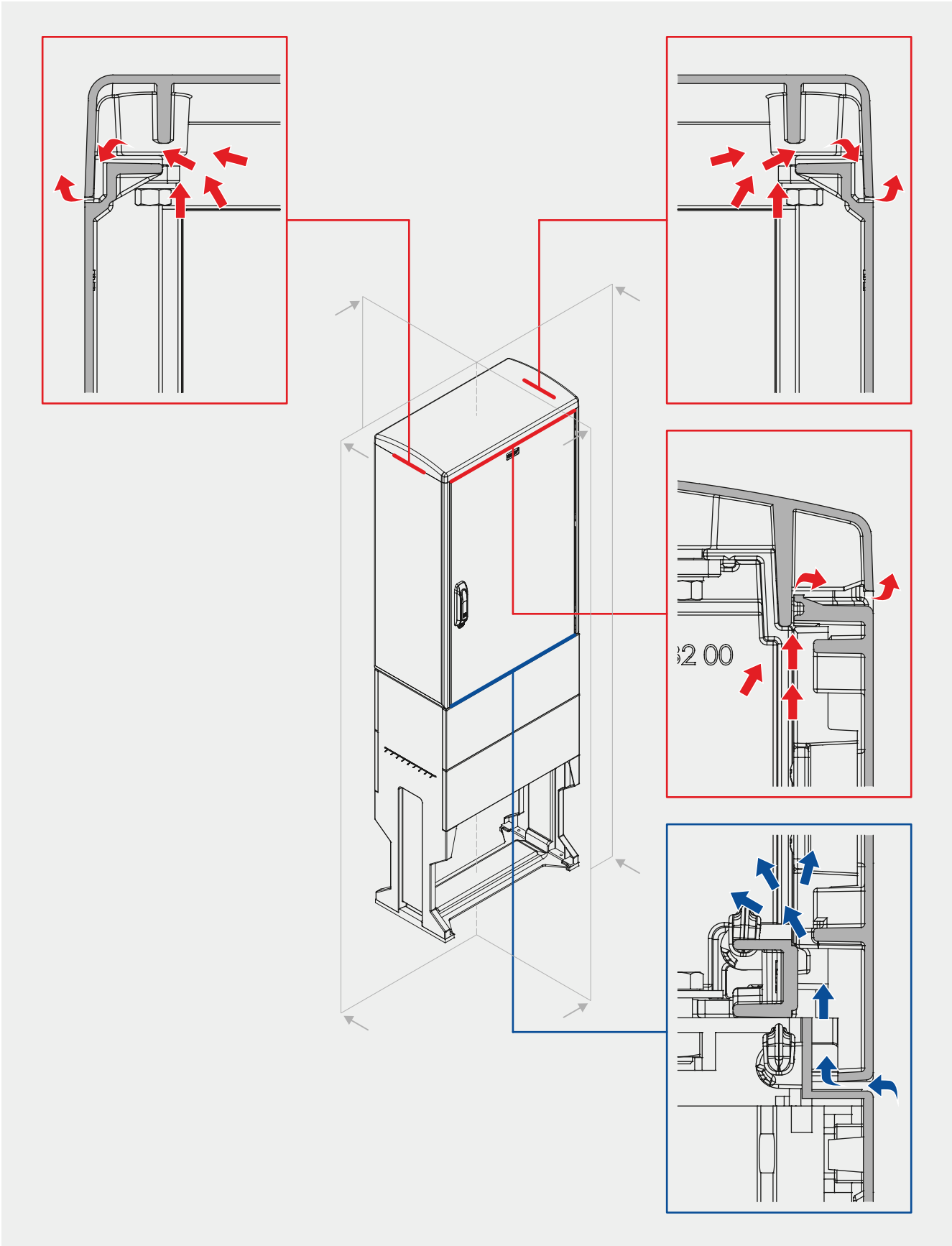

Der Hersteller behält sich das Recht vor, technische Änderungen vorzunehmen / The producer reserves the right to introduce technical modifications / Изготовитель оставляет за собой право внедрения технических изменений

Zusätzliche Ausstattung / Additional equipment / Дополнительное оснащение

Kupferschienen mit Einpressmuttern
Copper bars with pressed nuts
Шины медные с гайками

SZN

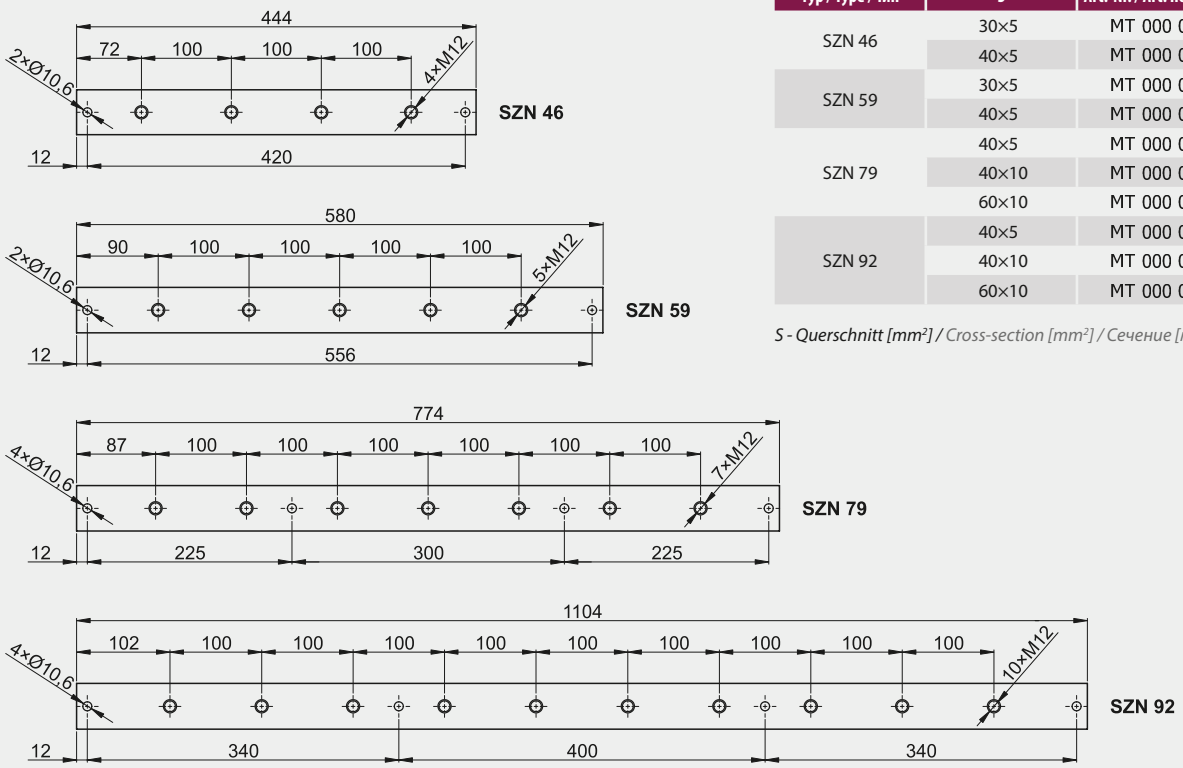

Typ / Type / Тип	S	Art.-Nr. / Art. no. / № арт.
SZN 46	30×5	MT 000 0014
	40×5	MT 000 0015
SZN 59	30×5	MT 000 0016
	40×5	MT 000 0017
SZN 79	40×5	MT 000 0018
	40×10	MT 000 0019
	60×10	MT 000 0020
SZN 92	40×5	MT 000 0021
	40×10	MT 000 0022
	60×10	MT 000 0023

S - Querschnitt [mm²] / Cross-section [mm²] / Сечение [мм²]

Kupferschienen mit Einpressmuttern
Copper bars with pressed nuts
Шины медные с гайками

SZR

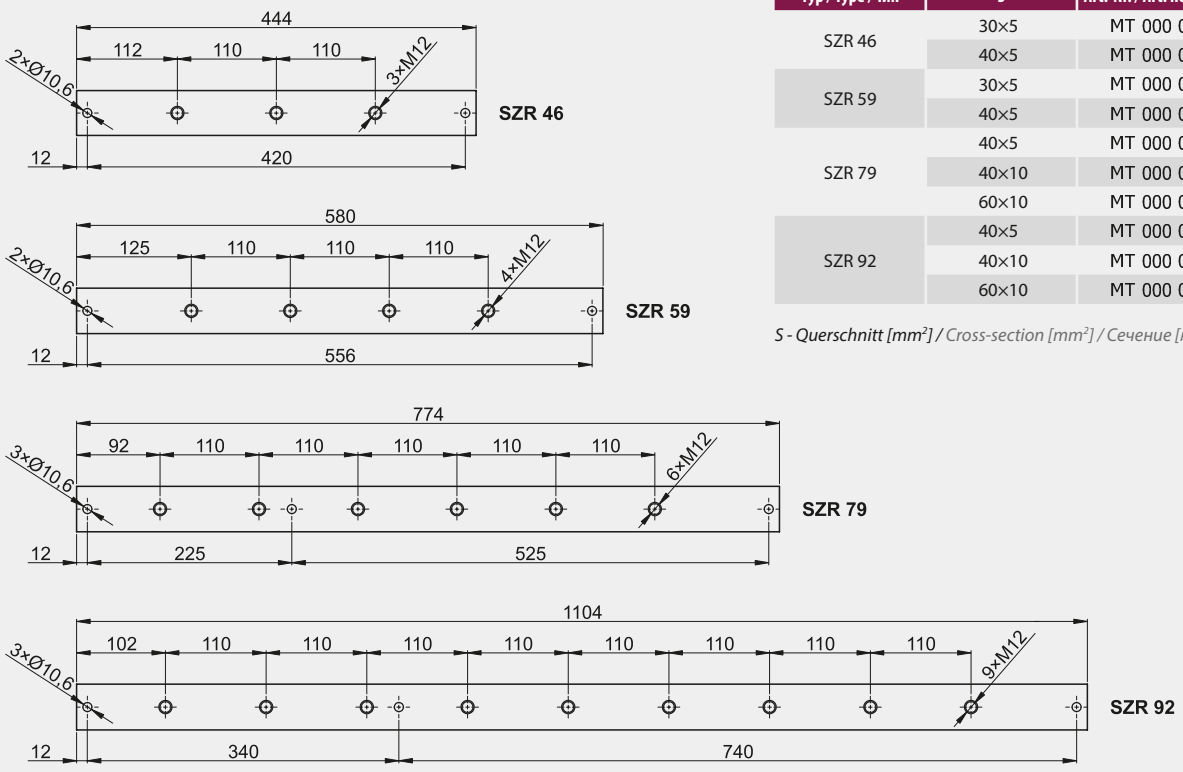

Typ / Type / Тип	S	Art.-Nr. / Art. no. / № арт.
SZR 46	30×5	MT 000 0024
	40×5	MT 000 0025
SZR 59	30×5	MT 000 0026
	40×5	MT 000 0027
SZR 79	40×5	MT 000 0028
	40×10	MT 000 0029
	60×10	MT 000 0030
SZR 92	40×5	MT 000 0031
	40×10	MT 000 0032
	60×10	MT 000 0033

S - Querschnitt [mm²] / Cross-section [mm²] / Сечение [мм²]

Der Hersteller behält sich das Recht vor, technische Änderungen vorzunehmen / The producer reserves the right to introduce technical modifications / Изготовитель оставляет за собой право внедрения технических изменений

Kupferschienen ungelocht
Copper bars without nuts
Шины медные без гаек

SZB

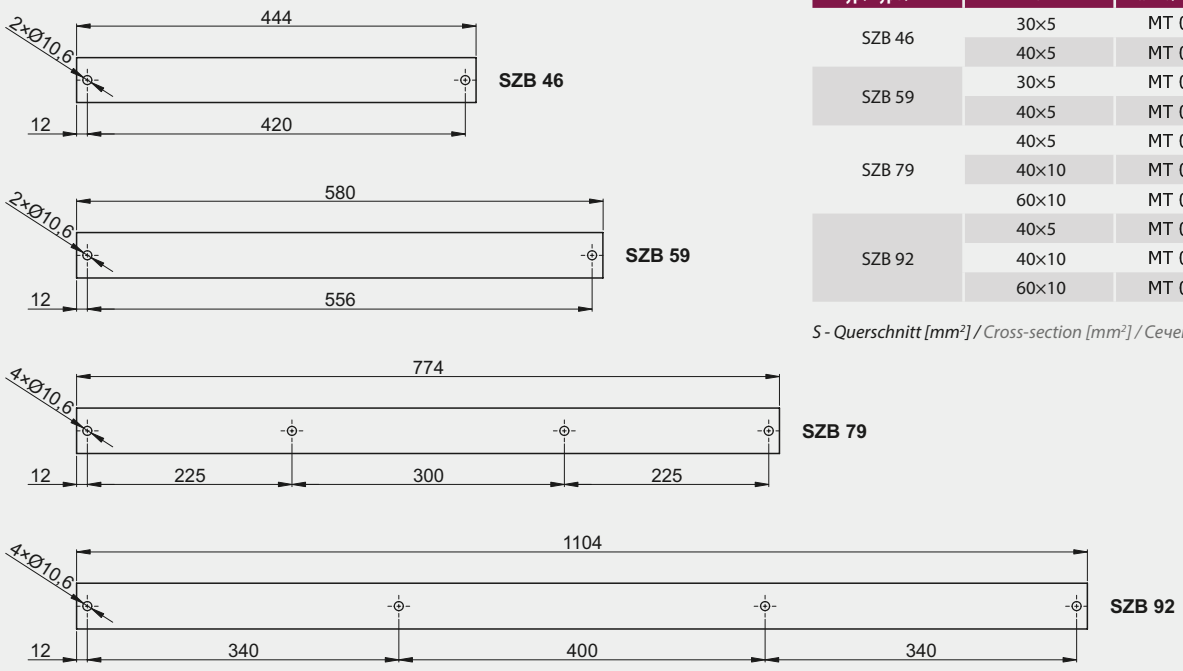

Typ / Type / Тип	S	Art.-Nr. / Art. no. / № арт.
SZB 46	30×5	MT 000 0034
	40×5	MT 000 0035
SZB 59	30×5	MT 000 0036
	40×5	MT 000 0037
SZB 79	40×5	MT 000 0038
	40×10	MT 000 0039
	60×10	MT 000 0040
SZB 92	40×5	MT 000 0041
	40×10	MT 000 0042
	60×10	MT 000 0043

S - Querschnitt [mm²] / Cross-section [mm²] / Сечение [мм²]

Kabelmontageprofile
Perforated angle bars
Уголки перфорированные

DKP



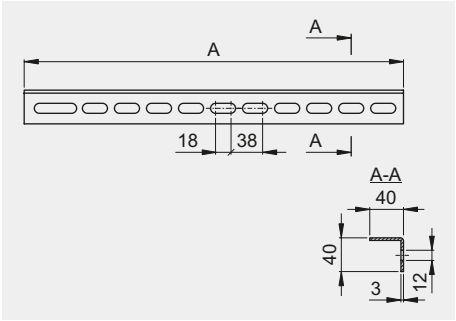

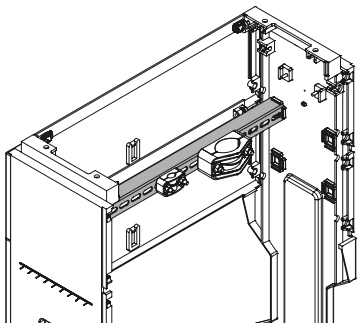

Typ / Type / Тип	A	Art.-Nr. / Art. no. / № арт.
DKP 46	450	M643
DKP 59	585	M644
DKP 79	784	M645
DKP 92	1110	M646

Verstellbarer Isolator
Flexible insulator
Изолятор подвижный

IZO



>DP (UP+GF)<

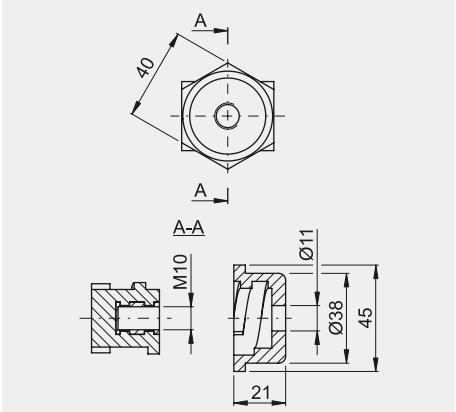

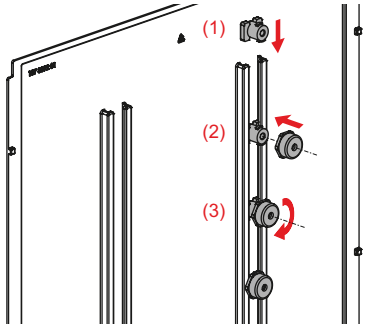

Typ / Type / Тип	Art.-Nr. / Art. no. / № арт.
IZO 10	927 6001

Der Hersteller behält sich das Recht vor, technische Änderungen vorzunehmen / The producer reserves the right to introduce technical modifications / Изготовитель оставляет за собой право внедрения технических изменений

Montageplatten
Mounting plates
Панели монтажные

PMI



>TP (PP)<

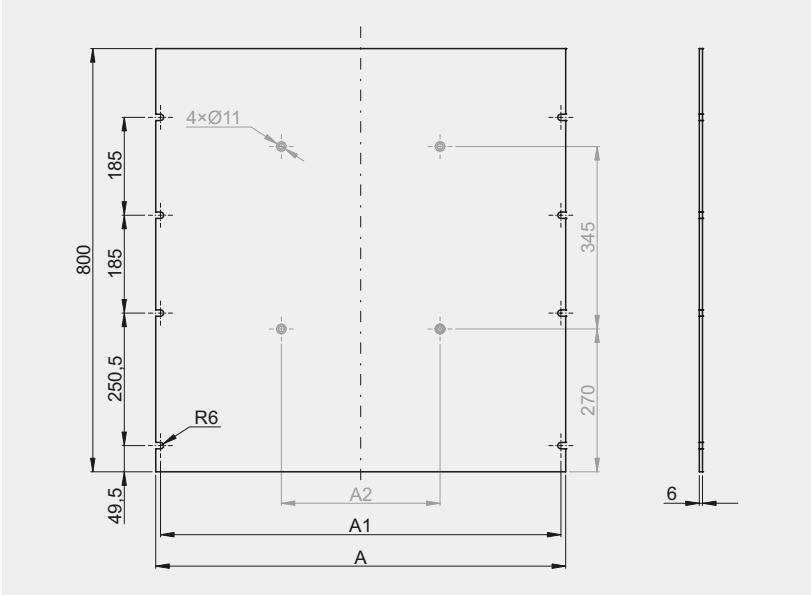

Typ / Type / Тип	A	A1	A2	Art.-Nr. / Art. no. / № арт.
PMI 00	445	427	-	M775
PMI 0	580	562	-	M776
PMI 1	775	757	300	M777
PMI 2	1105	1087	400	M778

! *Für DCE, DCB Gehäuse*
For DCE, DCB cabinets
Для корпусов типа DCE, DCB

Montageplatten
Mounting plates
Панели монтажные

PMIW



>TP (PVC)<

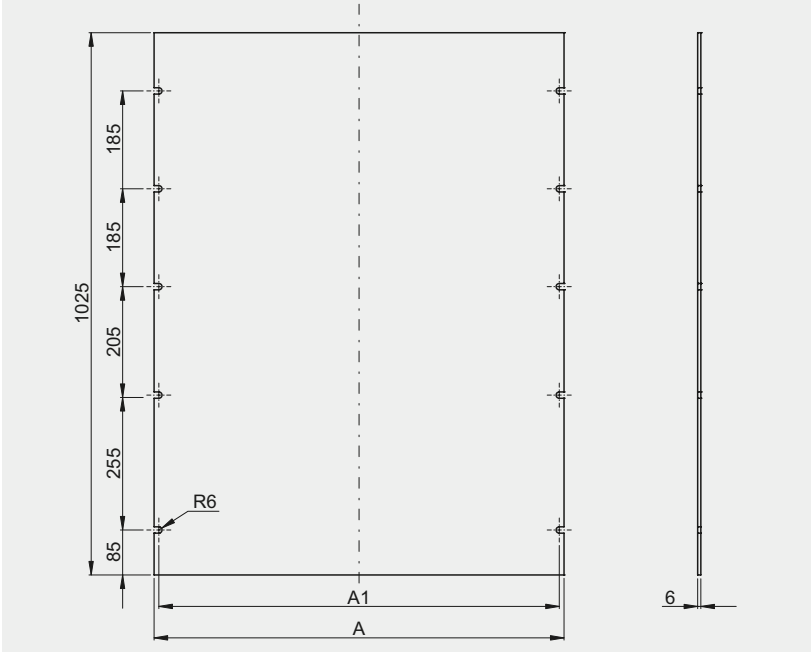

Typ / Type / Тип	A	A1	Art.-Nr. / Art. no. / № арт.
PMIW 0	580	562	M974
PMIW 1	775	757	M973
PMIW 2	1105	1087	M972

! *Für DCWE, DCWEB Gehäuse*
For DCWE, DCWEB cabinets
Для корпусов типа DCWE, DCWEB

Der Hersteller behält sich das Recht vor, technische Änderungen vorzunehmen / The producer reserves the right to introduce technical modifications / Изготовитель оставляет за собой право внедрения технических изменений

Kabelführung
Outlet for temporary supply
Временный ввод для кабелей

PRN



>DP (UP+GF)<

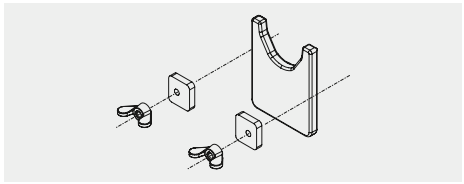

Typ / Type / Тип	Art.-Nr. / Art. no. / № арт.
PRN	911 6000

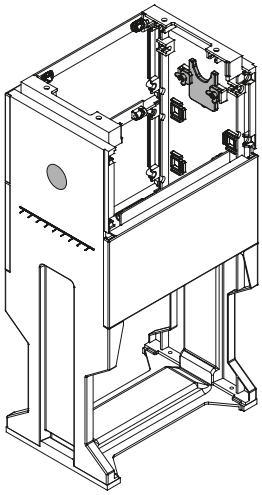

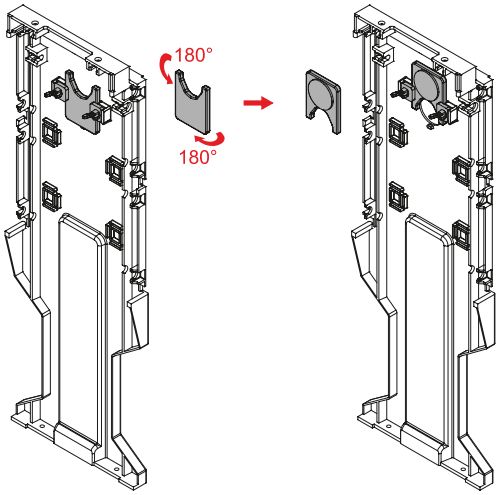

Gehäusebeleuchtung
Cabinet lighting
Освещение корпуса

OSW

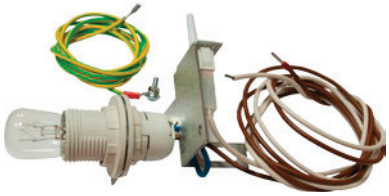

Typ / Type / Тип	Montageposition Mounting position Монтажное положение	Art.-Nr. / Art. no. / № арт.
OSW-DCWE/DC-R	rechts / right / справа	926 1005
OSW-DCWE/DC-L	links / left / слева	926 1007

Der Hersteller behält sich das Recht vor, technische Änderungen vorzunehmen / The producer reserves the right to introduce technical modifications / Изготовитель оставляет за собой право внедрения технических изменений