Powering Business Worldwide

Instruction Leaflet | **Istruzioni per il montaggio**
Montageanweisung | **安装说明**
Notice d'installation | **Инструкция по монтажу**
Instrucciones de montaje | **منشـــــور التعليمـــات**

07/21 IL03407048Z

DILM65-XRL, XTCEXRLD
DILM65-XSL, XTCEXSDLD

DILM65-XRL, XTCEXRLD

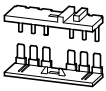

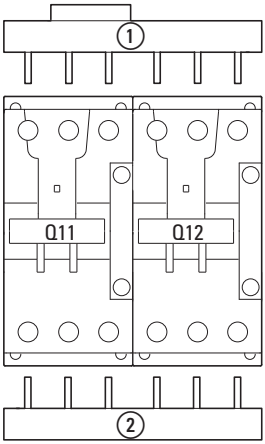

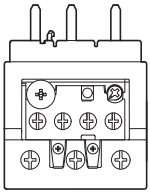

ZB65
XTOB...DC1

en **Electric current! Danger to life!**
Only skilled or instructed persons may carry out the following operations.

de **Lebensgefahr durch elektrischen Strom!**
Nur Elektrofachkräfte und elektrotechnisch unterwiesene Personen dürfen die im Folgenden beschriebenen Arbeiten ausführen.

fr **Tension électrique dangereuse !**
Seules les personnes qualifiées et averties doivent exécuter les travaux ci-après.

es **¡Corriente eléctrica! ¡Peligro de muerte!**
El trabajo a continuación descrito debe ser realizado por personas cualificadas y advertidas.

it **Tensione elettrica: Pericolo di morte!**
Solo persone abilitate e qualificate possono eseguire le operazioni di seguito riportate.

zh **触电危险！**
只允许专业人员和受过专业训练的人员进行下列工作。

ru **Электрический ток! Опасно для жизни!**
Только специалисты или проинструктированные лица могут выполнять следующие операции.

ar **! تحـذير ! تيـار كهربـائي ! خطـر مـوت**
لا تتـــم اعمـــال الصـــيانة و التركيـــب
! الا مـــن قبـــل العـــاملين المـــدربين

Spare parts	Z2 **3.3 Nm** (29.21 lb-in)

Ratings **600 V AC**	MANUAL MOTOR CONTROLLER **340B**	UL LISTED	CSA 165628

DILM65-XRL, XTCEXRLD	≦ 65 A
DILM65-XSL, XTCEXSDLD	

or – oder – ou – ó – oppure – 或者 – или – أو

Q11 = Q12	**Set**	**Spare parts**
DILM40, XTCE040D DILM50, XTCE050D DILM65, XTCE065D	DILM65-XRL XTCEXRLD	DILM65-XP2 + DILM65-XR XTCEXPBD + XTCEXRBD

	①	②
DILM65-XRL	DILM65-XP2	DILM65-XR
XTCEXRLD	XTCEXPBD	XTCEXRBD

DILM65-XSL, XTCEXSDLD

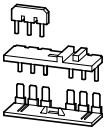

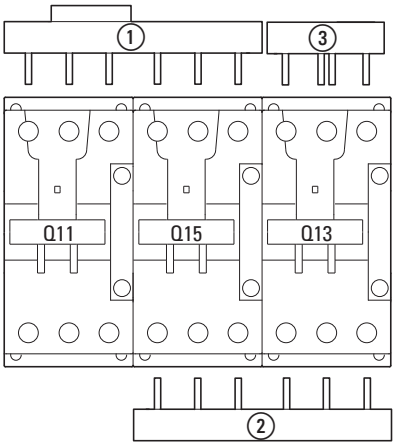

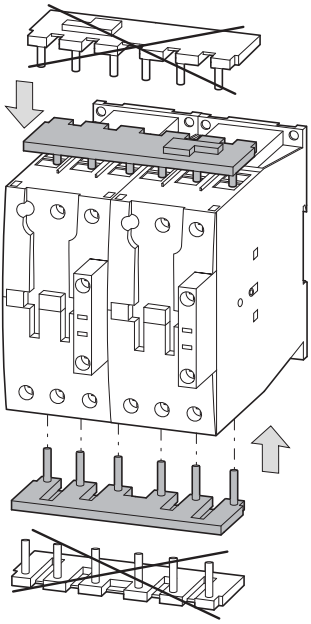

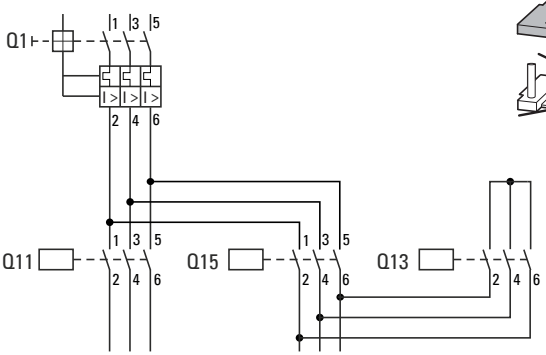

07/21 IL03407048Z

or – oder – ou – ó – oppure – 或者 – или – أو

Q11 =	Q15	Q13	Set	Spare parts
DILM40 XTCE040D…	DILM40 XTCE040D…	DILM40 XTCE040D…	DILM65-XSL XTCEXSDLD	DILM65-XP2 + DILM65-XR + DILM65-XS1 XTCEXPBD + XTCEXRBD + XTCEXSDBD
DILM50 XTCE050D…	DILM50 XTCE050D…			or – oder – ou – ó – oppure – 或者 – или – أو
DILM65 XTCE065D…	DILM65 XTCE065D…			DILM65-XRL + DILM65-XS1 XTCEXRLD + XTCEXSDBD

	①	②	③
DILM65-XSL	DILM65-XP2	DILM65-XR	DILM65-XS1
XTCEXSDLD	XTCEXPBD	XTCEXRBD	XTCEXSDBD

© 2005 Eaton Industries GmbH

EU: Eaton Industries GmbH, Hein-Moeller-Straße 7-11,
53115 Bonn, Germany
UK: Eaton Electric Ltd., P.O. Box 554, Abbey Park,
Southampton Road, Titchfield, PO14 4QA, United Kingdom

Eaton.com/contacts
Eaton.com/aftersales
Eaton.com/documentation
USA: **Eaton.com/eatoncare**

07/21 IL03407048Z

Eaton.com/recycling