I

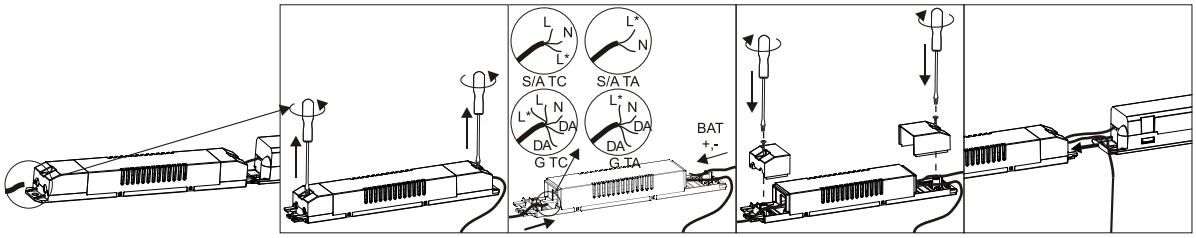

II

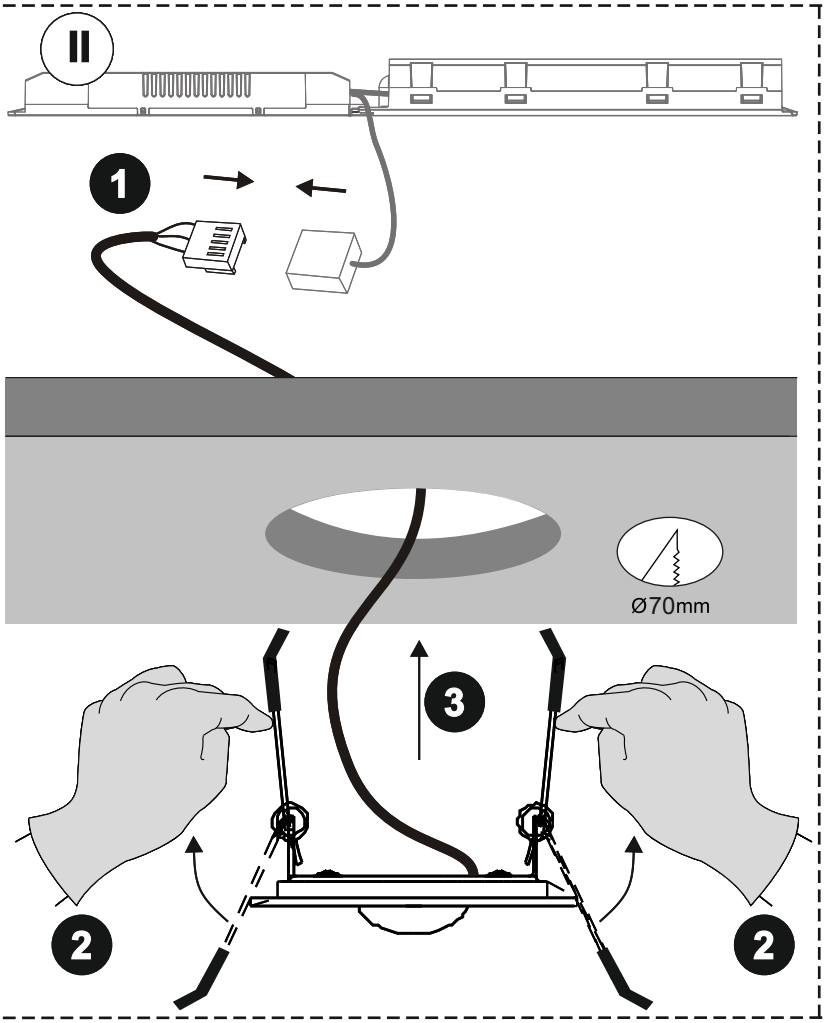

IP20

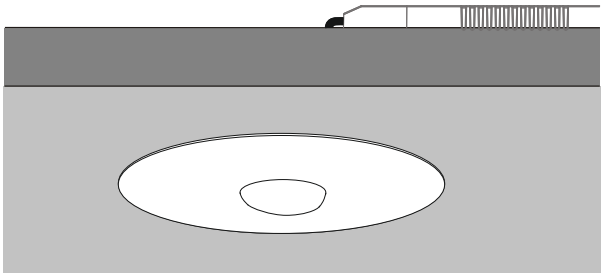

IP 54

CR

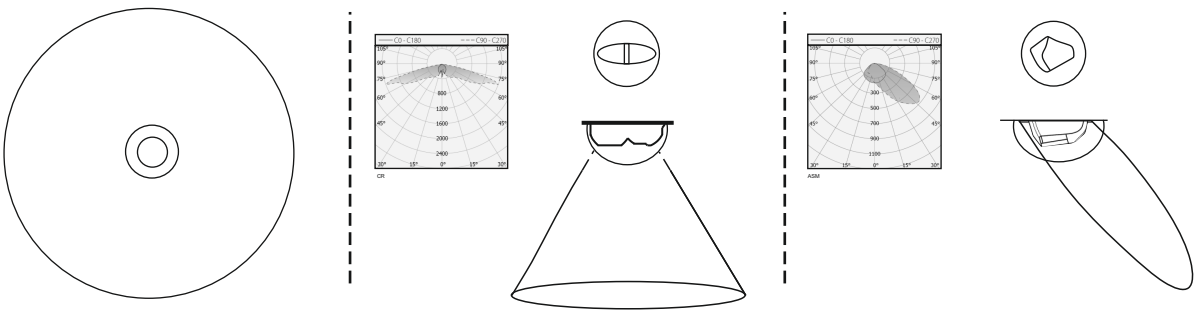

ASM

Źródło światła zastosowane w tej oprawie oświetleniowej powinno być wymieniane wyłącznie przez producenta lub jego przedstawiciela serwisowego lub podobnie wykwalifikowaną osobę.
The light source contained in this luminaire shall only be replaced by manufacturer or his service agent or a similiar qualified person.

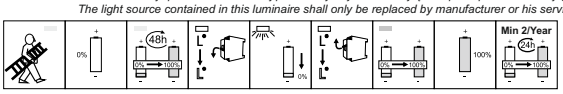

Akumulatory umieszczone w oprawie oświetleniowej są wymienialne.

Przy pierwszym użyciu oprawy należy baterię rozładować całkowicie, po czym ładować ją przez 48 godzin i powtórzyć cykl jeden raz.

When using the luminaire for the first time, the battery should be compleely dischaged, then it should be chaged or 48 hours and the cycle repeated once.

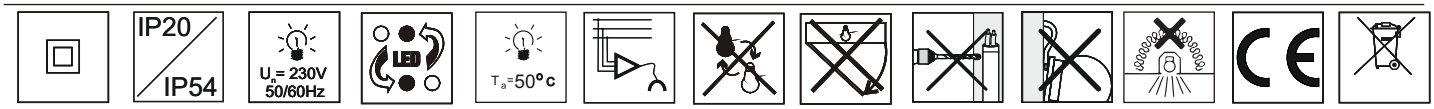

V.1039001E

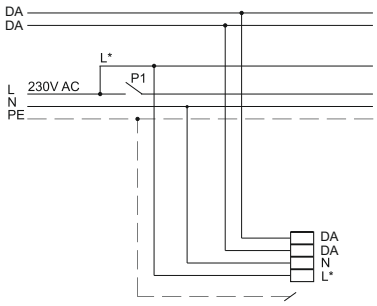

SYSTEM	MODE
CTI2 DALI	TA (NM)

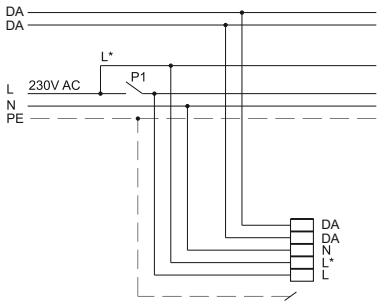

SYSTEM	MODE
CTI2 DALI	TC on/off(switch M)

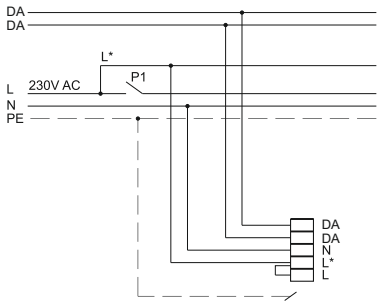

SYSTEM	MODE
CTI2 DALI	TC (M)

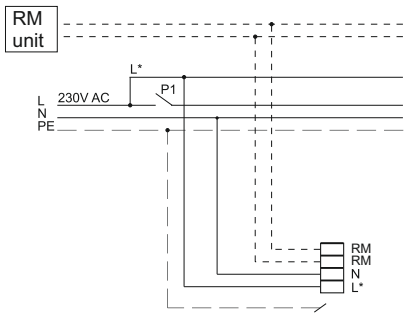

SYSTEM	MODE
ATI	TA (NM)

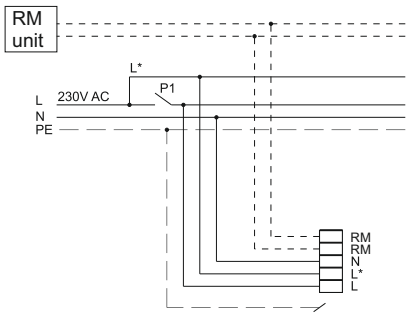

SYSTEM	MODE
ATI	TC on/off(switch M)

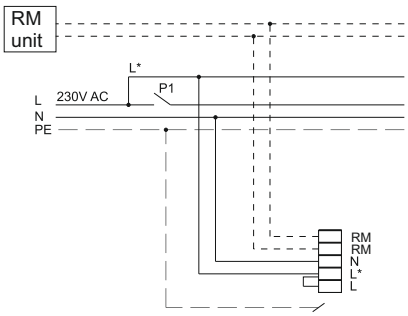

SYSTEM	MODE
ATI	TC (M)

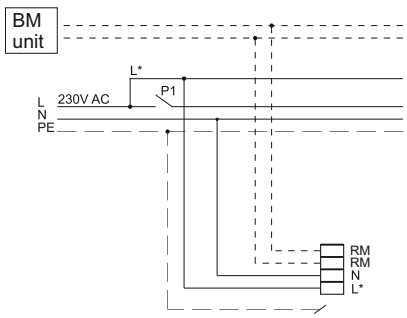

SYSTEM	MODE
STI	TA (NM)

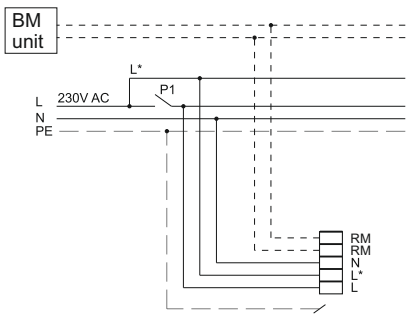

SYSTEM	MODE
STI	TC on/off(switch M)

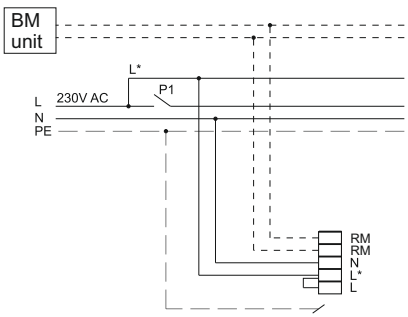

SYSTEM	MODE
STI	TC (M)

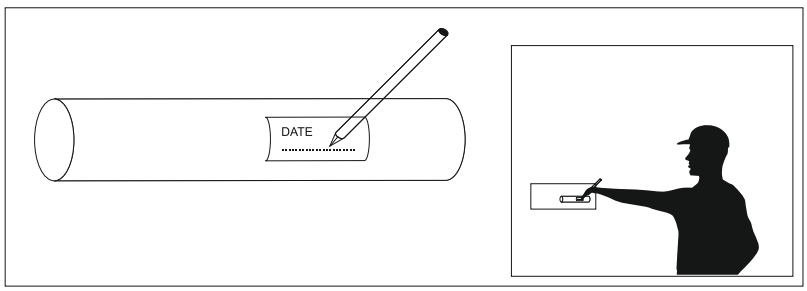

P1 - wyłącznik oświetlenia podstawowego
General lighting switch

— — — — dla opraw w I klasie (for Luminaires in Safety Class I)
- - - - - - opcjonalnie (optional)