

Klippon® Connect A-Series



Gefahr durch spannungführende Teile!
Danger from live parts!
Danger, présence de pièces sous tension !
Attenzione, componenti sotto tensione!
¡Peligro por piezas conductoras de energía!



Montage und Wartung nur durch eine Elektrofachkraft!
Installation and maintenance by qualified electricians only!
Le montage et l'entretien ne doivent être réalisés que par un électricien !
Montaggio e manutenzione solo da parte di un elettricista specializzato!
¡El montaje y el mantenimiento solo los debe llevar a cabo un electricista cualificado!

	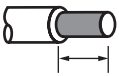
A... 1.5 ...	8 mm (0.31“)
A... 2.5 ...	10 mm (0.39“)
A... 4 ...	12 mm (0.47“)
A... 6 ...	12 mm (0.47“)
A... 10 ...	18 mm (0.70“)
A... 16 ...	18 mm (0.70“)

Weidmüller Interface GmbH & Co. KG
Klingenbergstraße 26
D-32758 Detmold
T +49 5231 14-0
F +49 5231 14-292083
www.weidmueller.com

Weidmüller

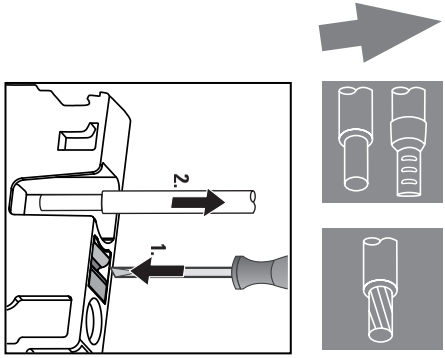

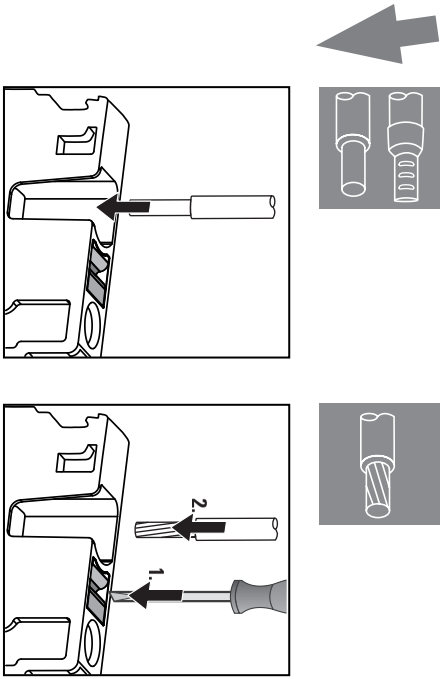

2451410000/03/03.2021