IP20 protected busbar system

BTVC DT NH1/2/3 185mm Three pole switching / One hand operated

pronutec
gorlan team



For more information:

Bottom connection

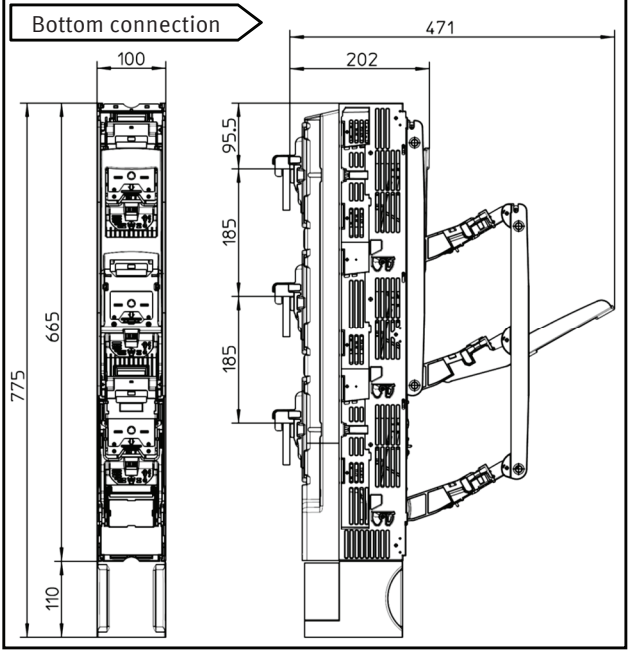

Top connection

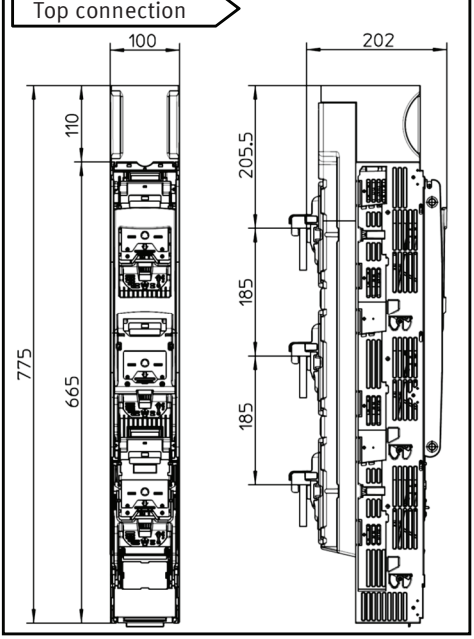

1.A Connection to the busbars

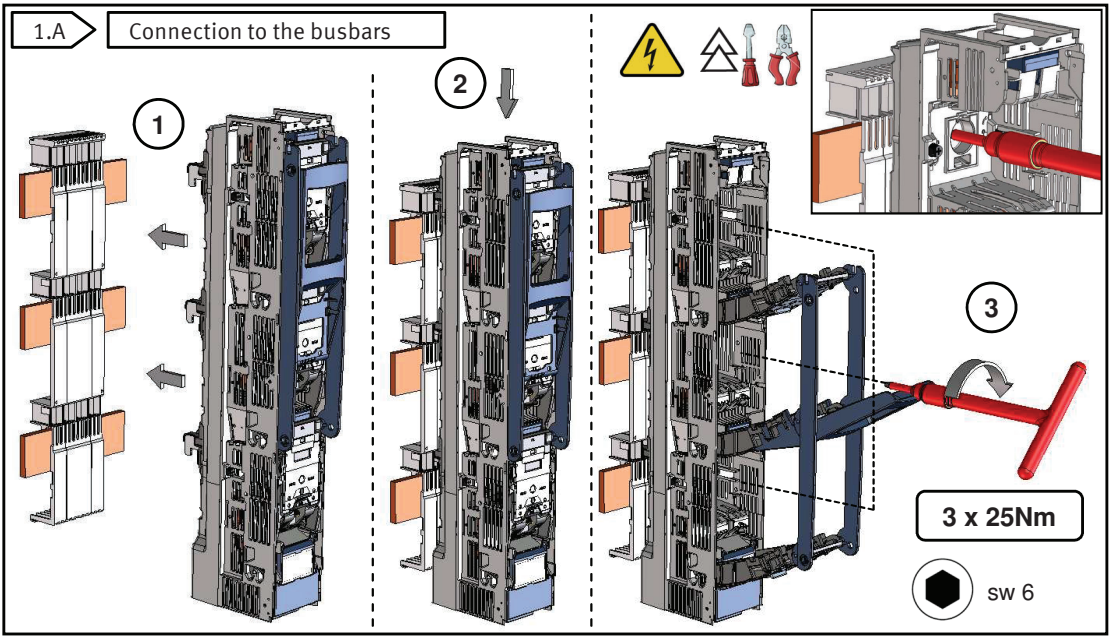

2 Terminals connection

XX Code XX Code	Type of clamp Anschlussvarianten	Torque Anzugsdrehmoment (Nm)	Cross section / Klemmenquerschnitt (mm²) rm	re	sm	se
00	M10 Bolt M10-Stehbolzen	32				
01	M10 Bolt Stainless Steel M10-Stehbolzen Edelstahl	32				
02	M12 Bolt M12-Stehbolzen	40		Cable lugs DIN 46235 Kabelschuhe DIN 46235 2x25mm² – 300mm² (max width / breite 43mm)		
03	M12 Bolt Stainless Steel M12-Stehbolzen Edelstahl	40				
04	M12 Nut Stainless Steel M12-Einpressmutter Mit Schraube Edelstahl	40				
06	Direct Terminal Flachdirektanschlussklemme	32	35-70	50	35-150	50-185
05	Aluminum V-terminal with reversible pressure pad V-Klemme, Aluminium, mit wendbarem Druckkissen	25	16-185	16-240	35-240	35-300
58	Aluminum V-terminal V-Klemme, Aluminium	25	35-240	35-150	35-240	50-240
49	Aluminum V-terminal with shear head screw V-Klemme, Aluminium, mit Scherkopfschraube	25	25-240	35-150	25-240	50-240
42	Aluminum Double V-terminal Doppel-V-Klemme, Aluminium	25	50-185	70-240	50-185	70-240
35	Steel V terminal V-Stahlrahmenklemme	40	35-120	35-150	50-185	50-240
55	Steel V terminal V-Stahlrahmenklemme	35	35-300	35-185	35-240	50-300

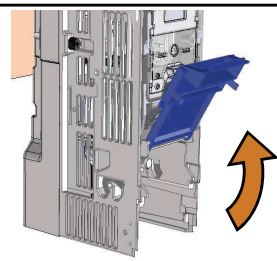

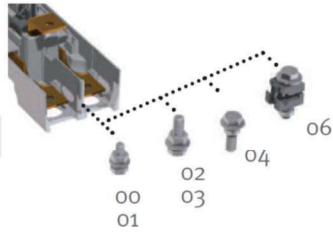

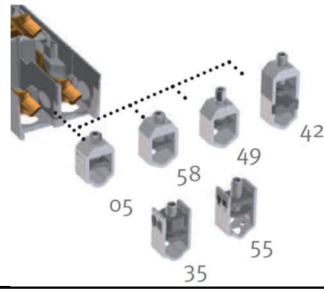

3 Fuse connection/disconnection

ON / OFF: MOVE LEVER QUICKLY!

EIN-UND AUSSCHALTEN: SCHNELL SCHALTEN!

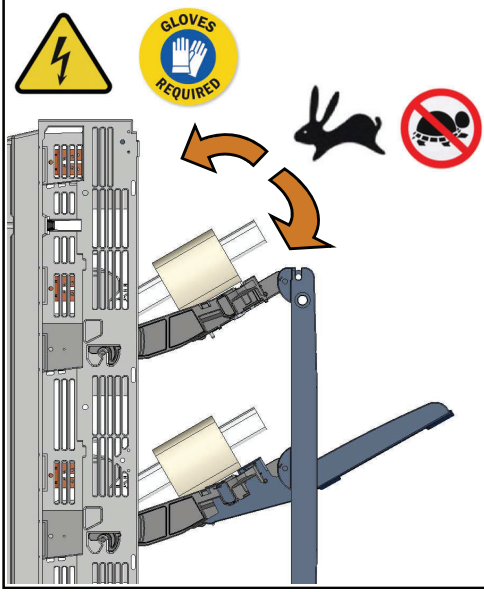

Install/remove fuse

IN

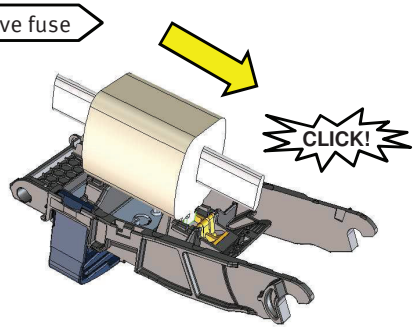

OUT

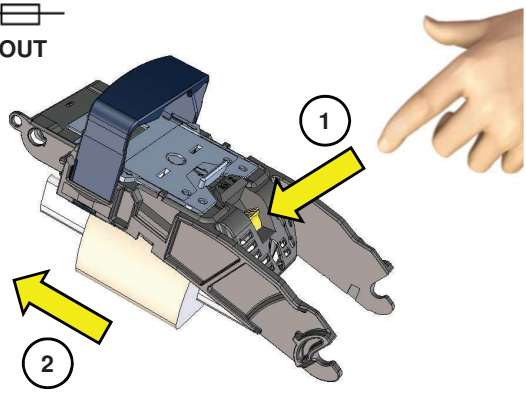

1.B Turn into Top Connection

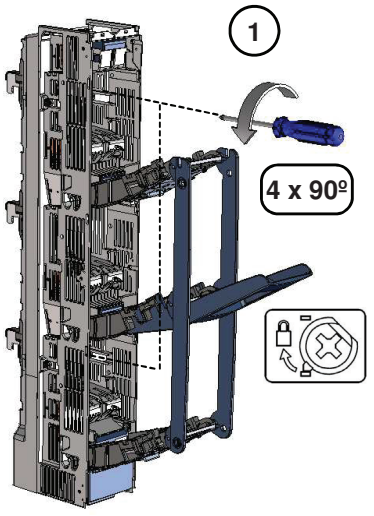

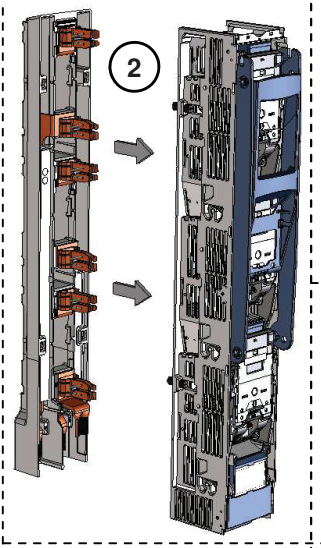

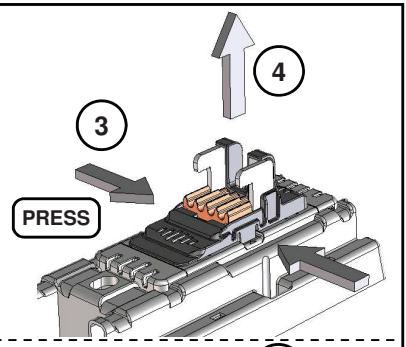

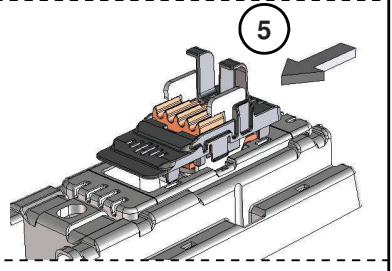

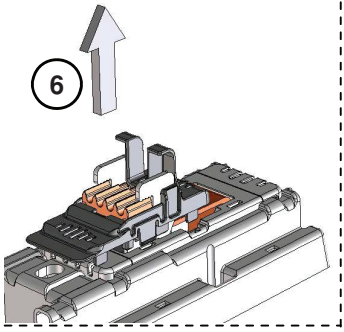

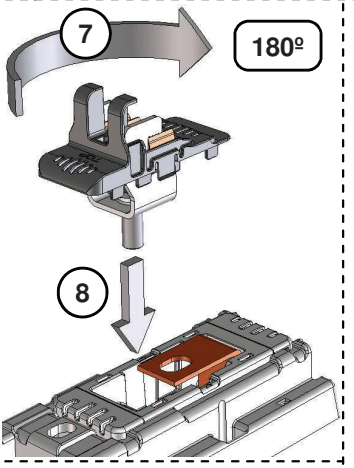

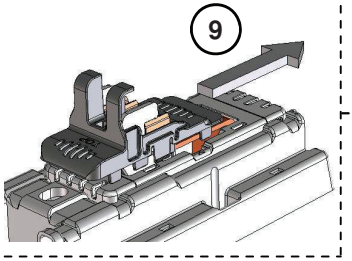

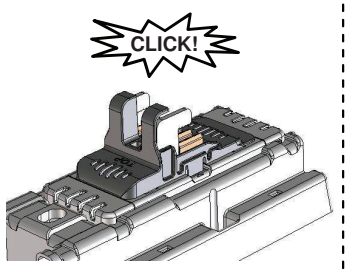

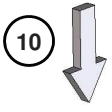

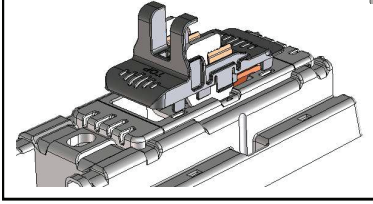

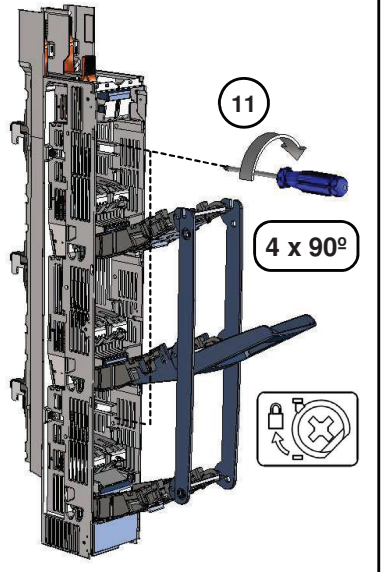



Protected Auxiliary outgoing

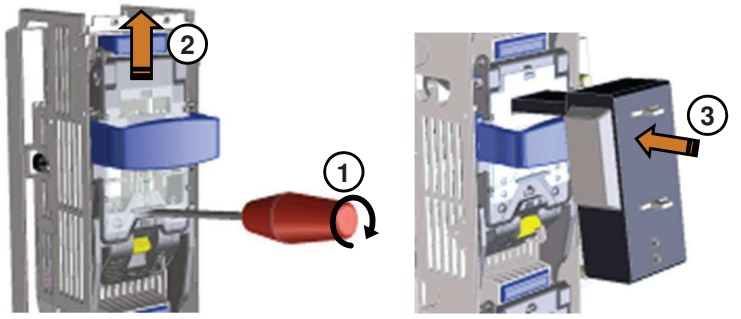

Test voltage

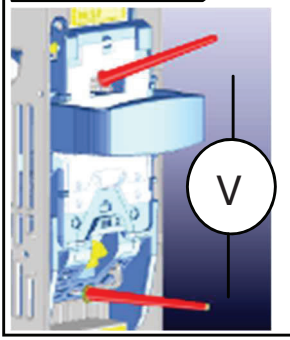

Padlocking



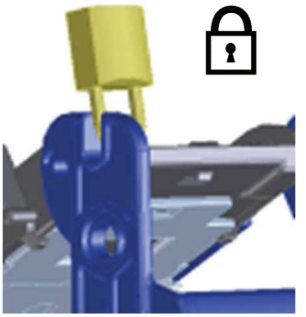

		BTVC DT		
Applicable standard/ *Norm*		IEC 60947-3		
Type/ *Typ*		NH1 250A	NH2 400A	NH3 630A
Rated operational voltage/ *Bemessungsbetriebsspannung*	Ue (V)	400AC 500AC 690AC		
Rated operational current/ Bemessungsbetriebsstrom	Ie (A)	250	400	630
Rated frequency/ *Bemessungsfrequenz*	F (Hz)	50		
Rated cond. short-circuit current/ *Bedingter Bemessungskurzschlussstrom*	(kAeff)	120		
Rated short circuit making capacity/ *Bemessungskurzschlusseinschaltvermögen*	(kAeff)	120		80
Rated insulation voltage/ *Bemessungsisolationsspannung*	Ui (V)	1000		
Rated impulse withstand voltage/ *Bemessungsstossspannung*	Uimp (kV)	20		
Utilization category/ *Gebrauchskategorie*	400AC	AC-23B	AC-23B	AC-23B
	500AC 690AC	AC-22B	AC-22B	AC-22B
Protection degree/ *Schutzart*		IP20 opened / IP30 closed		
Size of fuse acco. to IEC 60269/ *Sicherungseinsatz gemäß IEC 60269*		NH1	NH2	NH3
Max. rated current (gL/gG)/ *Max. Bemessungsstrom (gL/gG)*	In (A)	250	400	630
Max. Power losses per fuse/ *Max. zul. Verlustleistung pro NH-SE*	Pv (W)	23	34	48

E Pronutec no se hace responsable de cualquier daño causado por un uso incorrecto de este producto. / **GB** *Pronutec is not responsible for any damage caused by a wrong use of this product.* / **D** *Pronutec übernimmt keinerlei Haftung oder Verantwortung bei unsachgemäßer Bdienung oder Anwendung der Produkte.*