Kupferschienen ungelocht
Copper bars without nuts
Шины медные без гаек

SZB

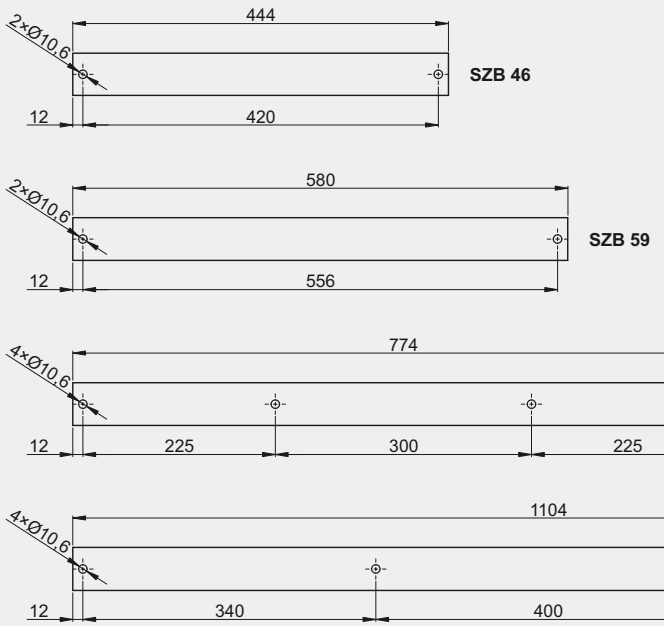

Typ / Type / Тип	S	Art.-Nr. / Art. no. / № арт.
SZB 46	30×5	MT 000 0034
	40×5	MT 000 0035
SZB 59	30×5	MT 000 0036
	40×5	MT 000 0037
SZB 79	40×5	MT 000 0038
	40×10	MT 000 0039
	60×10	MT 000 0040
SZB 92	40×5	MT 000 0041
	40×10	MT 000 0042
	60×10	MT 000 0043

S - Querschnitt [mm²] / Cross-section [mm²] / Сечение [мм²]

Kabelmontageprofile
Perforated angle bars
Уголки перфорированные

DKP



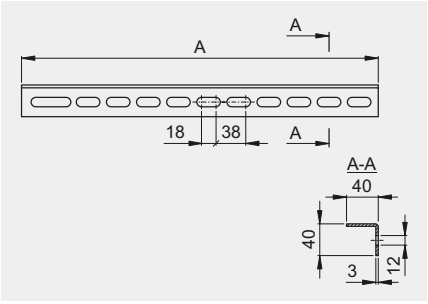

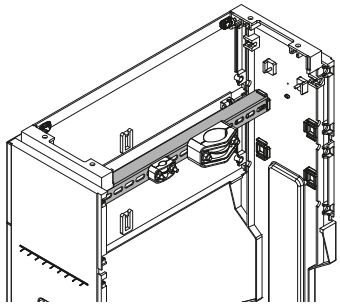

Typ / Type / Тип	A	Art.-Nr. / Art. no. / № арт.
DKP 46	450	M643
DKP 59	585	M644
DKP 79	784	M645
DKP 92	1110	M646

Verstellbarer Isolator
Flexible insulator
Изолятор подвижный

IZO



>DP (UP+GF)<

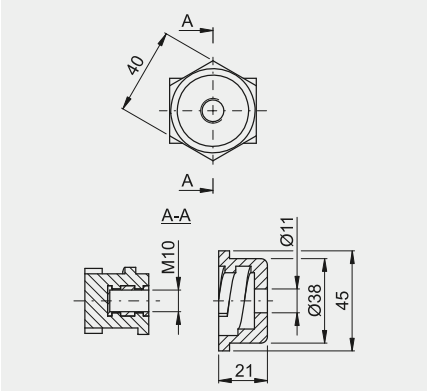

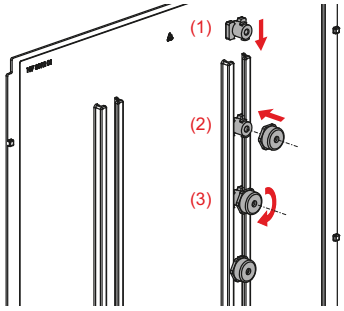

Typ / Type / Тип	Art.-Nr. / Art. no. / № арт.
IZO 10	927 6001

Der Hersteller behält sich das Recht vor, technische Änderungen vorzunehmen / The producer reserves the right to introduce technical modifications / Изготовитель оставляет за собой право внедрения технических изменений