PRODUKTDATABLAD
2810502



Produkt:	KR Kabelkortslutter 95
El-nummer:	2810502
EAN:	7090008556817
Produsent:	Stansefabrikken Products
ETIM-klasse:	EC000218

Produktbeskrivelse:

Beslag og hylse som jorder, kortslutter og forsegler kabelende mot vanninntrenging i en rask og enkel operasjon. Den viktigste funksjonen er kortslutningen som hindrer at livsfarlige situasjoner oppstår.
KR beslaget slås på enden av kabelen. Bruk hammer og hold godt tak i kabelen for mothold. Pass på at beslaget kortsluttet alle faser og jord. Tre deretter hylsen over beslaget og enden av kabelen. Endehetten benyttes for beskyttelse av beslag og kabelende.
Hvis kabelen deretter blir spennings satt, vil sikringene gå momentant og en farlig hendelse bli avverget.
Spenningsprøving av kabelen er en selvfølge før jord/kortslutning av alle kabler!

Spesifikasjoner

Type	Kaldkrymp
Modell / utførelse	Middels tykk
Krympeforhold	Andre
Indre diameter før krymping	55 mm
Indre diameter etter krymping	24 mm
Totallengde etter krymping	85 mm
Nominellt tverrsnitt fra/til	95 - 95 mm²
Nominell diameter i tommer	Andre
Drifttemperaturområde	-40 - 100 °C
Farge	Svart
Materiale	EPDM (Etylen Propylen Dien M-klass)
Vekt (g)	120

Målskisse:

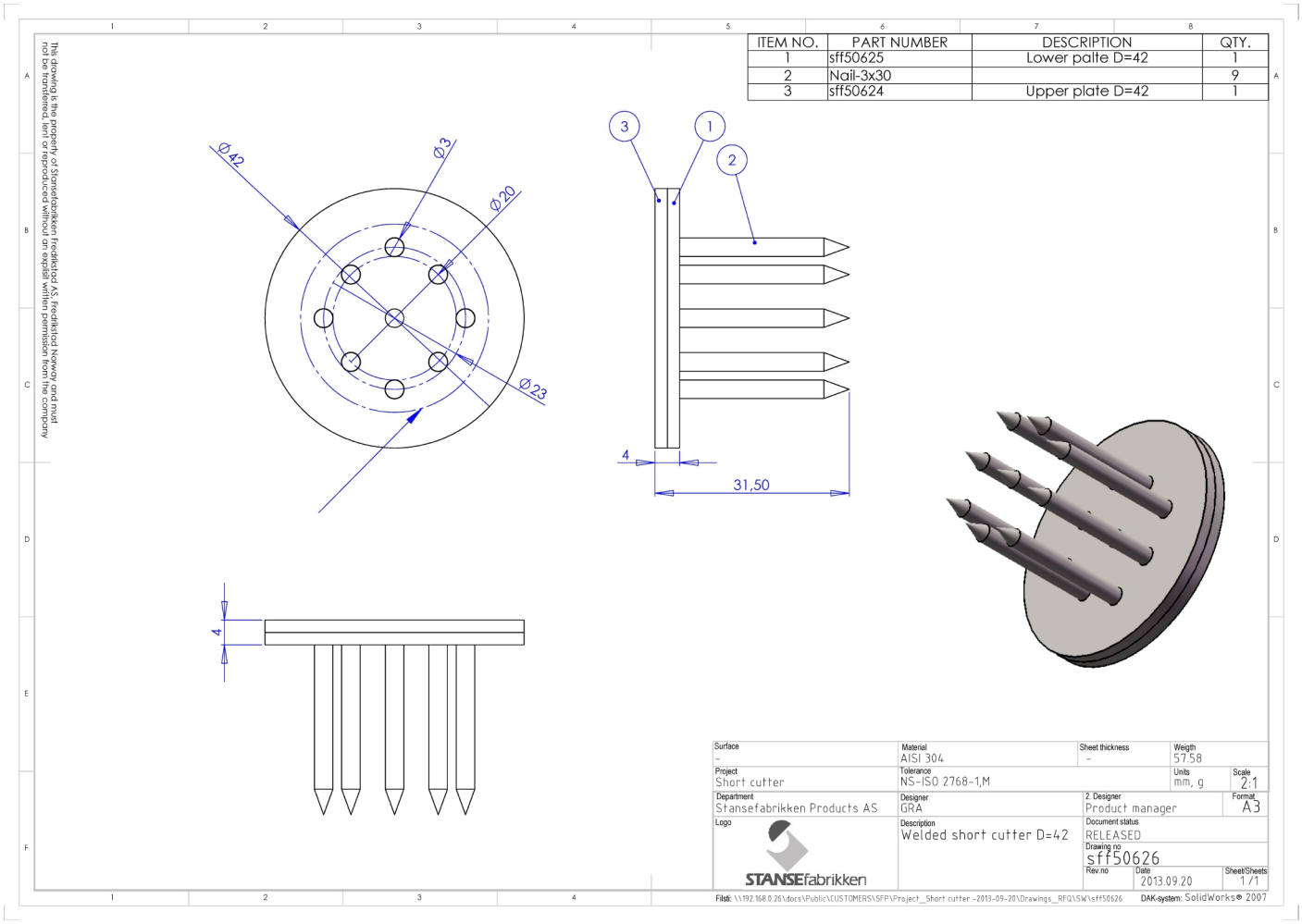

Stansefabrikken Products AS
info@stansefabrikken.no
https://www.stansefabrikken.no/shop
Borgeskogen 8
3160 Borgeskogen
Tlf. 458 65 940
Foretaksnummer: 878 646 762