PRODUKTDATABLAD
2810501



Produkt:	KR Kabelkortslutter 25-50
El-nummer:	2810501
EAN:	7090008556800
Produsent:	Stansefabrikken Products
ETIM-klasse:	EC000218

Produktbeskrivelse:

Beslag og hylse som jorder, kortslutter og forsegler kabelende mot vanninntrenging i en rask og enkel operasjon. Den viktigste funksjonen er kortslutningen som hindrer at livsfarlige situasjoner oppstår.

KR beslaget slås på enden av kabelen. Bruk hammer og hold godt tak i kabelen for mothold. Pass på at beslaget kortsluttet alle faser og jord. Tre deretter endekoppen over KR beslaget og enden av kabelen. Endekoppen er laget i EPDM gummi og er enkel å bruke for å beskytte og tette beslag og kabel-ende mot forurensing og fuktighet. Den gir en utmerket beskyttelse mot mekanisk påvirkning. Endekoppen krymper uten bruk av varme. Det er bare å plassere koppen over beslag og kabel-ende og trekk i spiralen.

Hvis kabelen deretter blir spennings satt, vil sikringene gå momentant og en farlig hendelse bli avverget.
Spenningsprøving av kabelen er en selvfølge før jord/kortslutning av alle kabler!

Spesifikasjoner

Type	Kaldkrymp
Modell / utførelse	Middels tykk
Krympeforhold	Andre
Indre diameter før krymping	55 mm
Indre diameter etter krymping	24 mm
Totallengde etter krymping	85 mm
Nominellt tverrsnitt fra/til	25 - 50 mm²
Nominell diameter i tommer	Andre
Drifttemperaturområde	-40 - 100 °C
Farge	Svart
Materiale	EPDM (Etylen Propylen Dien M-klass)
Med innvendig lim	Nei
Vekt (g)	100

Stansefabrikken Products AS
info@stansefabrikken.no
https://www.stansefabrikken.no/shop
Borgeskogen 8
3160 Borgeskogen
Tlf. 458 65 940
Foretaksnummer: 878 646 762

Målskisse:

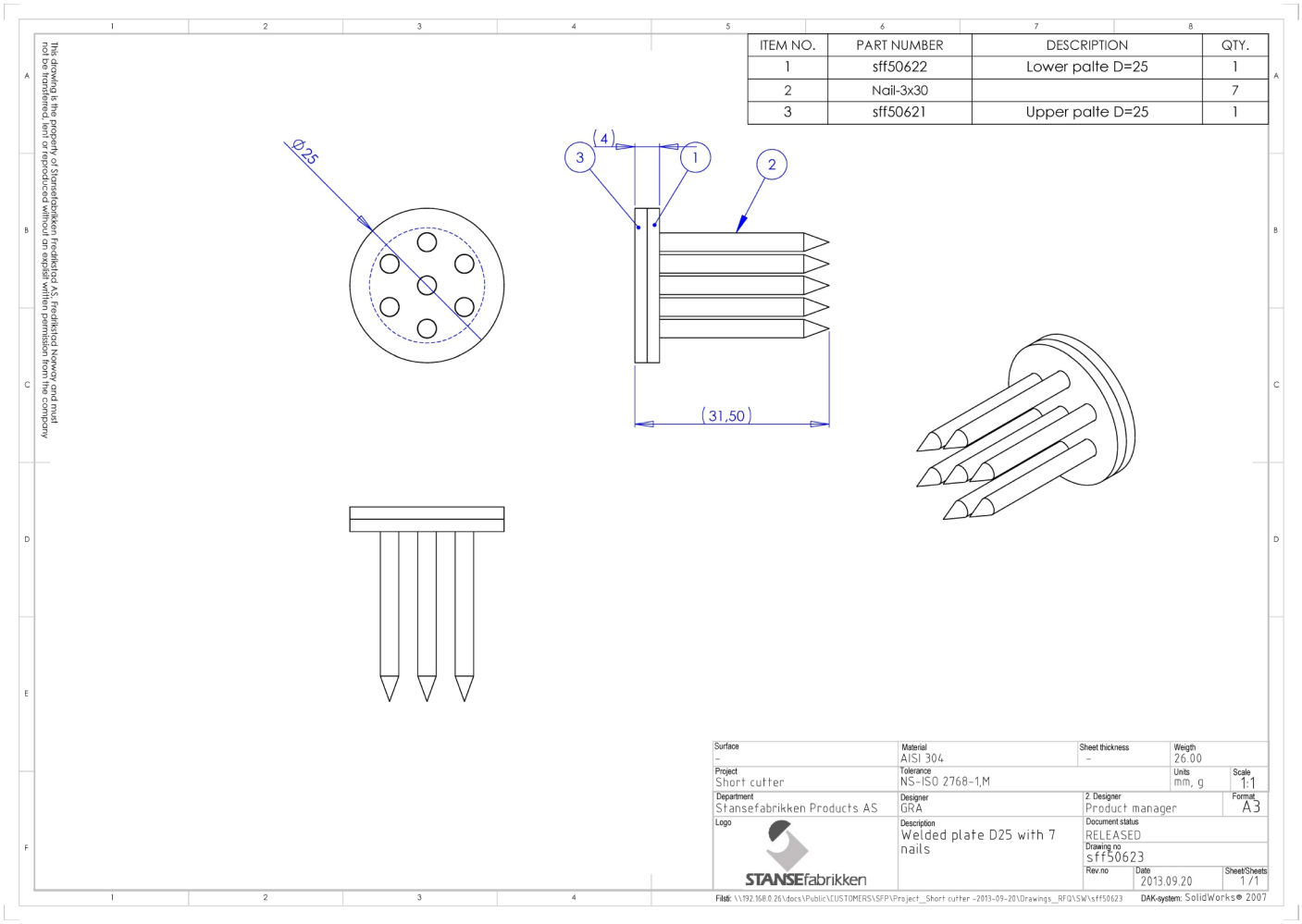

Stansefabrikken Products AS
info@stansefabrikken.no
https://www.stansefabrikken.no/shop
Borgeskogen 8
3160 Borgeskogen
Tlf. 458 65 940
Foretaksnummer: 878 646 762