3

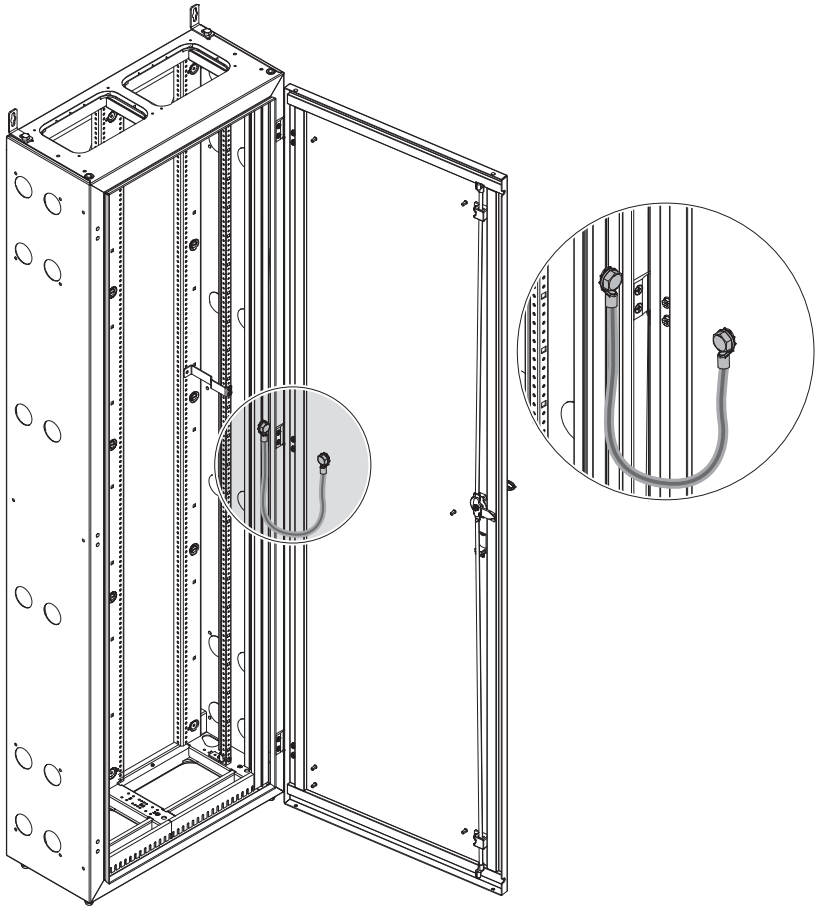

Zubehör
Accessories

Pos.		GET4-26
1		1x
2	 M6	2x
3	 M6	2x
4	 M6	1x
5	 M8	1x
6	 M8	1x
7		2x

ABN GmbH, Daimlerstraße 10 - 12, D-74196 Neuenstadt,
Fon: +49 (0) 71 39 / 94 - 0, Fax: +49 (0) 71 39 / 94 - 49, E-Mail: de-abn-zentrale@se.com, www.abn-elektro.de

All Rights Reserved
Printed in Germany (03/21) E-MANX_05