by Schneider Electric

MT/MF..6..

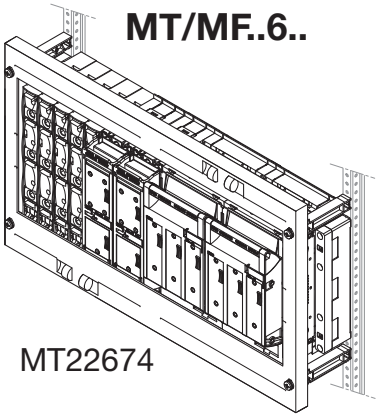

MT22674

MT/MF..7..

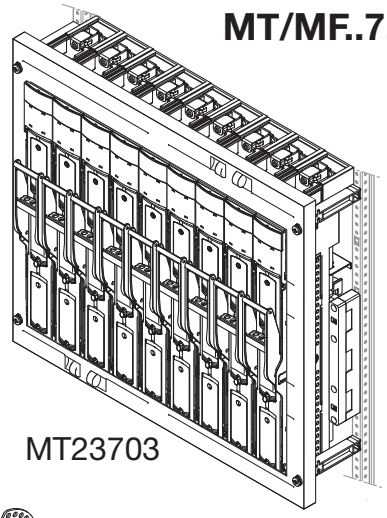

MT23703



de Dieses Produkt muss gemäß der geltenden Standards und Normen installiert und angeschlossen werden.
DIN VDE 0603 und DIN EN 61439

en This product must be installed, connected and used in compliance with prevailing standards and/or installation regulations.
DIN VDE 0603 and DIN EN 61439

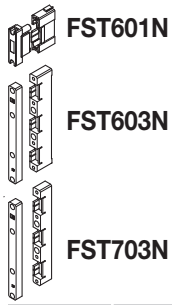

FST601N
FST603N
FST703N



FSK600N

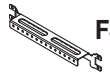

FSK695N



FSK400N
FSK401N
FSK300N



FTB24N2
FTB49N2
FTB74N2

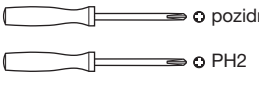

pozidrive PZ2
PH2

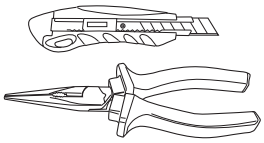

Pos.		MF12674	MT12674	MF22674	MT22674	MF13674	MT13674	MF23674	MT23674	MF12695	MT12695	MF13695	MT13695	MF14695	MT14695	MT13703	MT23703	MT12709	MT22709	MT13709	MT23709	MT13722	MT23722	MT12774	MT13774M	MT22774	MT23774M
1a										1x	1x	1x	1x	1x	1x												
1b		1x	1x															1x									
1c				1x	1x														1x								
1d						1x	1x													1x							
1e								1x	1x												1x						
1f																						1x					
1g																							1x				
1h																1x											
1i																	1x										
1j																								1x			
1k																									1x		
1l																				1x						1x	
1m																											1x
2			4x		4x		4x		4x		4x		4x		4x	4x	4x	4x	4x	4x	4x	4x	4x	4x	4x	4x	4x
3		4x		4x		4x		4x		4x		4x		4x													

ABN GmbH, Daimlerstraße 10 - 12, D-74196 Neuenstadt,
Fon: +49 (0) 71 39 / 94 - 0, Fax: +49 (0) 71 39 / 94 - 49, E-Mail: abn@abn-elektro.de, www.abn-elektro.de

All Rights Reserved
Printed in Germany (12/18) E-MAMX600_03

1

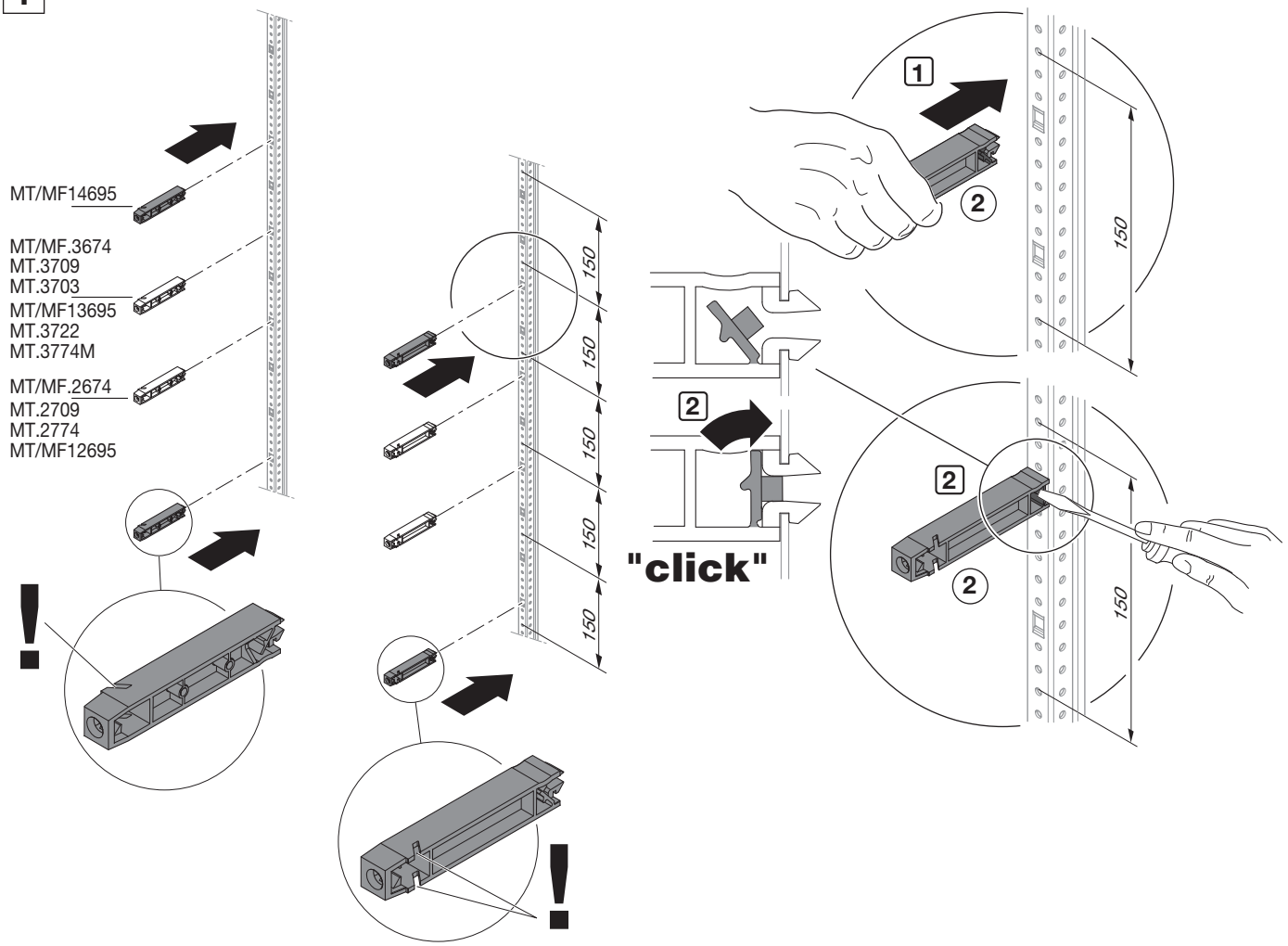

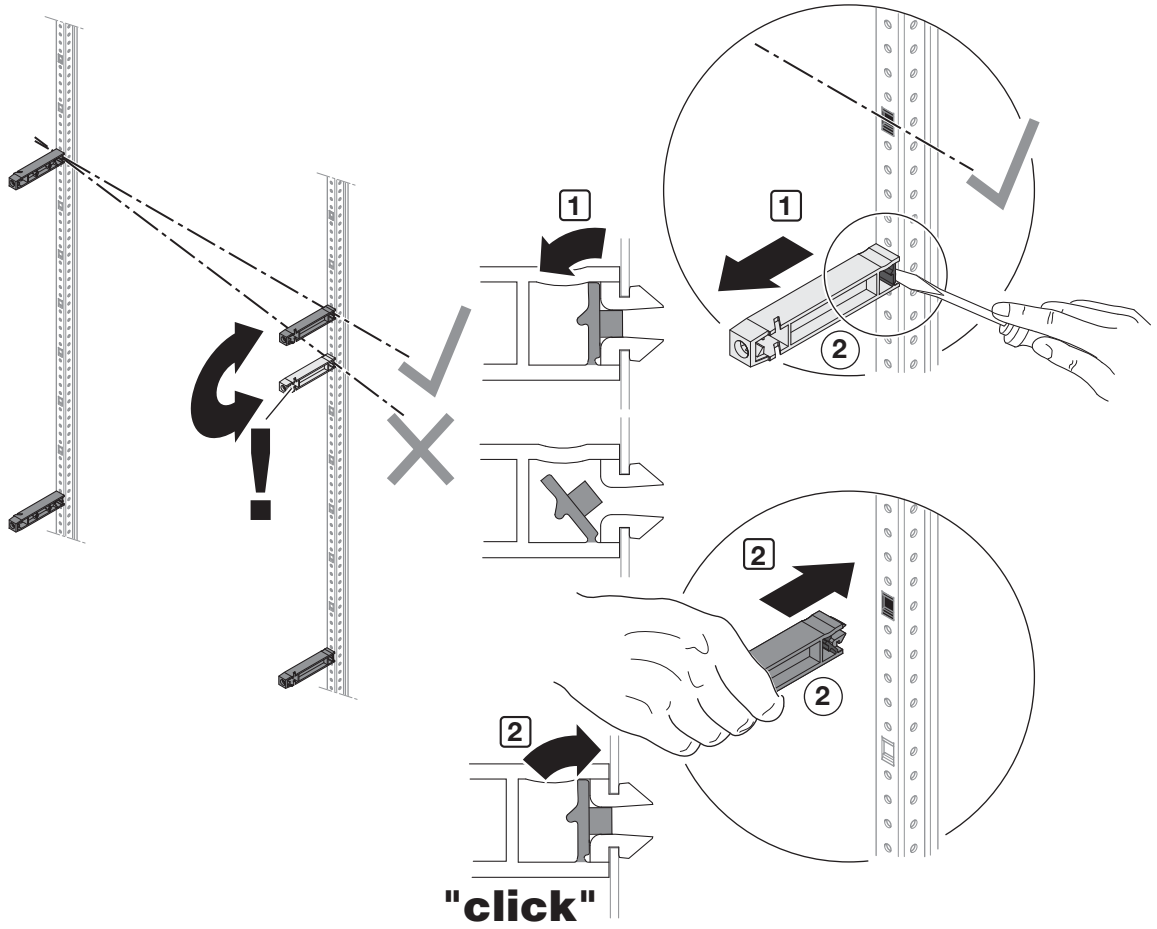

ABN GmbH, Daimlerstraße 10 - 12, D-74196 Neuenstadt,
Fon: +49 (0) 71 39 / 94 - 0, Fax: +49 (0) 71 39 / 94 - 49, E-Mail: abn@abn-elektro.de, www.abn-elektro.de

All Rights Reserved
Printed in Germany (12/18) E-MAMX600_03

2

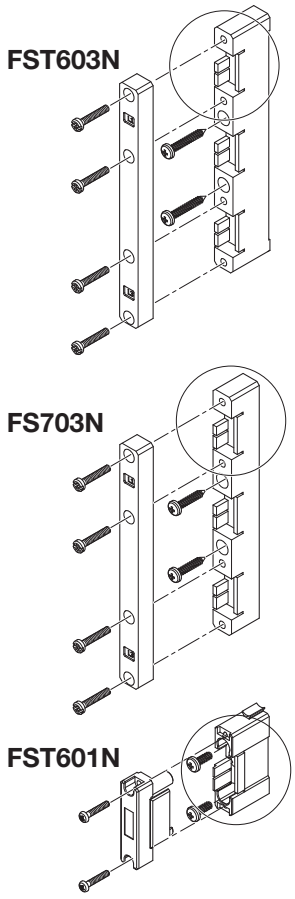

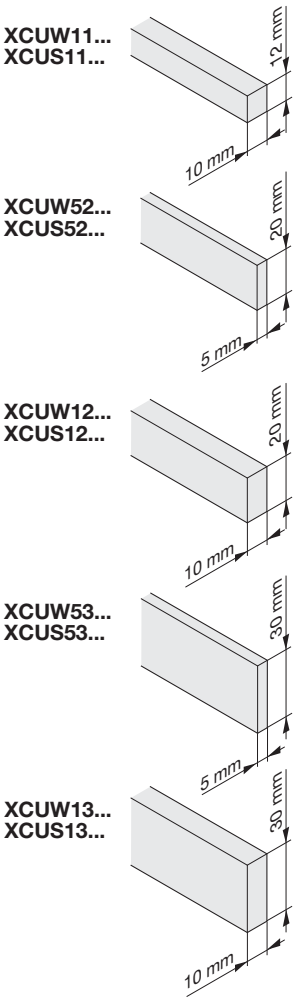

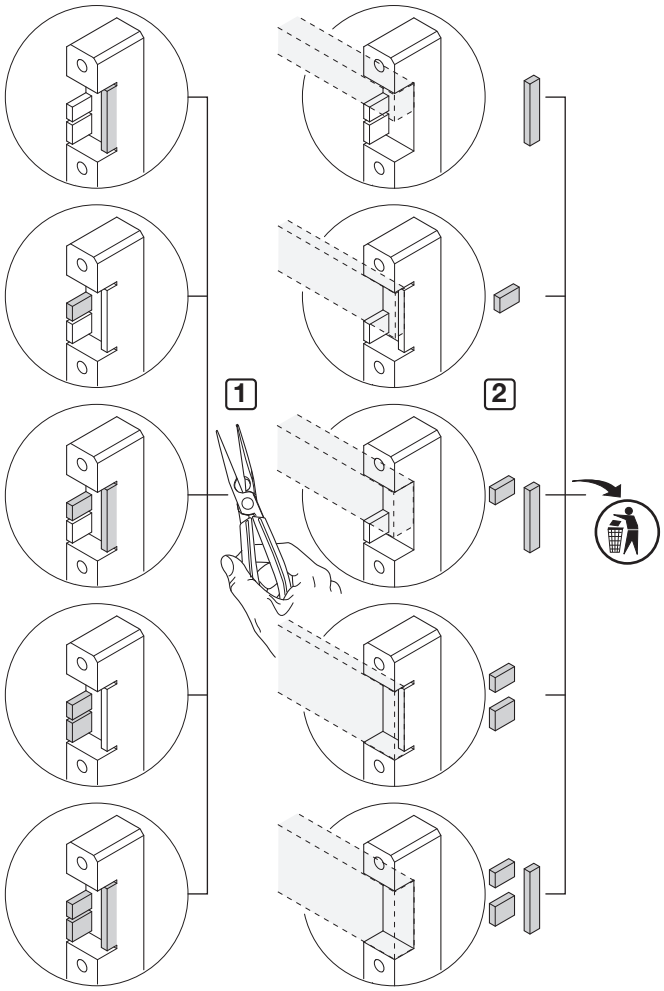

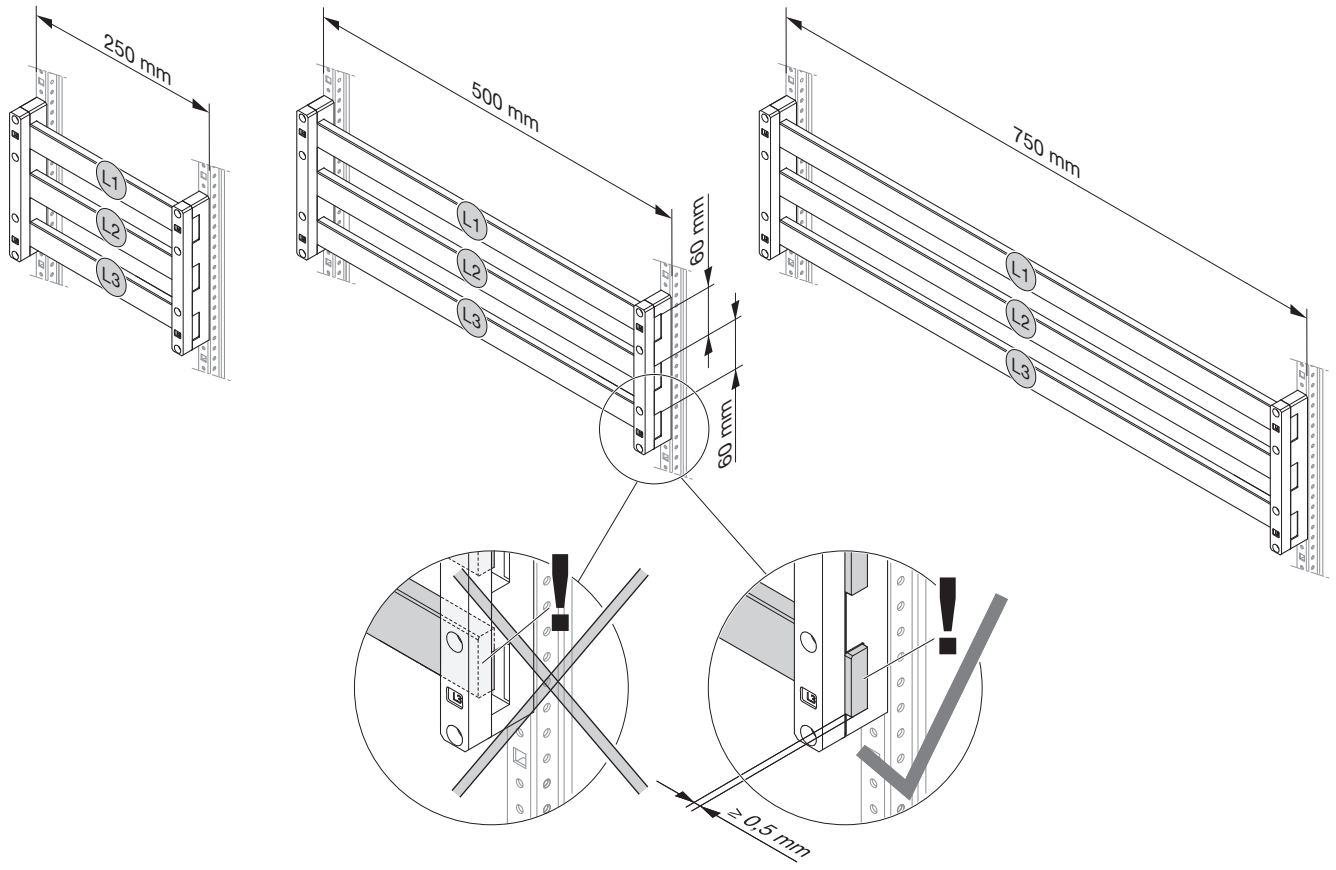

ABN GmbH, Daimlerstraße 10 - 12, D-74196 Neuenstadt,
Fon: +49 (0) 71 39 / 94 - 0, Fax: +49 (0) 71 39 / 94 - 49, E-Mail: abn@abn-elektro.de, www.abn-elektro.de

All Rights Reserved
Printed in Germany (12/18) E-MAMX600_03

3

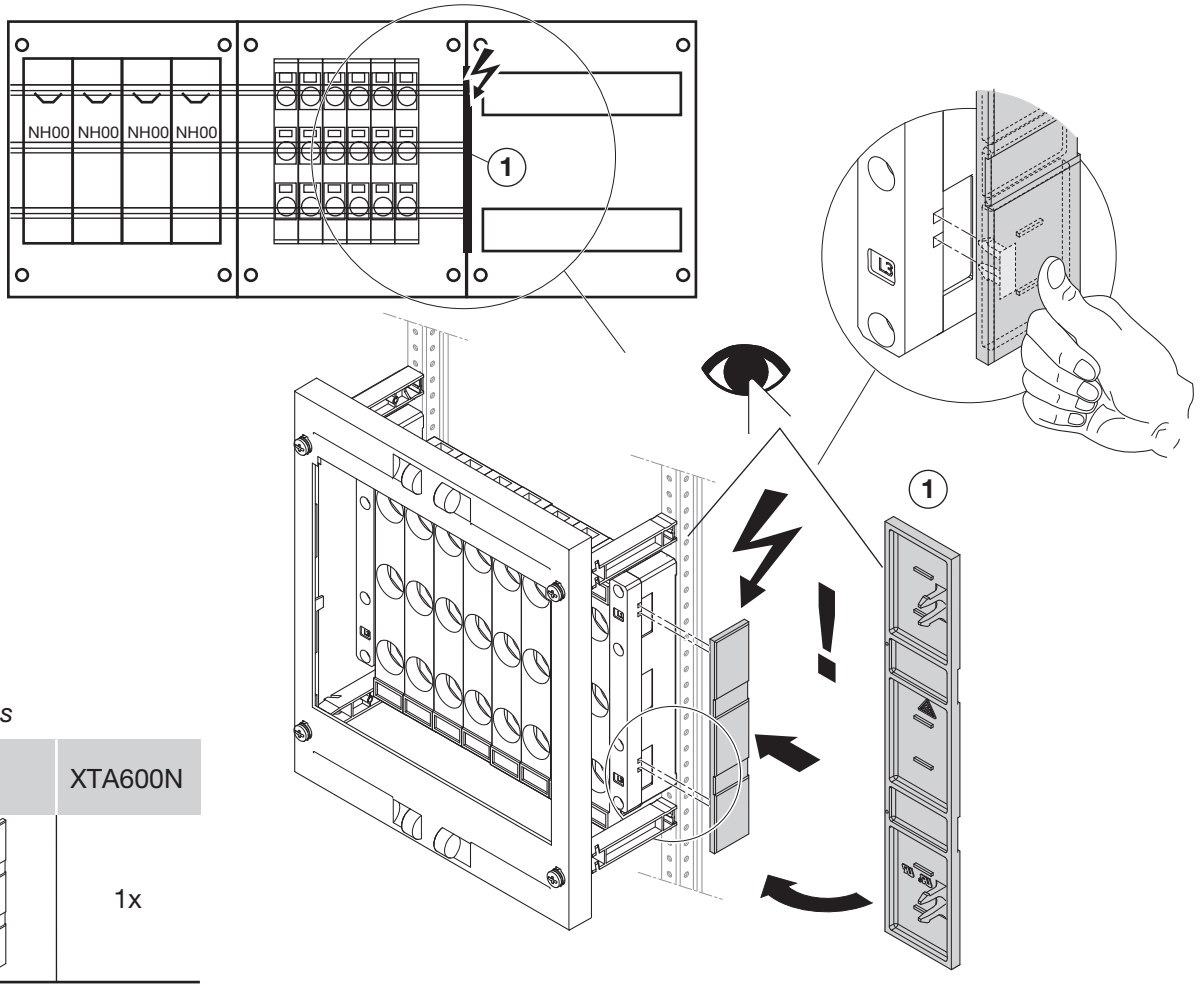

Zubehör
Accessories

		XTA600N
1	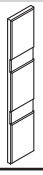	1x

4 **A** FST601N + XCUW..

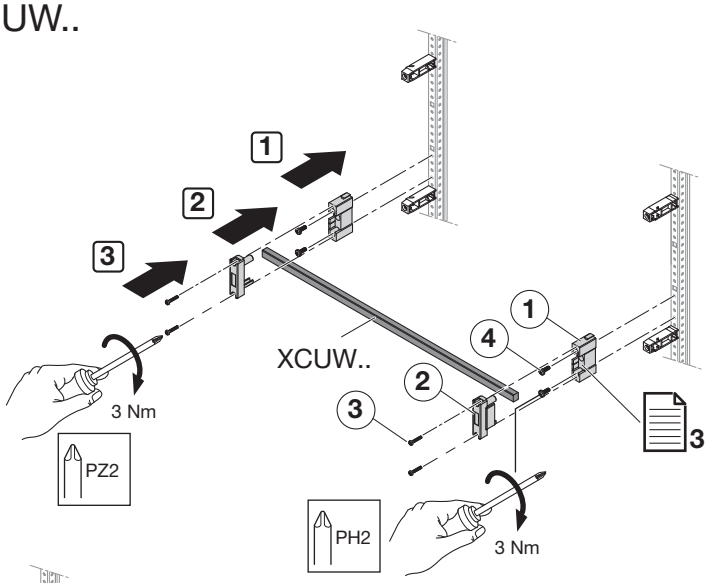

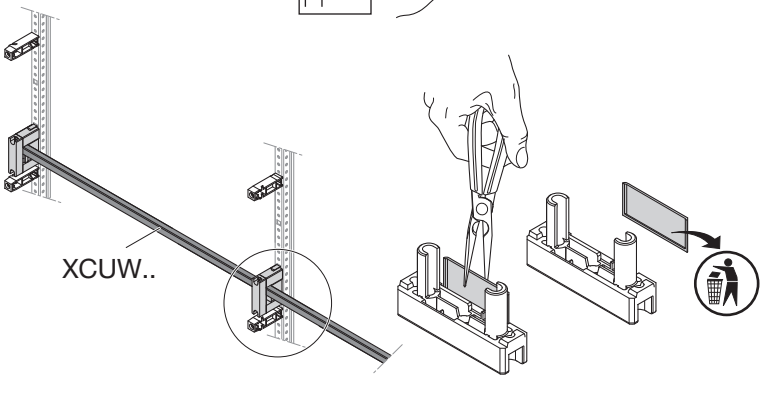

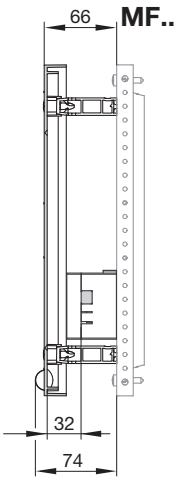

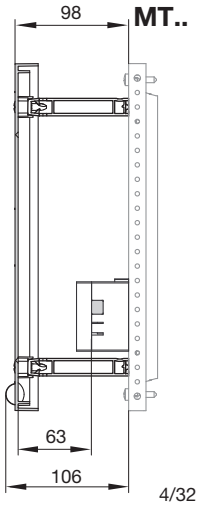

Zubehör
Accessories

		2x FST601N
1	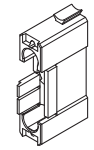	1x
2	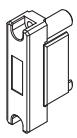	1x
3	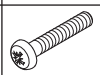	2x
4	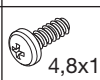 4,8x13	2x

ABN GmbH, Daimlerstraße 10 - 12, D-74196 Neuenstadt,
Fon: +49 (0) 71 39 / 94 - 0, Fax: +49 (0) 71 39 / 94 - 49, E-Mail: abn@abn-elektro.de, www.abn-elektro.de

All Rights Reserved
Printed in Germany (12/18) E-MAMX600_03

4 B FST601 + FSK401N + XCUW..

Zubehör
Accessories

		2x FST601N	FSK401N
1	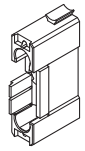	1x	
2	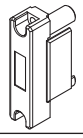	1x	
3a	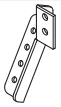		1x
3b	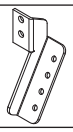		1x
4		2x	
5	 4,8x13	2x	
6	 4,8x13		4x

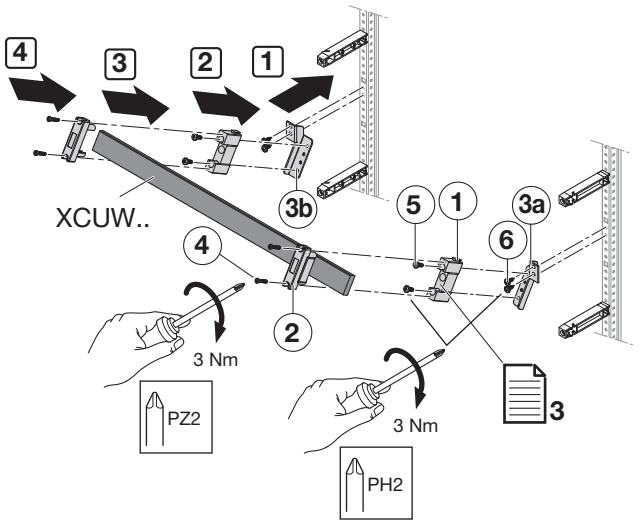

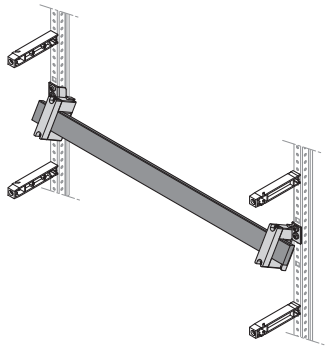

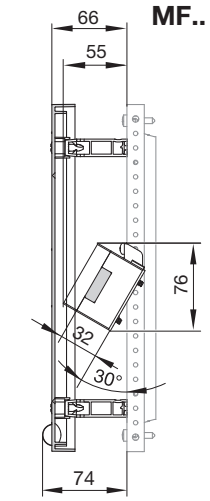

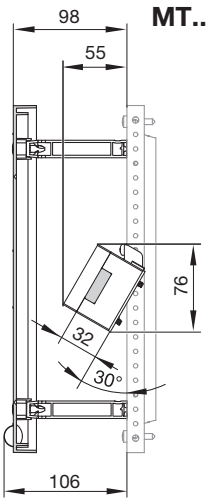

4 C FST601 + FSK300N + XCUW..

Zubehör
Accessories

		2x FST601N	2x FSK300N
1	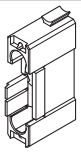	1x	
2	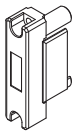	1x	
3			1x
4		2x	
5	 4,8x13	2x	
6	 4,8x13		2x

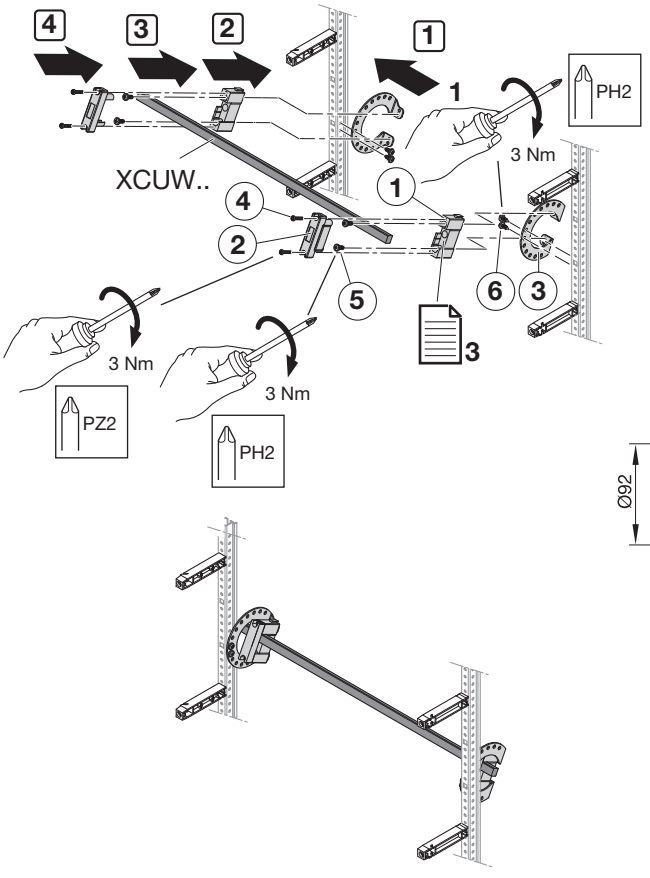

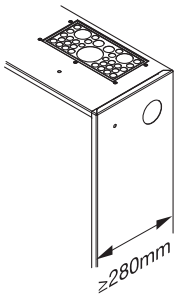

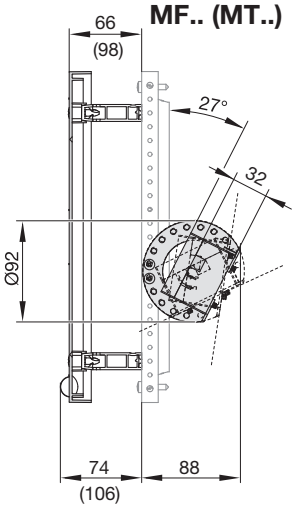

ABN GmbH, Daimlerstraße 10 - 12, D-74196 Neuenstadt,
Fon: +49 (0) 71 39 / 94 - 0, Fax: +49 (0) 71 39 / 94 - 49, E-Mail: abn@abn-elektro.de, www.abn-elektro.de

All Rights Reserved
Printed in Germany (12/18) E-MAMX600_03

4 D FST601 + FSK400N + XCUW..

Zubehör
Accessories

		2x FST601N	2x FSK400N
1	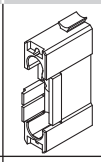	1x	
2	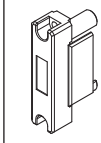	1x	
3	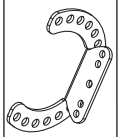		1x
4		2x	
5	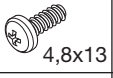 4,8x13	2x	
6	 4,8x13		2x

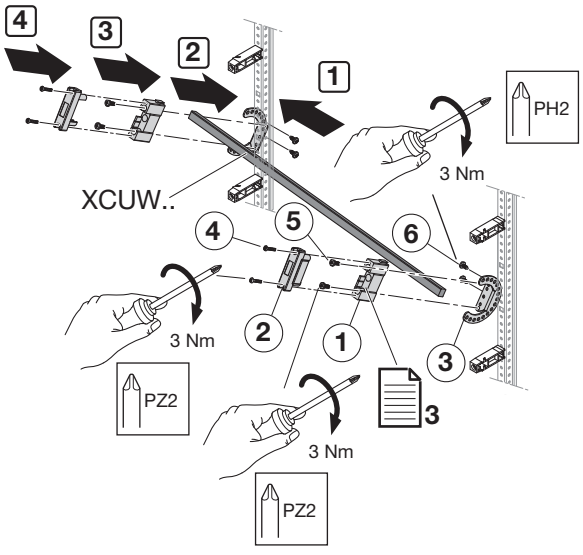

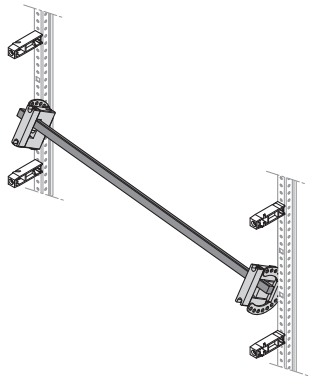

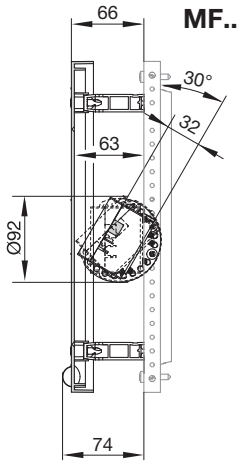

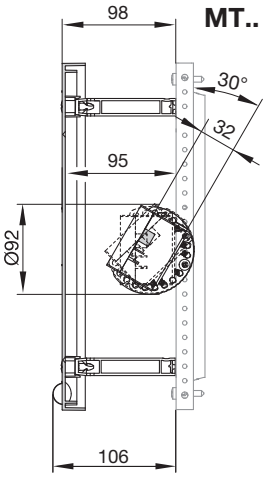

4 E FST601N + FTB24N2 (FTB49N2/FTB74N2) + XCUW..

Zubehör
Accessories

		2x FST601N	FTB24N2	FTB49N2	FTB74N2
1	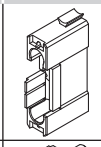	1x			
2	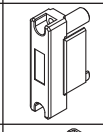	1x			
3a	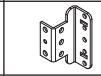		2x		
3b	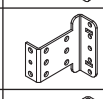			2x	
3c	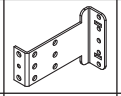				2x
4		2x			
5	 4,8x13	2x			
6	 M5x10	4x	4x	4x	4x
7	 4,8x13		4x	4x	4x

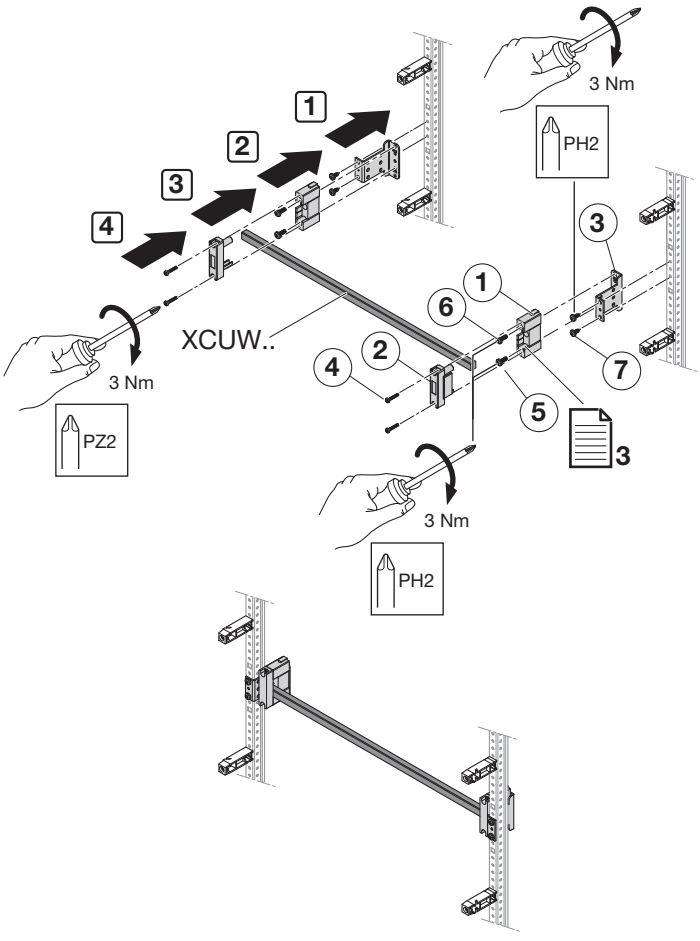

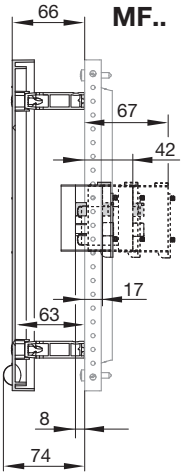

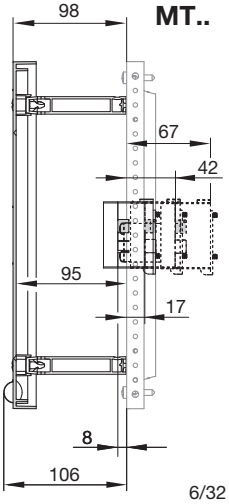

ABN GmbH, Daimlerstraße 10 - 12, D-74196 Neuenstadt,
Fon: +49 (0) 71 39 / 94 - 0, Fax: +49 (0) 71 39 / 94 - 49, E-Mail: abn@abn-elektro.de, www.abn-elektro.de

All Rights Reserved
Printed in Germany (12/18) E-MAMX600_03

5 A MF/MT..695 + FST603N + FSK695N (32 mm*)

Zubehör
Accessories

		2x FST603N	2x FSK695N
1	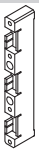	1x	
2		1x	
3	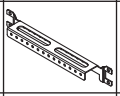		1x
4a	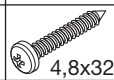 4,8x32	2x	
4b		4x	
5	 4,8x13		4x

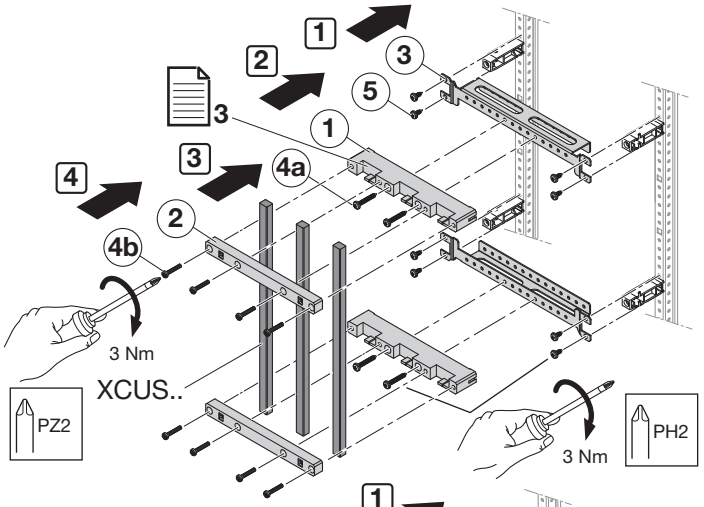

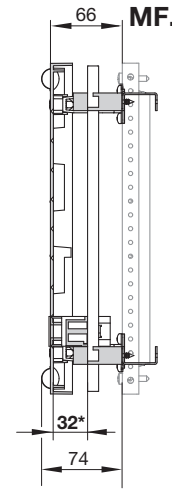

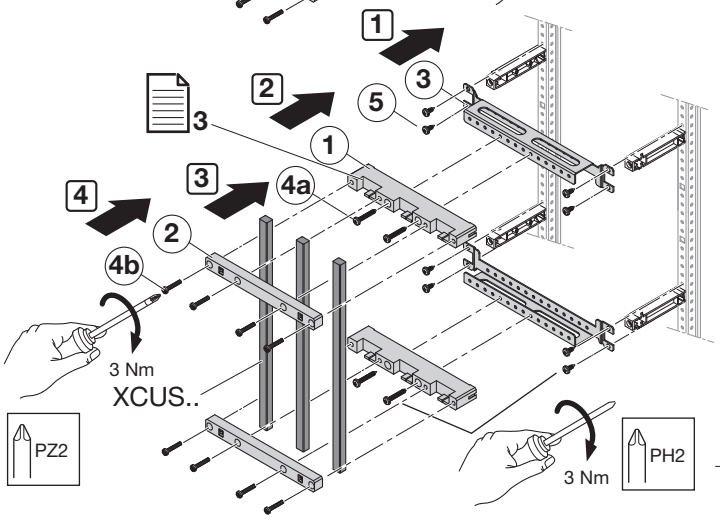

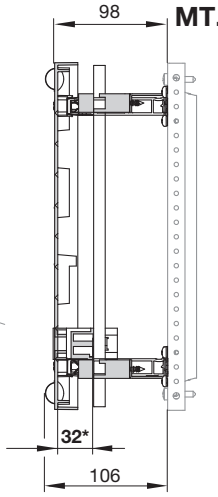

6 A MF/MT..695

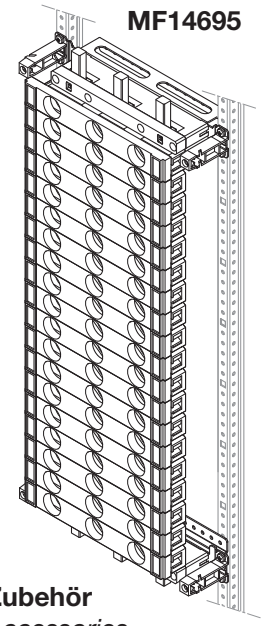

Zubehör
Accessories

D02
XNR663N

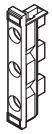

27 mm

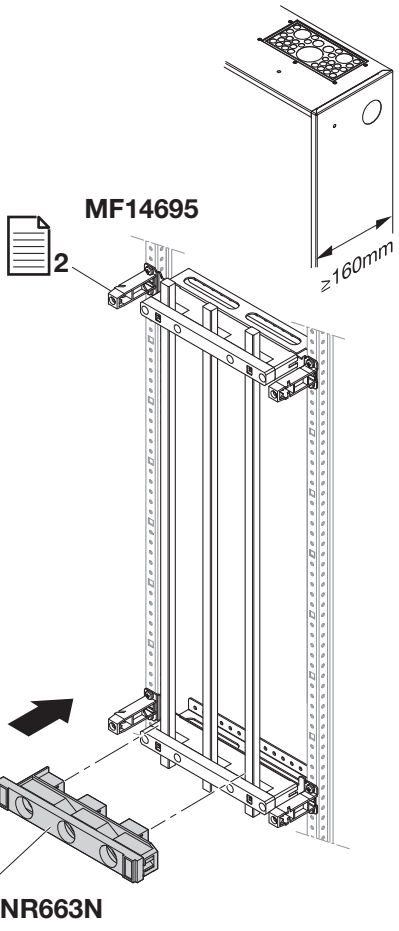

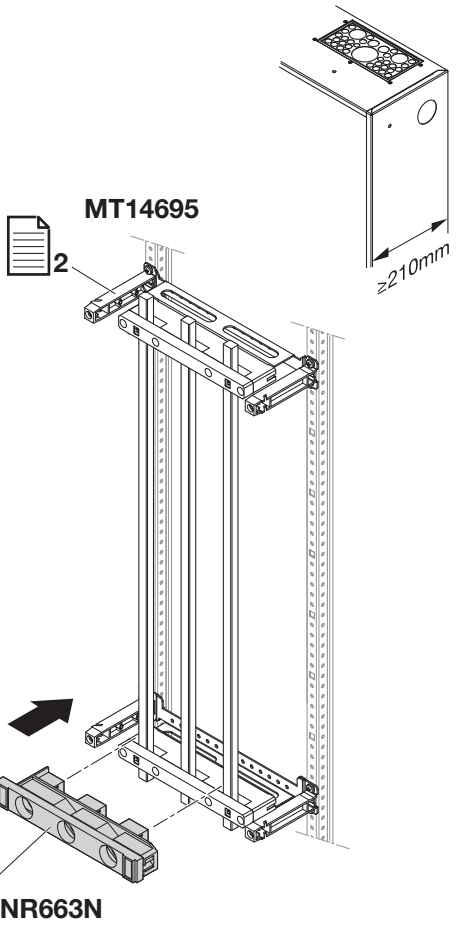

ABN GmbH, Daimlerstraße 10 - 12, D-74196 Neuenstadt,
Fon: +49 (0) 71 39 / 94 - 0, Fax: +49 (0) 71 39 / 94 - 49, E-Mail: abn@abn-elektro.de, www.abn-elektro.de

All Rights Reserved
Printed in Germany (12/18) E-MAMX600_03

7 **A** MF/MT..695

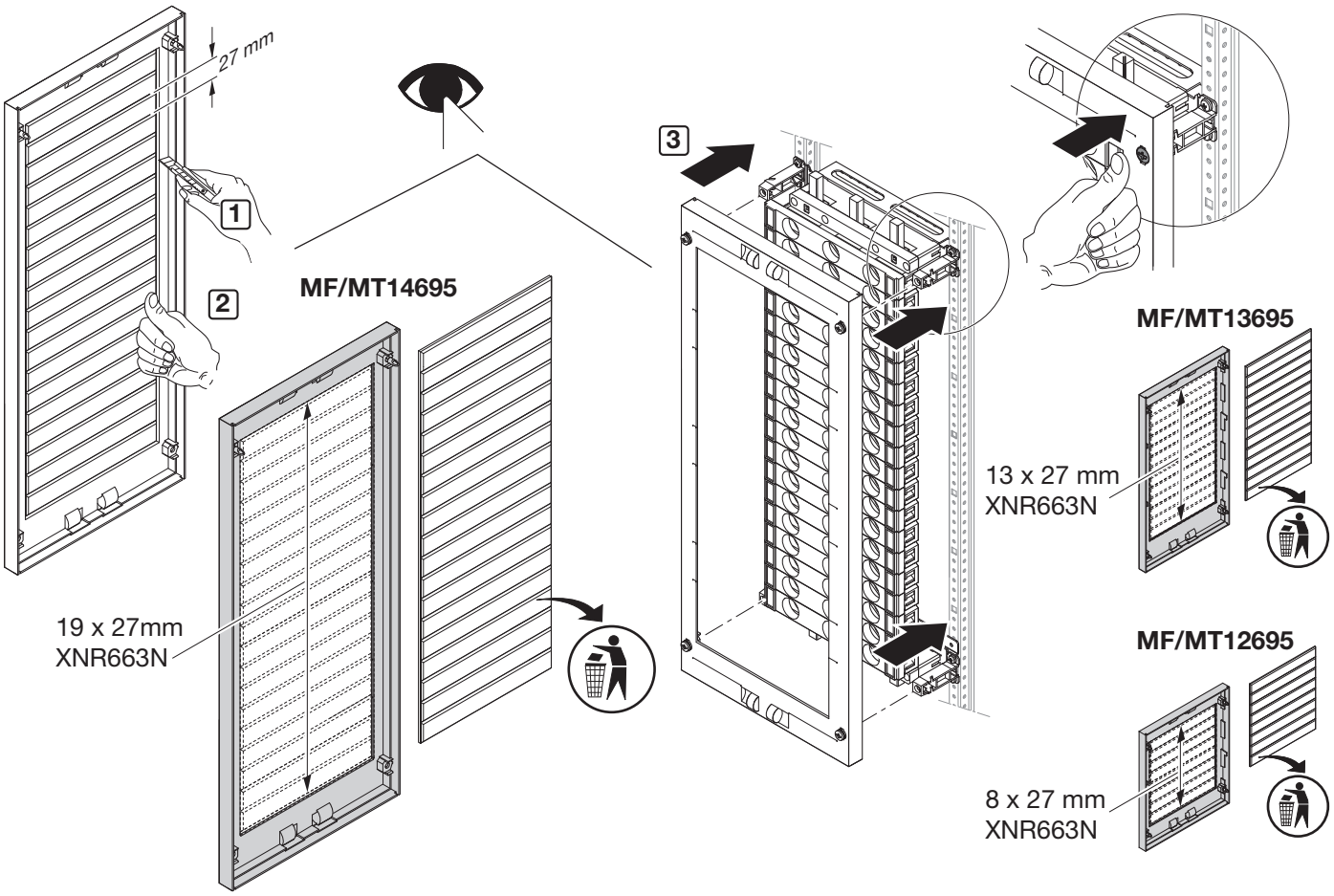

8 **A** MF/MT..695

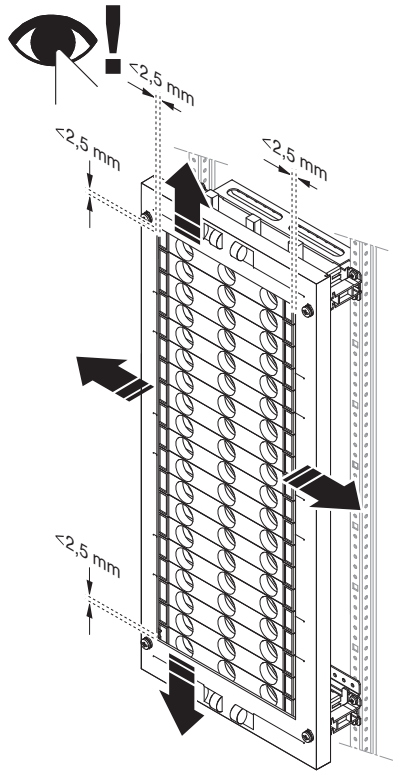

1 **A** MF/MT..695

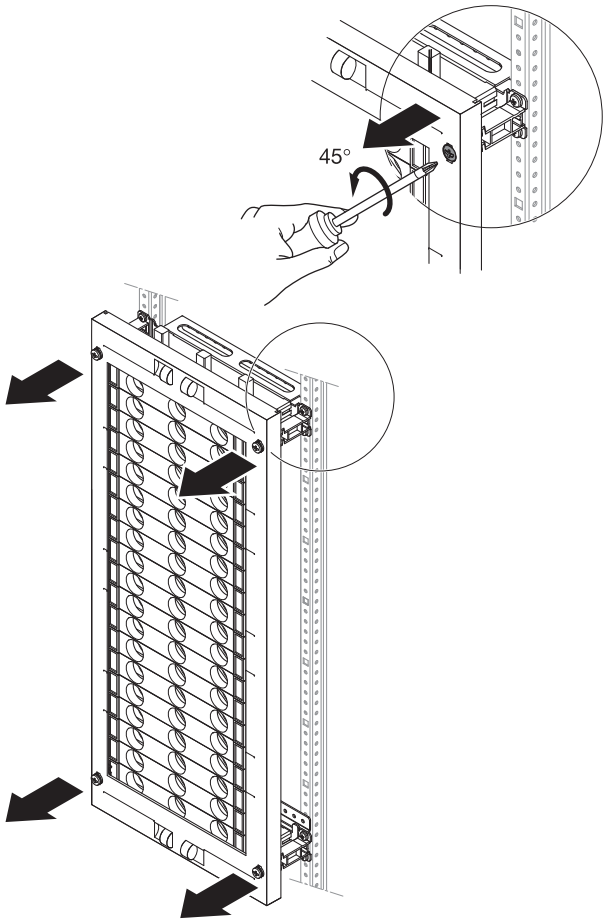

ABN GmbH, Daimlerstraße 10 - 12, D-74196 Neuenstadt,
Fon: +49 (0) 71 39 / 94 - 0, Fax: +49 (0) 71 39 / 94 - 49, E-Mail: abn@abn-elektro.de, www.abn-elektro.de

All Rights Reserved
Printed in Germany (12/18) E-MAMX600_03

5 B MF..674 + FST603N (32 mm*)

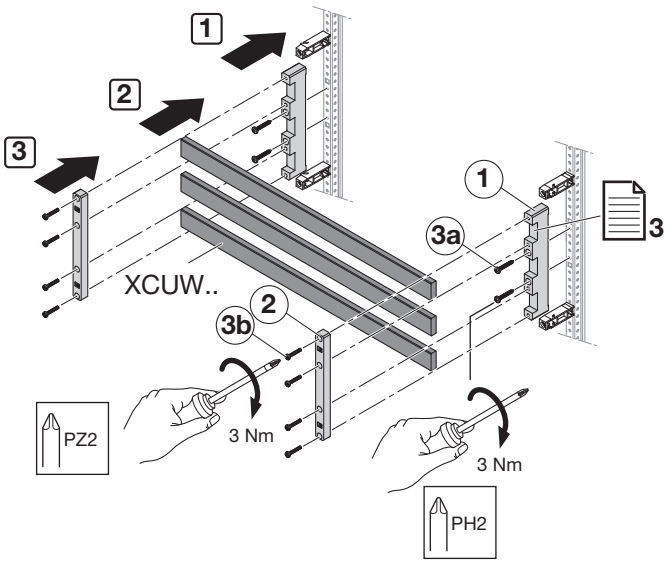

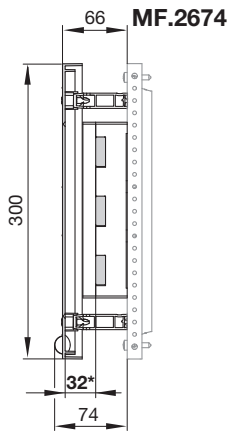

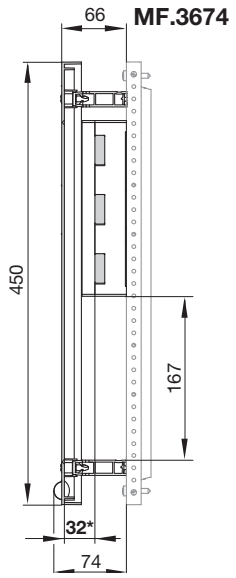

Zubehör
Accessories

		2x FST603N
1	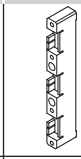	1x
2		1x
3a	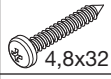 4,8x32	2x
3b		4x

6 B MF/MT..674

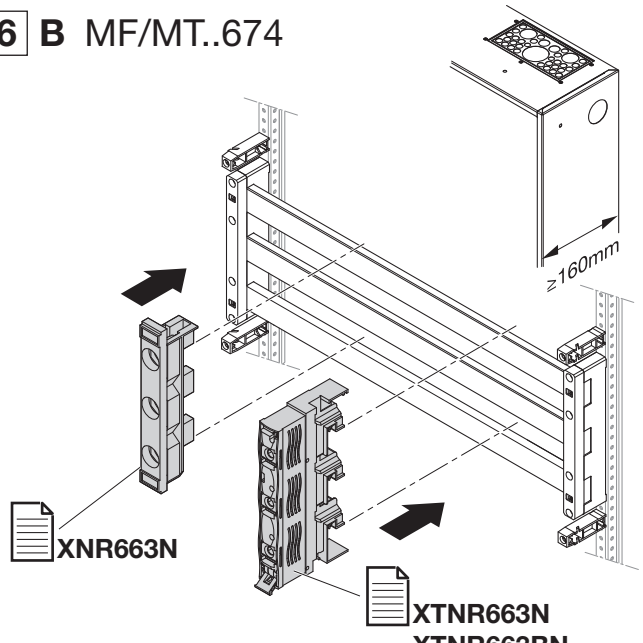

Zubehör
Accessories

D02 XNR663N	D02 XTNR663N XTNR663BN
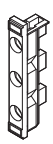	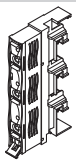
27 mm	27 mm

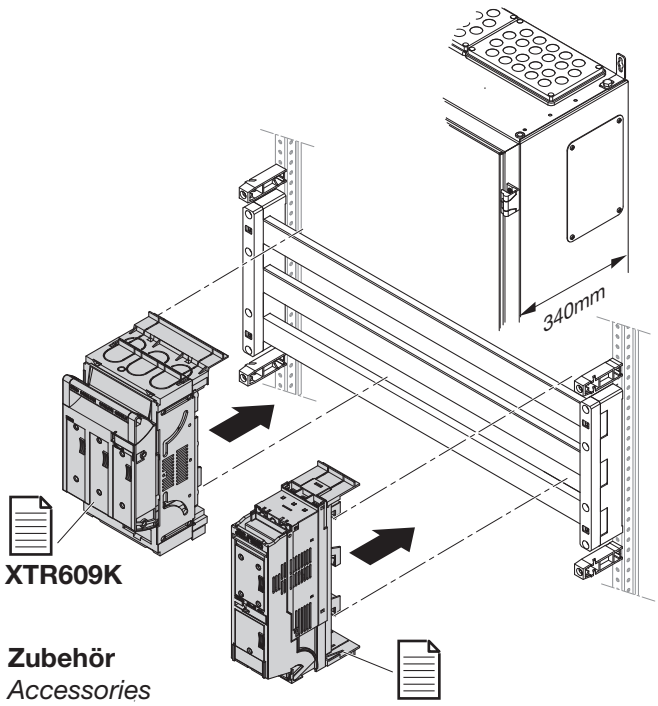

Zubehör
Accessories

NH00 XTR609K	NH000 XTR606 XTR606U
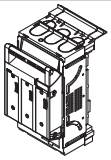	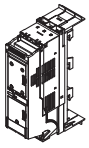
108 mm	54 mm

ABN GmbH, Daimlerstraße 10 - 12, D-74196 Neuenstadt,
Fon: +49 (0) 71 39 / 94 - 0, Fax: +49 (0) 71 39 / 94 - 49, E-Mail: abn@abn-elektro.de, www.abn-elektro.de

All Rights Reserved
Printed in Germany (12/18) E-MAMX600_03

5 C MT..674 + FSK600N + FST603N (32 mm*)

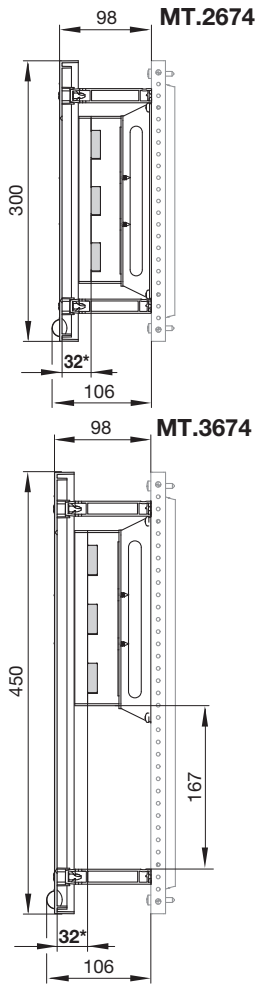

Zubehör
Accessories

		2x FST603N	2x FSK600N
1		1x	
2		1x	
3			1x
4a	4,8x32	2x	
4b		4x	
5	4,8x13		2x

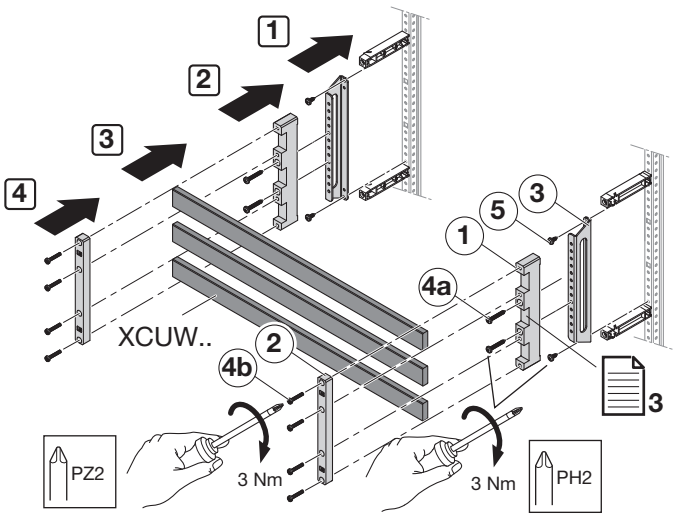

6 C MF/MT..674

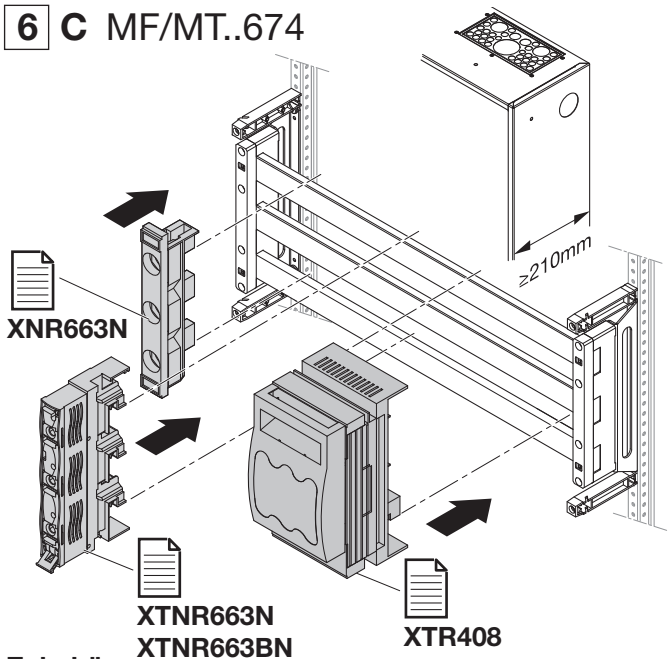

Zubehör
Accessories

D02 XNR663N	D02 XTNR663N XTNR663BN	NH00 XTR408
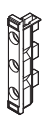	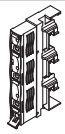	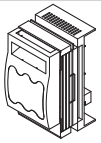
27 mm	27 mm	108 mm

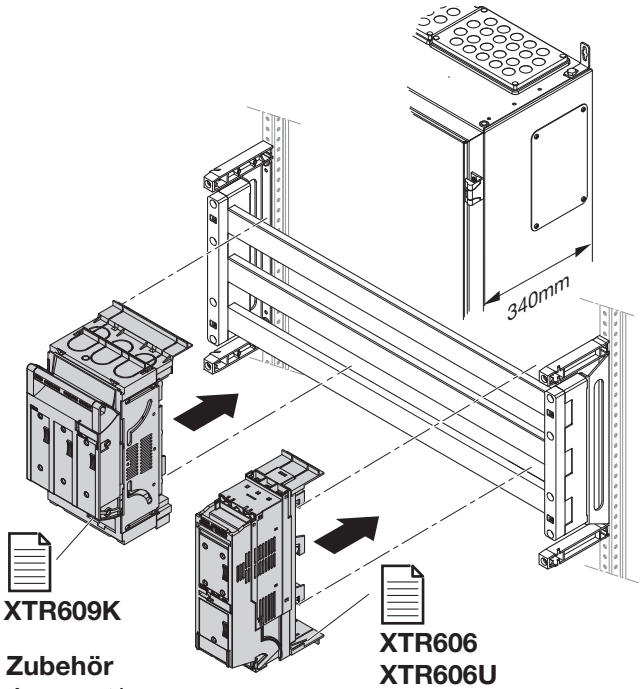

Zubehör
Accessories

NH00 XTR609 XTR609K	NH000 XTR606 XTR606U	D02 XNR663N	D02 XTNR663N XTNR663BN
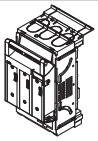	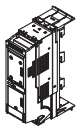	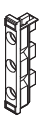	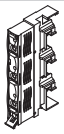
108 mm	54 mm	27 mm	27 mm

ABN GmbH, Daimlerstraße 10 - 12, D-74196 Neuenstadt,
Fon: +49 (0) 71 39 / 94 - 0, Fax: +49 (0) 71 39 / 94 - 49, E-Mail: abn@abn-elektro.de, www.abn-elektro.de

All Rights Reserved
Printed in Germany (12/18) E-MAMX600_03

5 D MT..674 + FST603N (63 mm*)

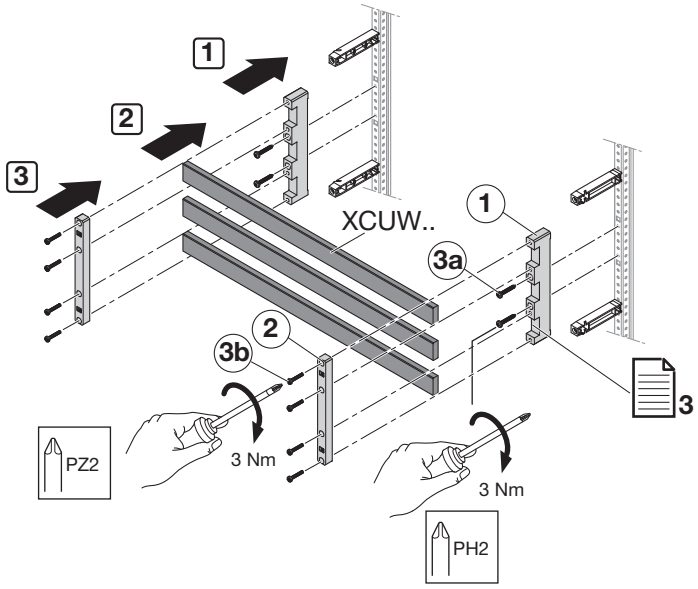

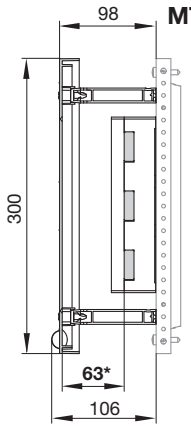

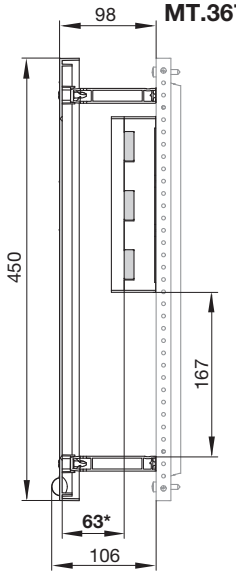

Zubehör
Accessories

		2x FST603N
1	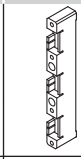	1x
2		1x
3a	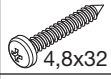 4,8x32	2x
3b		4x

6 D MT12674

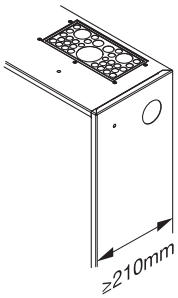

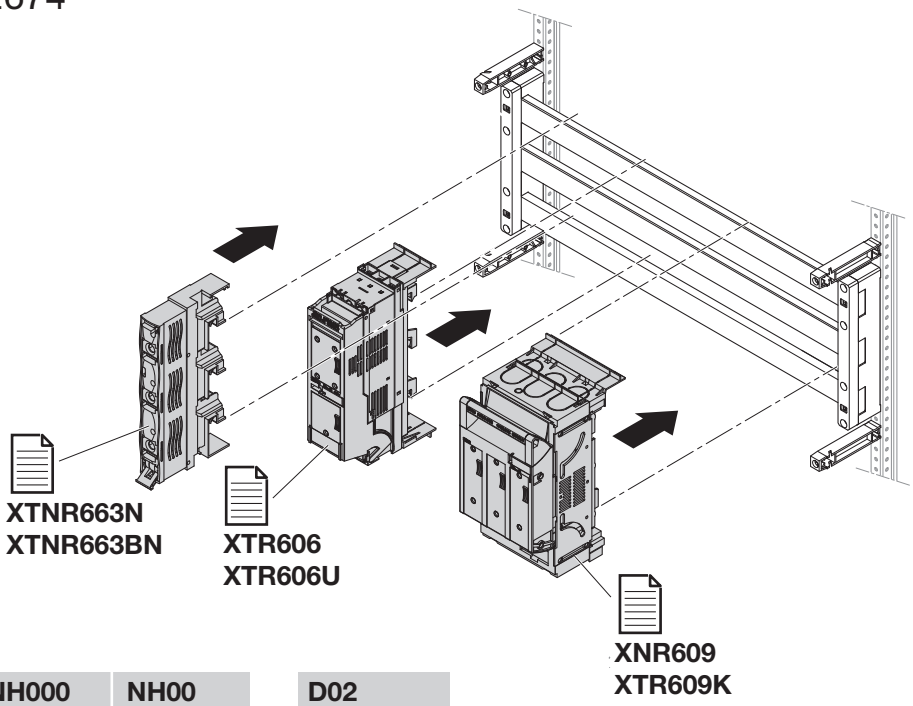

Zubehör
Accessories

D02 XTNR663N XTNR663BN	**NH000** XTR606 XTR606U	**NH00** XTR609 XTR609K	**D02** XNR663N
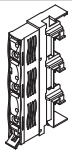	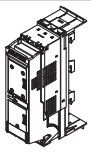	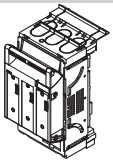	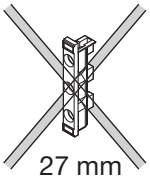
27 mm	54 mm	108 mm	27 mm

ABN GmbH, Daimlerstraße 10 - 12, D-74196 Neuenstadt,
Fon: +49 (0) 71 39 / 94 - 0, Fax: +49 (0) 71 39 / 94 - 49, E-Mail: abn@abn-elektro.de, www.abn-elektro.de

All Rights Reserved
Printed in Germany (12/18) E-MAMX600_03

7 B-D MF/MT12674 MF/MT13674

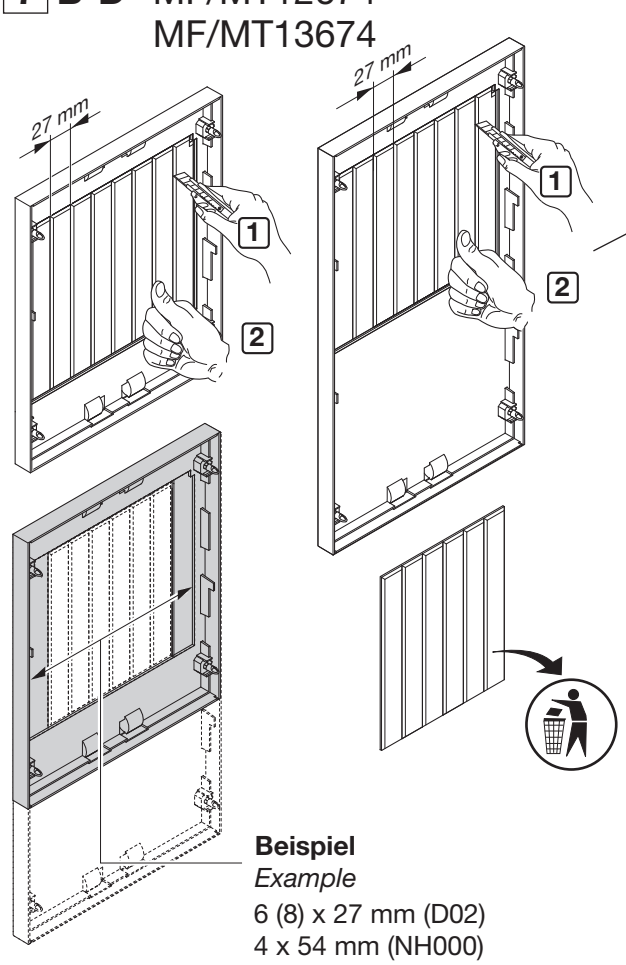

Beispiel
Example
6 (8) x 27 mm (D02)
4 x 54 mm (NH000)
4 x 108 mm (NH00)

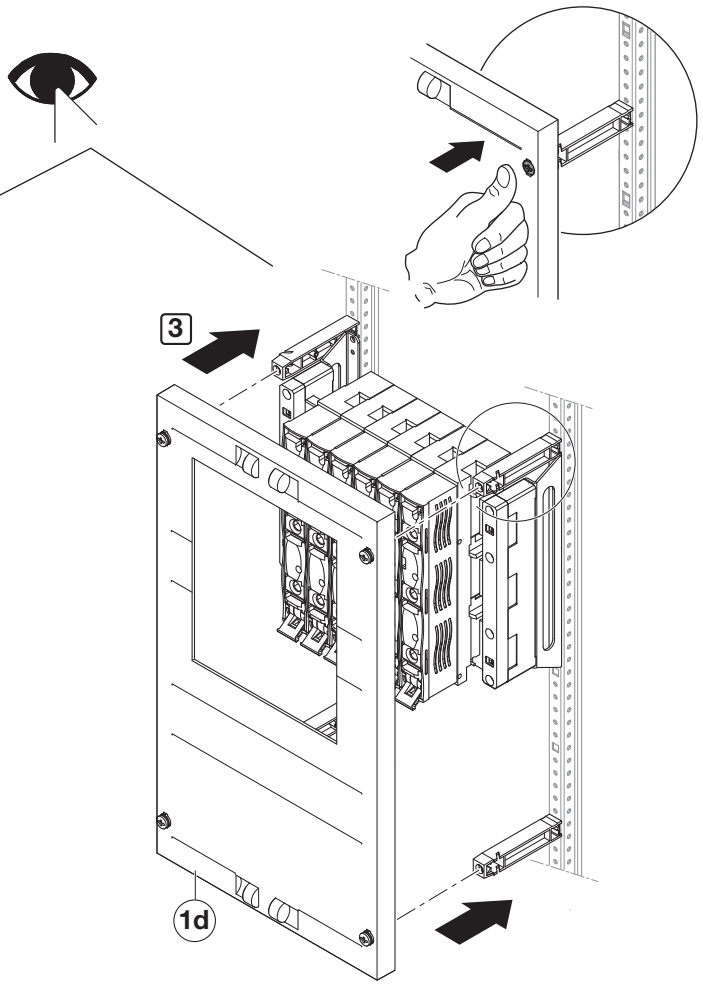

8 B-D MF/MT12674 MF/MT13674

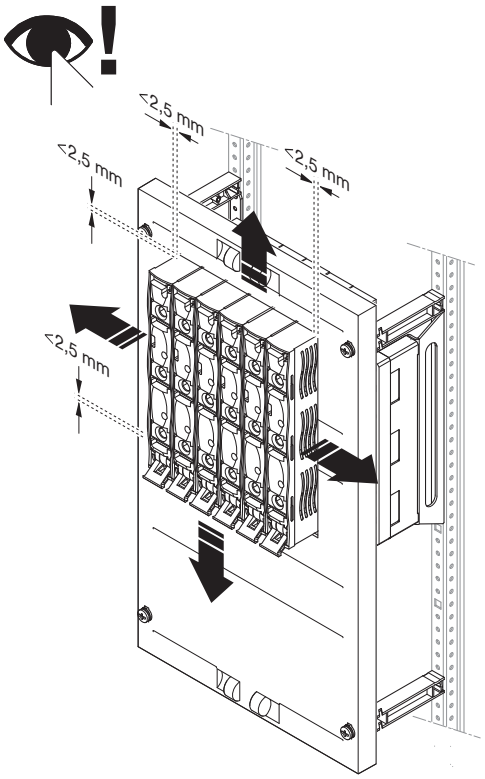

1 B-D MF/MT12674 MF/MT13674

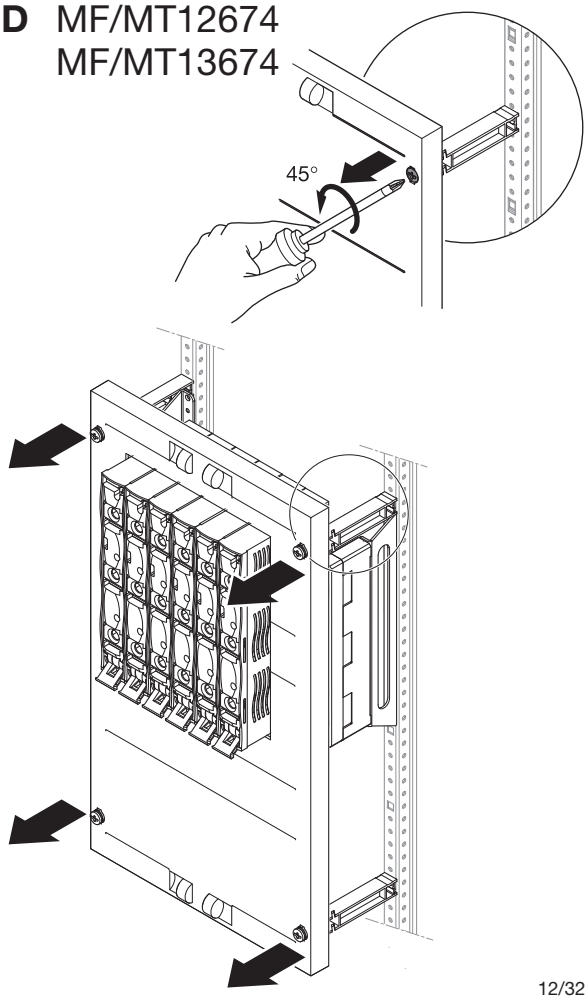

ABN GmbH, Daimlerstraße 10 - 12, D-74196 Neuenstadt,
Fon: +49 (0) 71 39 / 94 - 0, Fax: +49 (0) 71 39 / 94 - 49, E-Mail: abn@abn-elektro.de, www.abn-elektro.de

All Rights Reserved
Printed in Germany (12/18) E-MAMX600_03

7 B-D MF/MT22674 MF/MT23674

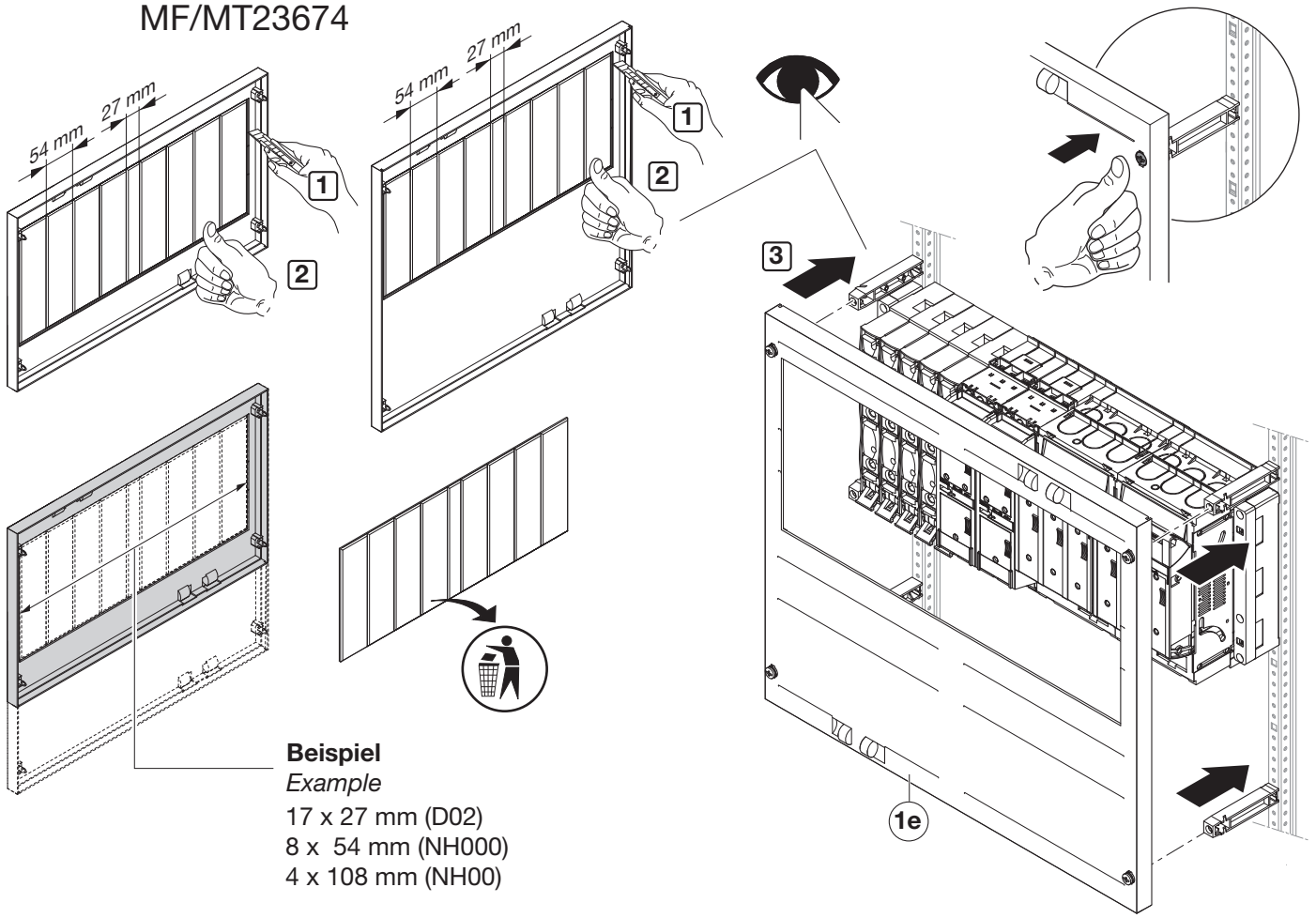

Beispiel
Example
17 x 27 mm (D02)
8 x 54 mm (NH000)
4 x 108 mm (NH00)

8 B-D MF/MT22674 MF/MT23674

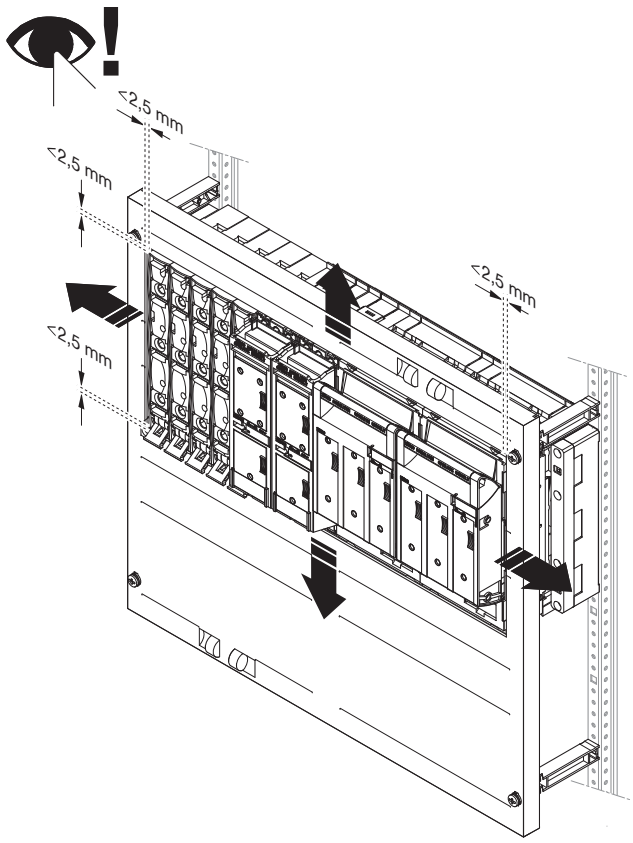

1 B-D MF/MT22674 MF/MT23674

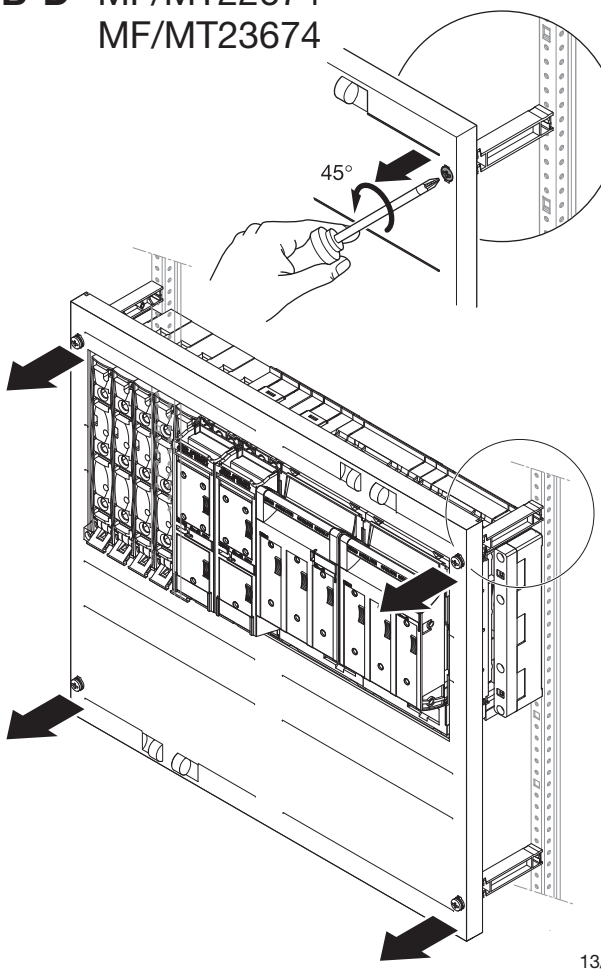

ABN GmbH, Daimlerstraße 10 - 12, D-74196 Neuenstadt,
Fon: +49 (0) 71 39 / 94 - 0, Fax: +49 (0) 71 39 / 94 - 49, E-Mail: abn@abn-elektro.de, www.abn-elektro.de

All Rights Reserved
Printed in Germany (12/18) E-MAMX600_03

5 E MT..709 + FST703N (70 mm*)

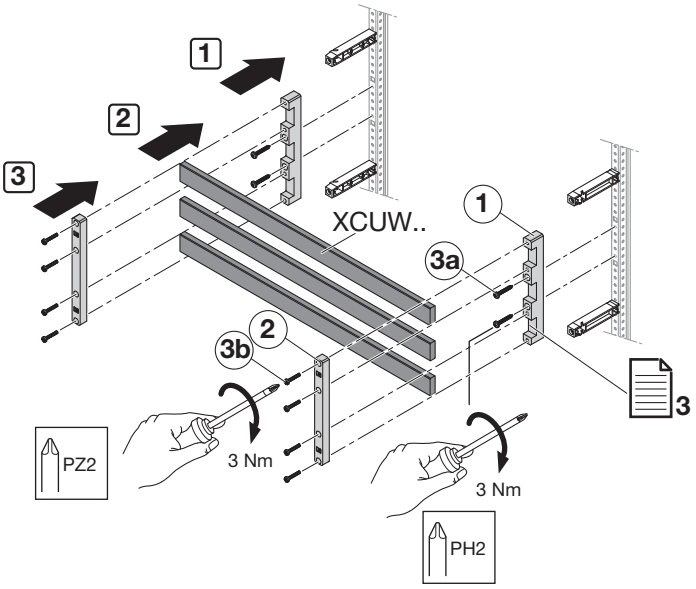

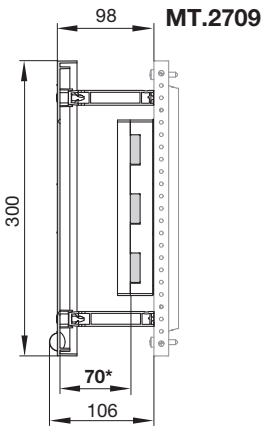

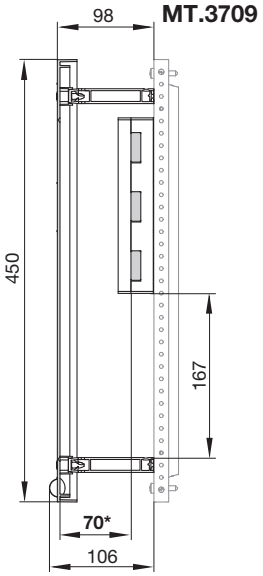

Zubehör
Accessories

		2x FST703N
1		1x
2		1x
3a	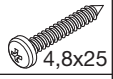 4,8x25	2x
3b		4x

6 E MT..709

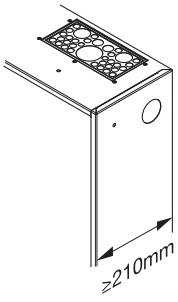

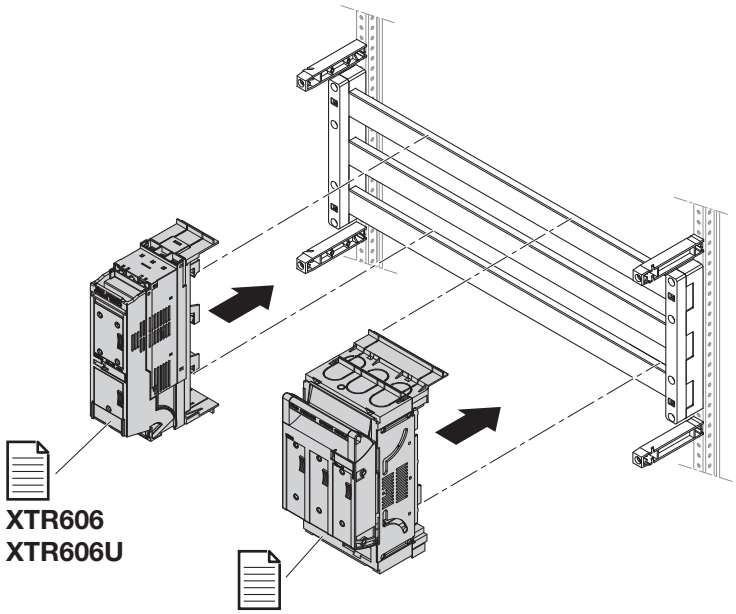

Zubehör
Accessories

NH000	**NH00**
XTR606 XTR606U	XTR609 XTR609K
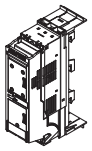	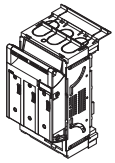
54 mm	108 mm

ABN GmbH, Daimlerstraße 10 - 12, D-74196 Neuenstadt,
Fon: +49 (0) 71 39 / 94 - 0, Fax: +49 (0) 71 39 / 94 - 49, E-Mail: abn@abn-elektro.de, www.abn-elektro.de

All Rights Reserved
Printed in Germany (12/18) E-MAMX600_03

7 E MT12709
MT13709

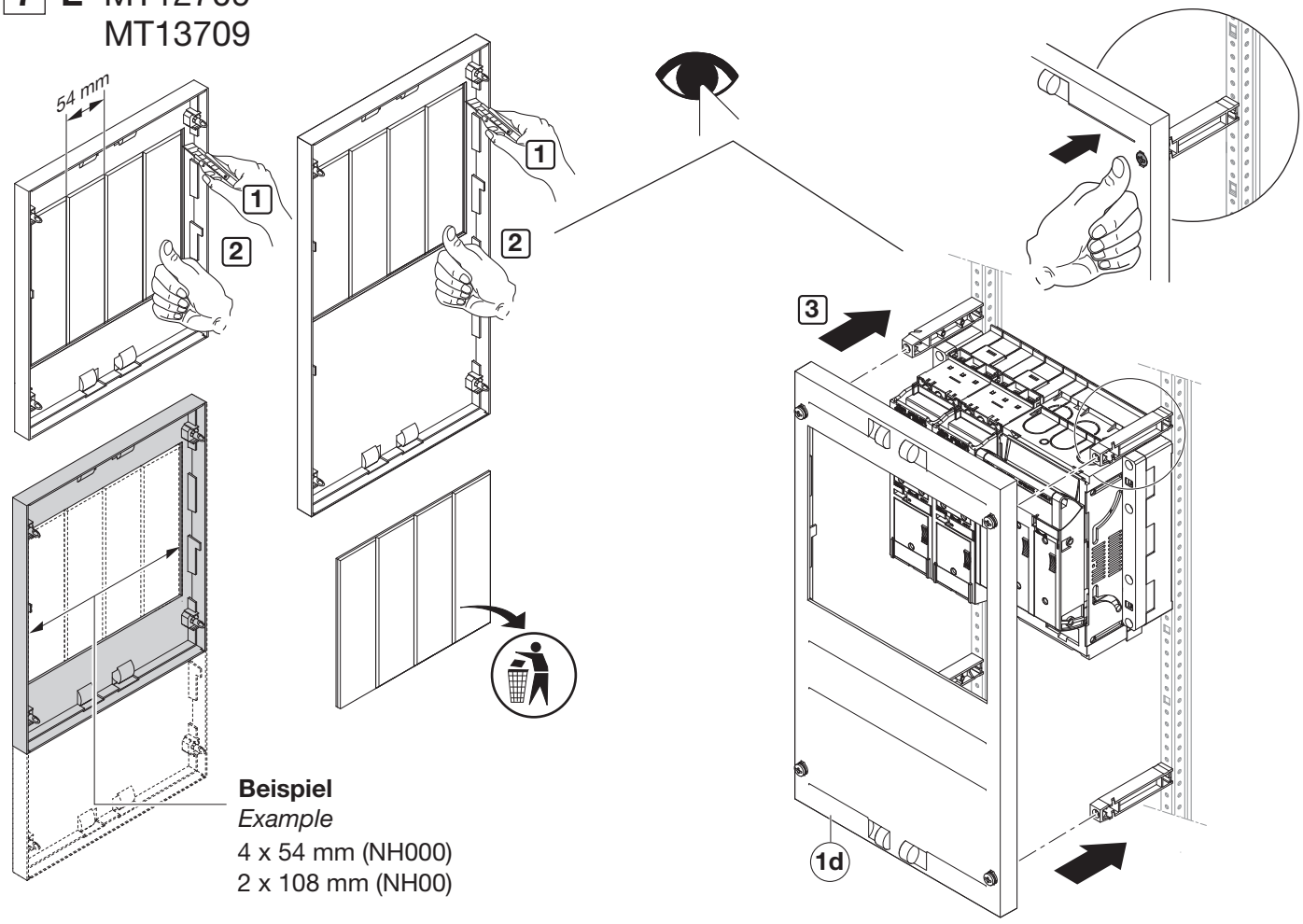

Beispiel
Example
4 x 54 mm (NH000)
2 x 108 mm (NH00)

8 E MT12709
MT13709

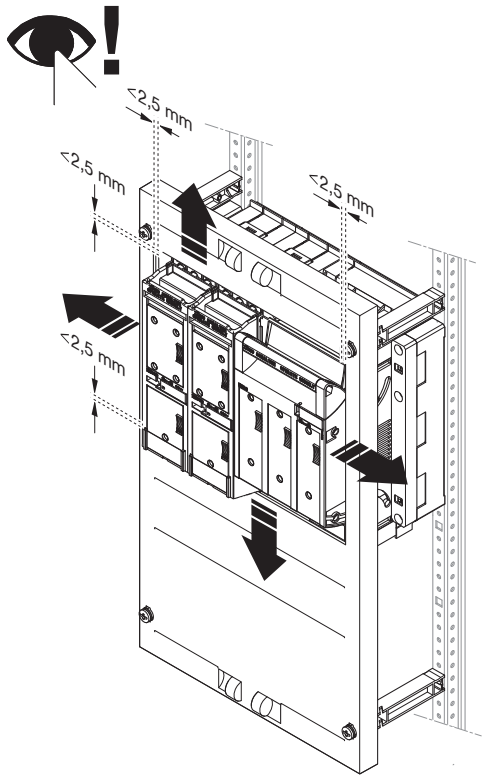

1 E MT12709
MT13709

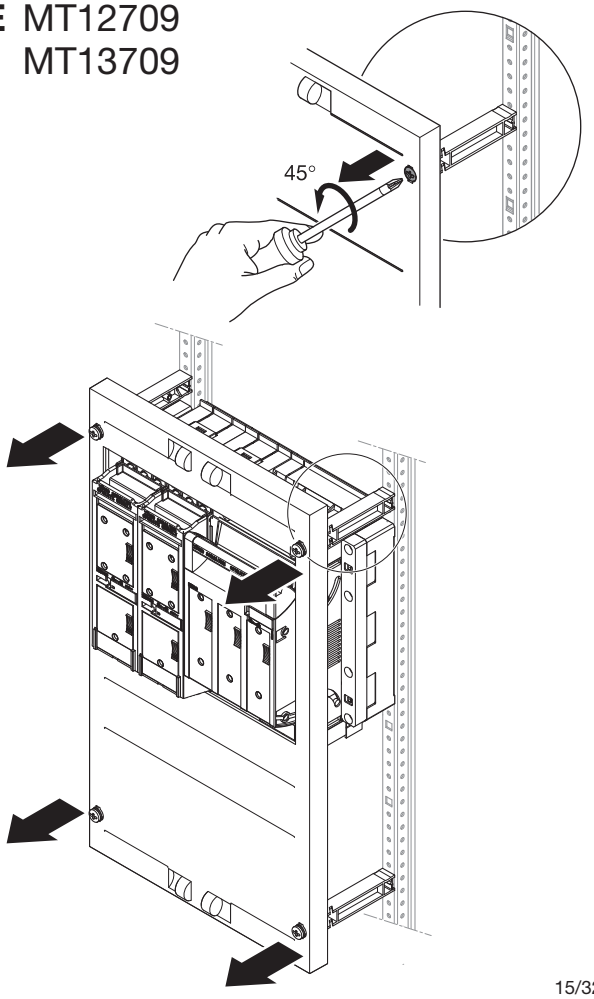

ABN GmbH, Daimlerstraße 10 - 12, D-74196 Neuenstadt,
Fon: +49 (0) 71 39 / 94 - 0, Fax: +49 (0) 71 39 / 94 - 49, E-Mail: abn@abn-elektro.de, www.abn-elektro.de

All Rights Reserved
Printed in Germany (12/18) E-MAMX600_03

7 E MT22709
MT23709

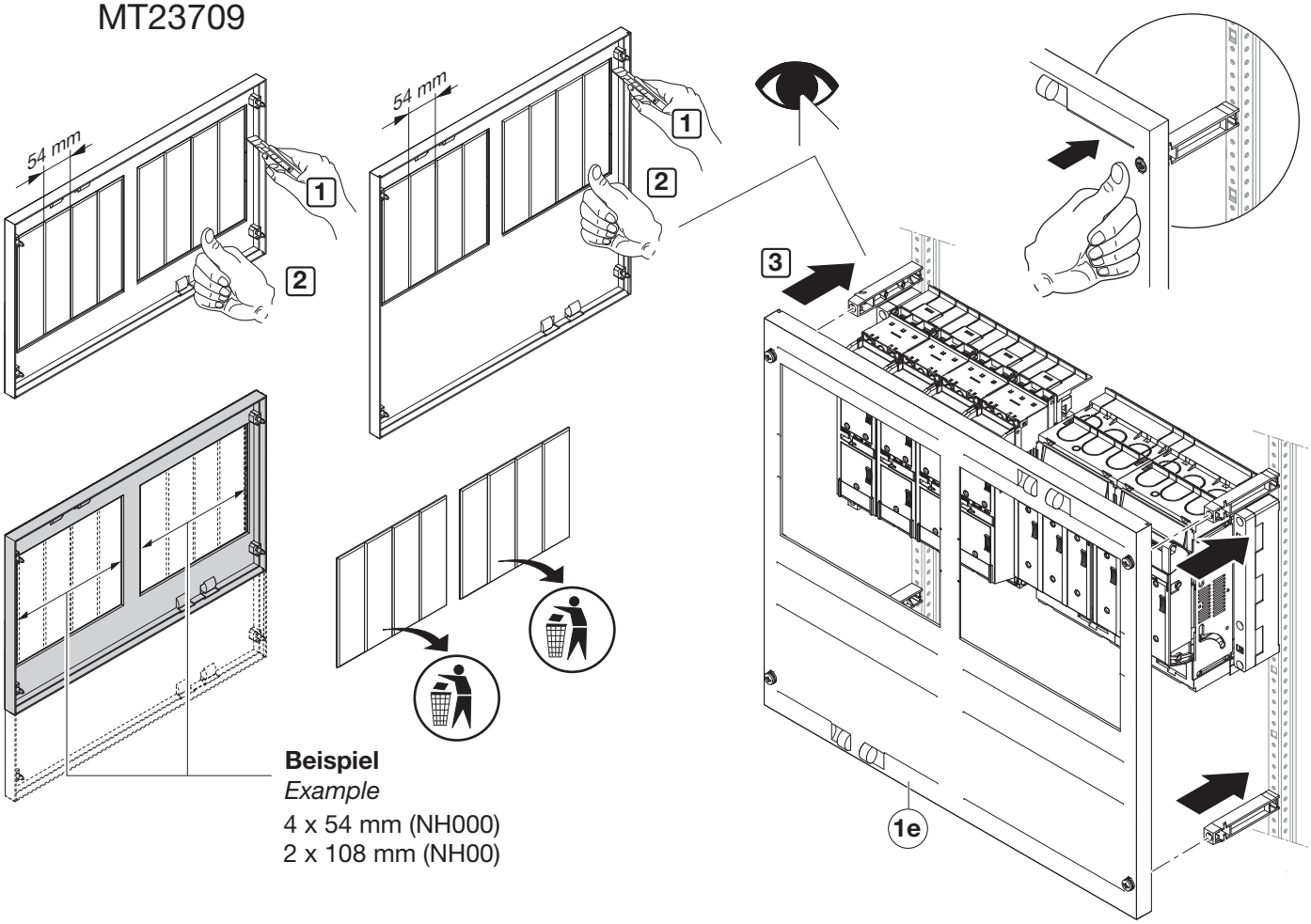

Beispiel
Example
4 x 54 mm (NH000)
2 x 108 mm (NH00)

8 E MT22709
MT23709

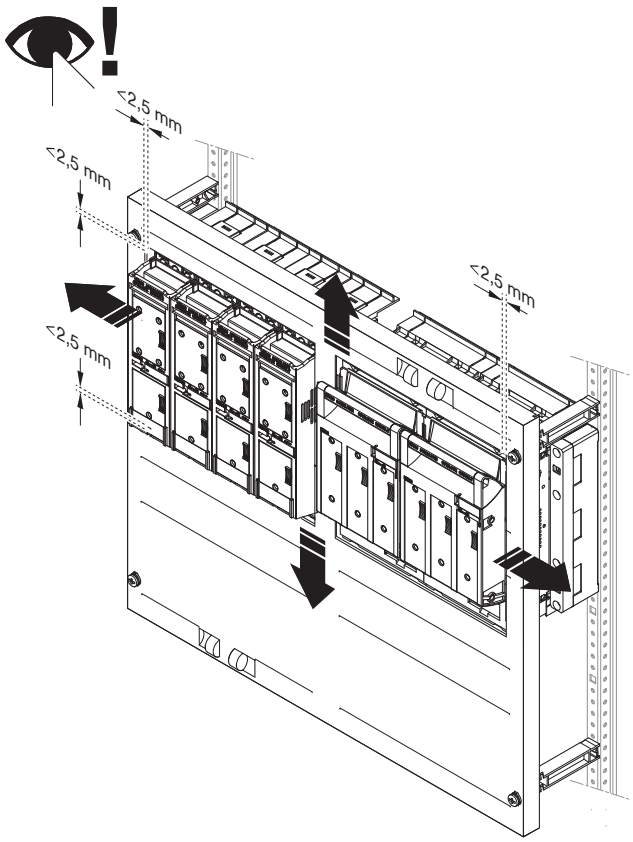

1 E MT22709
MT23709

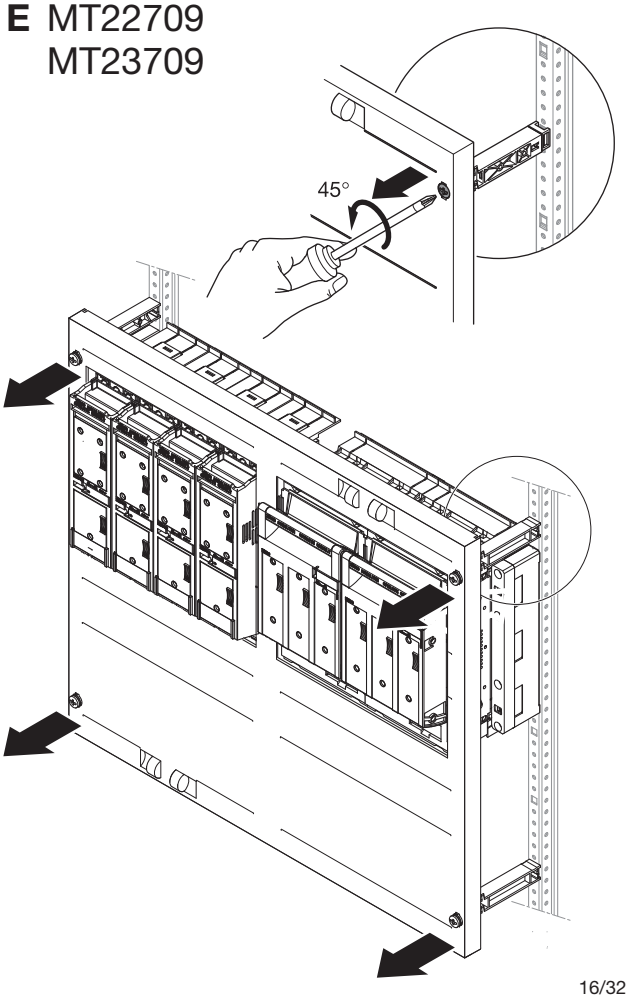

ABN GmbH, Daimlerstraße 10 - 12, D-74196 Neuenstadt,
Fon: +49 (0) 71 39 / 94 - 0, Fax: +49 (0) 71 39 / 94 - 49, E-Mail: abn@abn-elektro.de, www.abn-elektro.de

All Rights Reserved
Printed in Germany (12/18) E-MAMX600_03

5 E MT.2774 + FST703N (32 mm*)

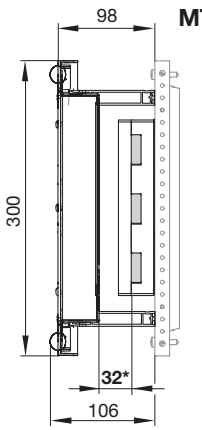

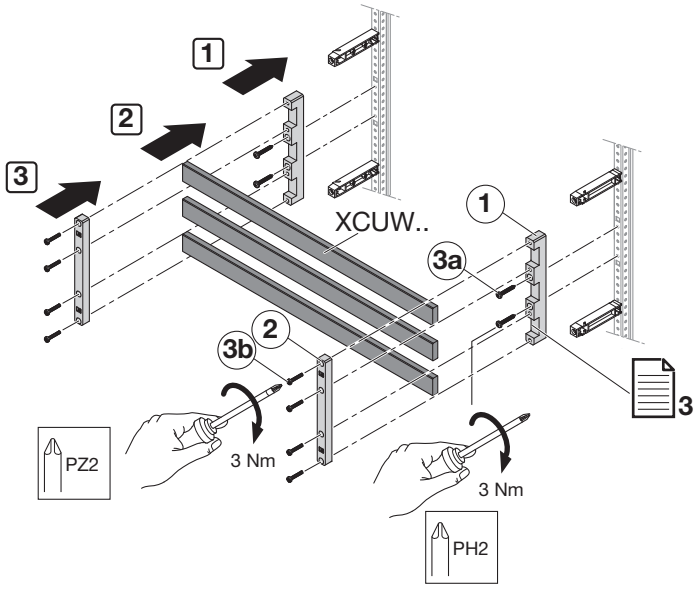

Zubehör
Accessories

		2x FST703N
1	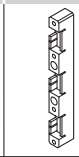	1x
2		1x
3 a	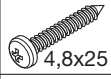 4,8x25	2x
3 b		4x

6 E MT.2774

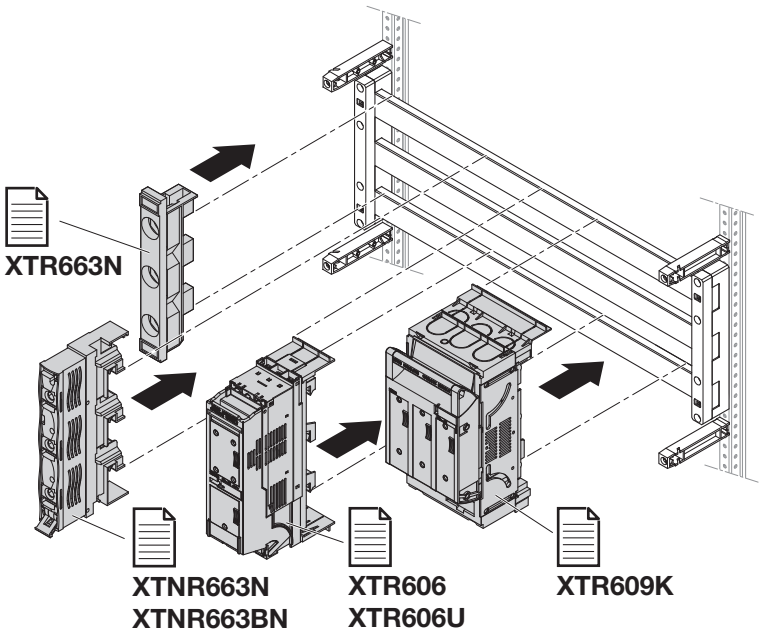

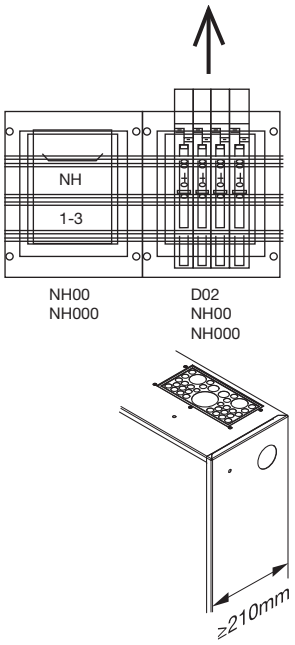

Zubehör
Accessories

NH00	**NH000**	**D02**	**D02**
XTR609K	XTR606 XTR606U	XNR663N	XTNR663N XTNR663BN
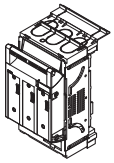	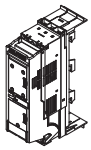	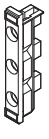	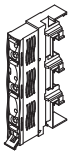
108 mm	54 mm	27 mm	27 mm

ABN GmbH, Daimlerstraße 10 - 12, D-74196 Neuenstadt,
Fon: +49 (0) 71 39 / 94 - 0, Fax: +49 (0) 71 39 / 94 - 49, E-Mail: abn@abn-elektro.de, www.abn-elektro.de

All Rights Reserved
Printed in Germany (12/18)

7 E MT12774

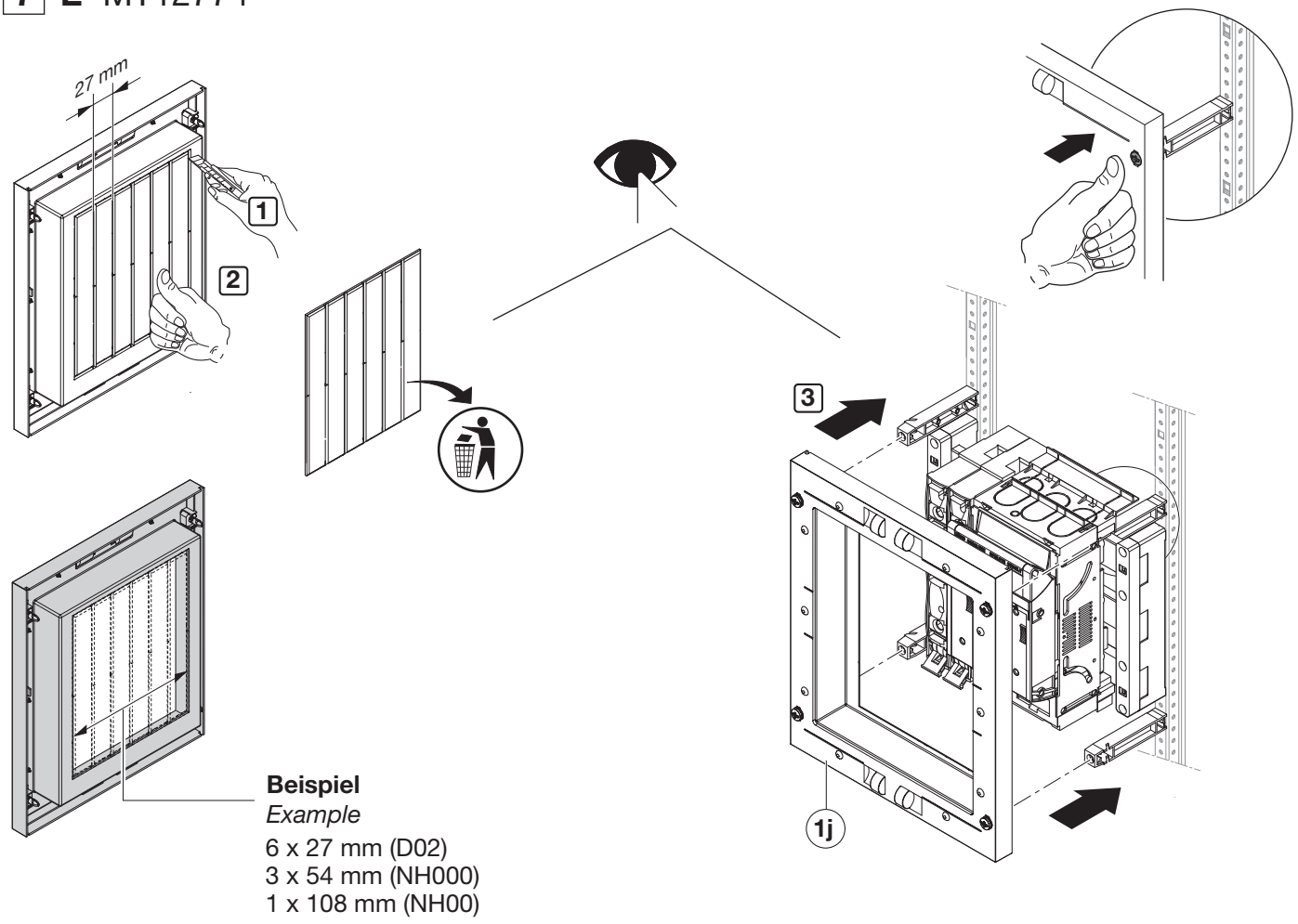

Beispiel
Example
6 x 27 mm (D02)
3 x 54 mm (NH000)
1 x 108 mm (NH00)

8 E MT12774



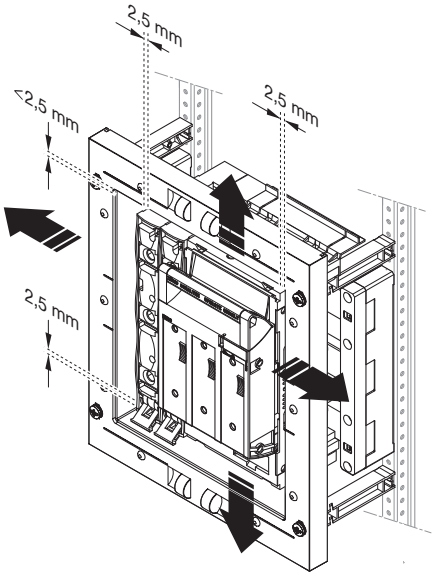

1 E MT12774

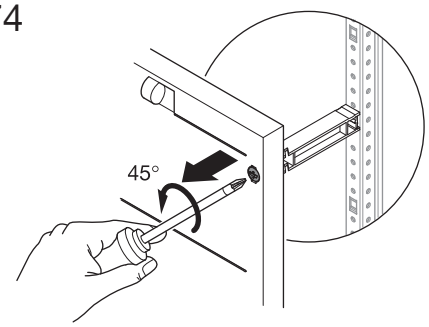

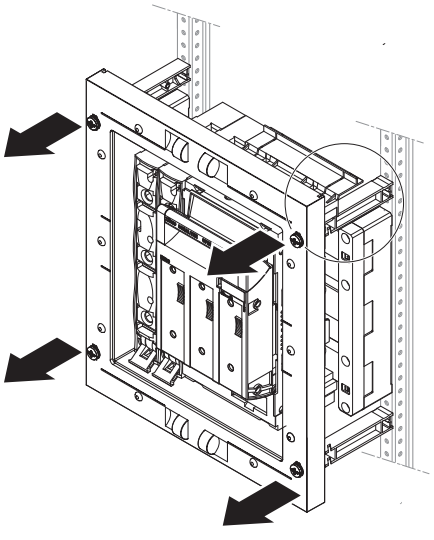

ABN GmbH, Daimlerstraße 10 - 12, D-74196 Neuenstadt,
Fon: +49 (0) 71 39 / 94 - 0, Fax: +49 (0) 71 39 / 94 - 49, E-Mail: abn@abn-elektro.de, www.abn-elektro.de

All Rights Reserved
Printed in Germany (12/18) E-MAMX600_03

7 E MT22774

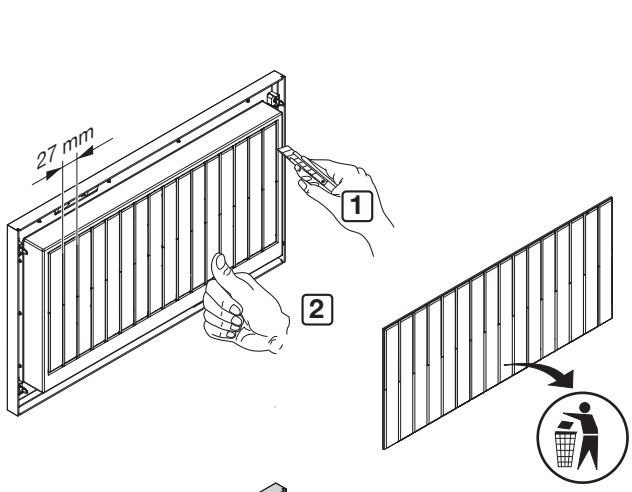

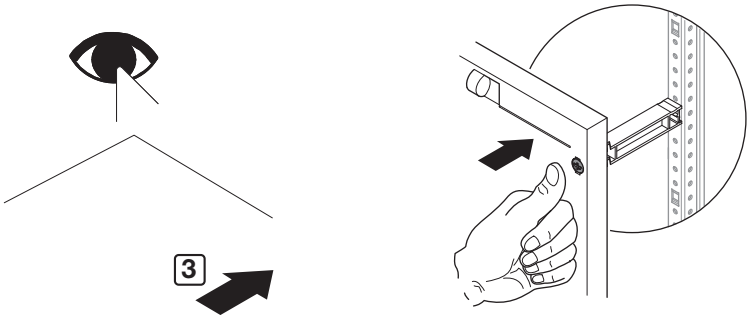

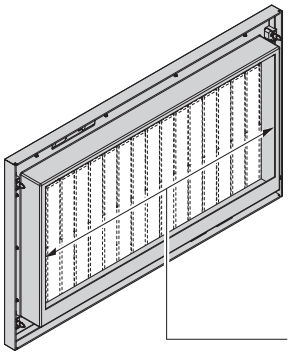

Beispiel
Example
16 x 27 mm (D02)
8 x 54 mm (NH000)
4 x 108 mm (NH00)

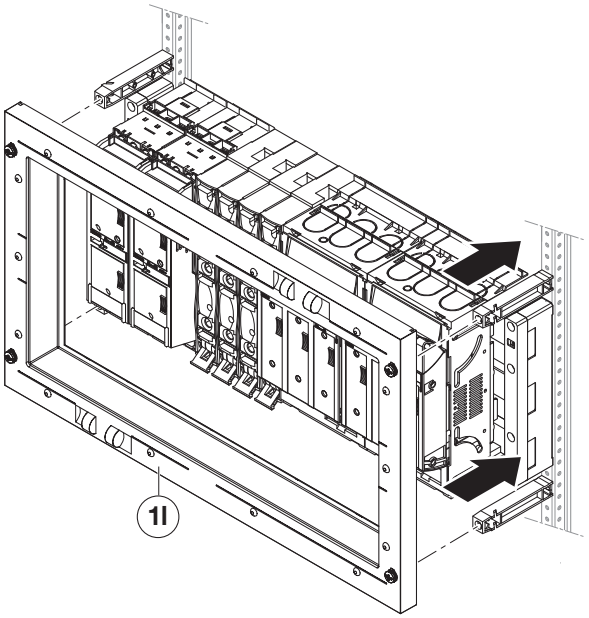

8 E MT22774



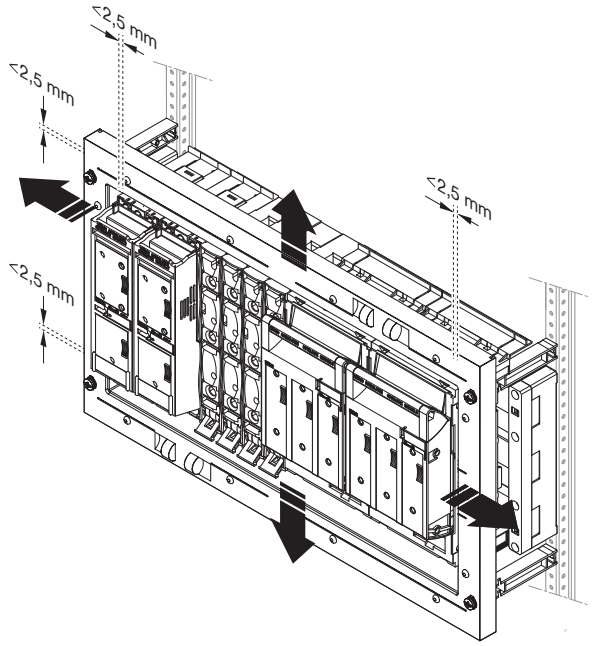

1 E MT22774

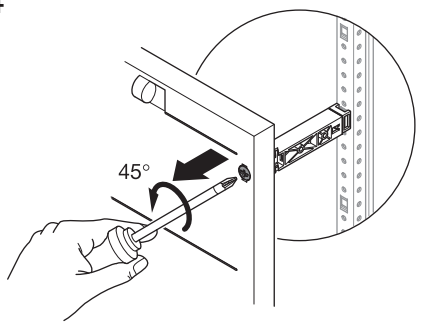

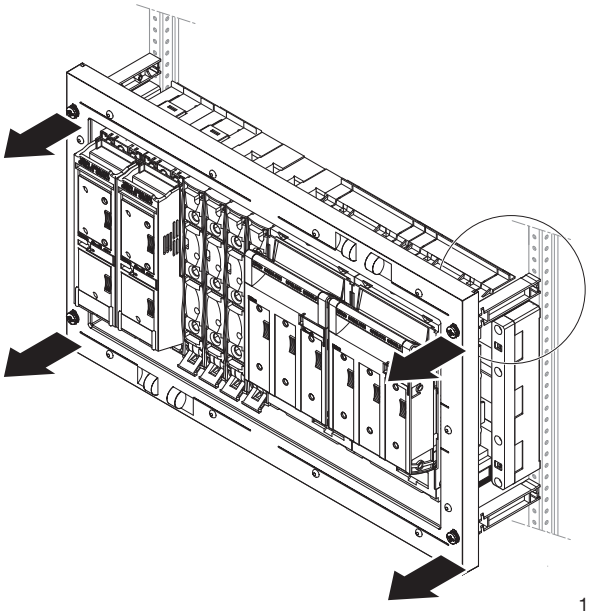

ABN GmbH, Daimlerstraße 10 - 12, D-74196 Neuenstadt,
Fon: +49 (0) 71 39 / 94 - 0, Fax: +49 (0) 71 39 / 94 - 49, E-Mail: abn@abn-elektro.de, www.abn-elektro.de

All Rights Reserved
Printed in Germany (12/18) E-MAMX600_03

5 F MT.3703/MT.3722 + FST703N (70 mm*)

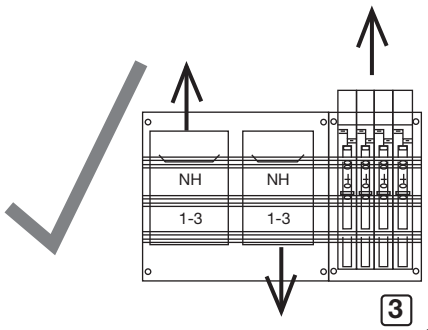

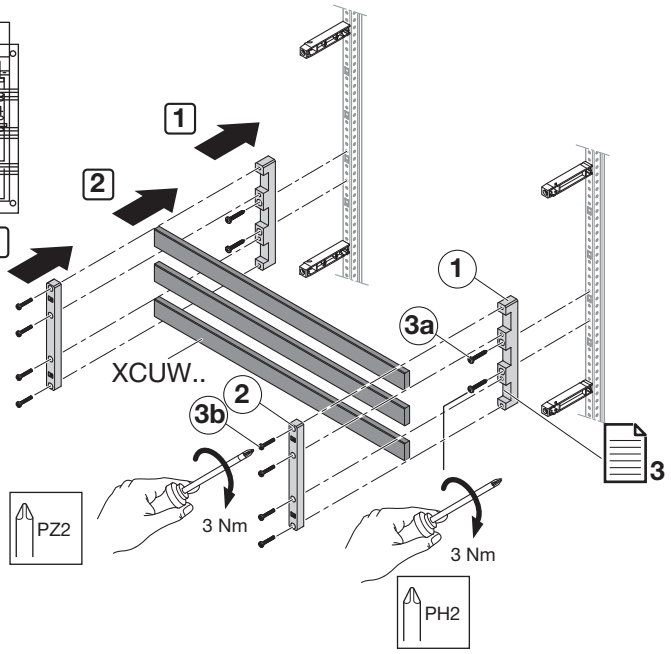

MT.3703
MT.3722

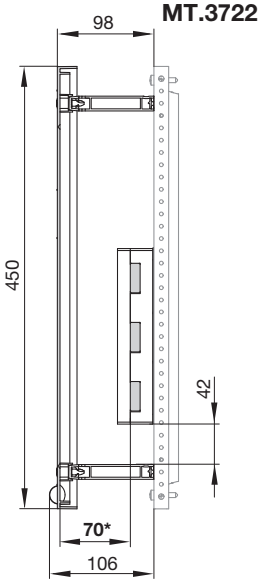

Zubehör
Accessories

		2x FST703N
1	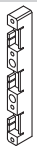	1x
2		1x
3 a	 4,8x25	2x
3 b		4x

6 F MT.3722

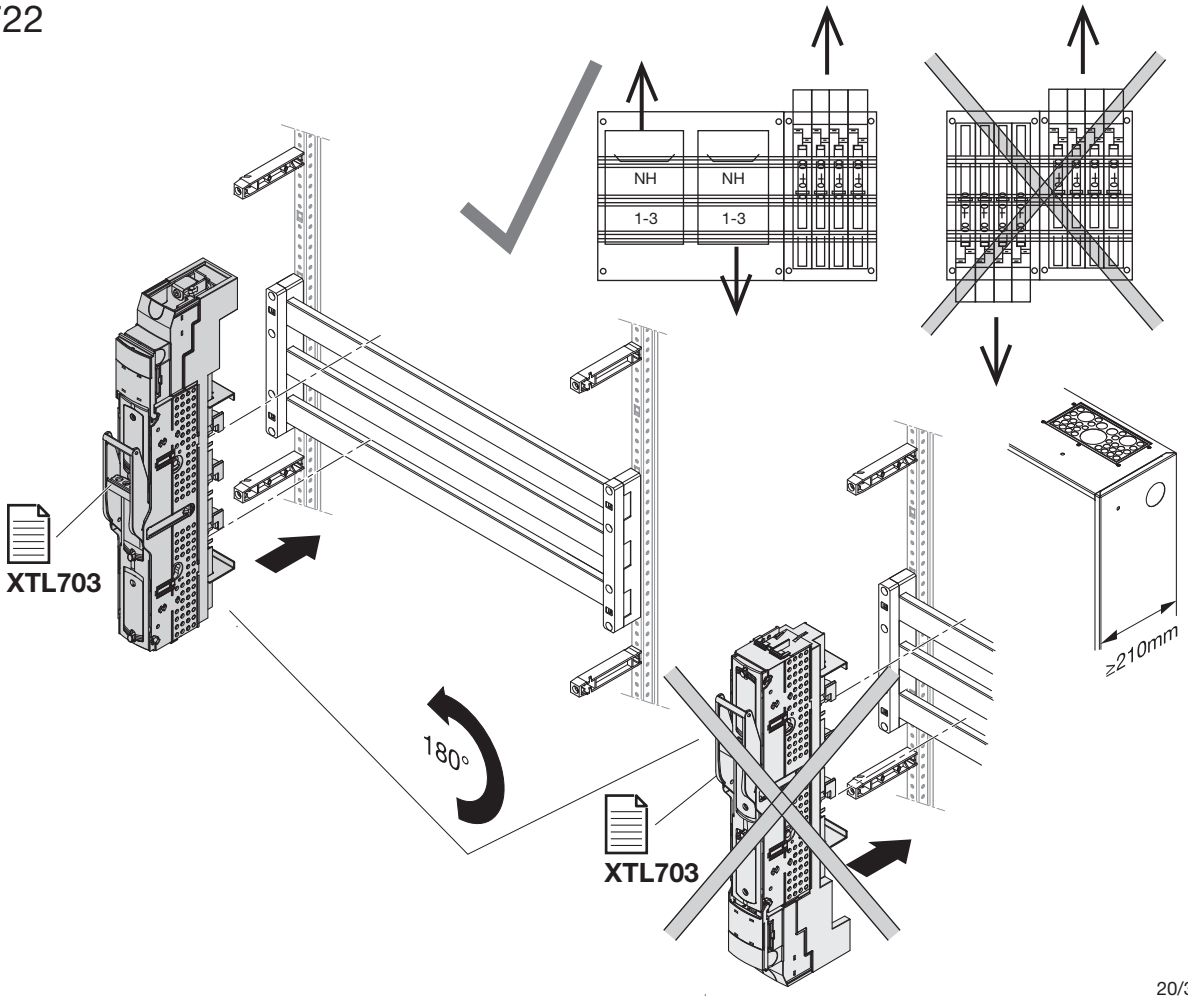

Zubehör
Accessories

NH00
XTL703

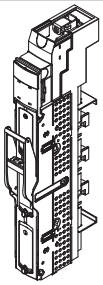

50 mm

ABN GmbH, Daimlerstraße 10 - 12, D-74196 Neuenstadt,
Fon: +49 (0) 71 39 / 94 - 0, Fax: +49 (0) 71 39 / 94 - 49, E-Mail: abn@abn-elektro.de, www.abn-elektro.de

All Rights Reserved
Printed in Germany (12/18) E-MAMX600_03

5 G MT.3703/MT.3722 + FST703N (70 mm*)

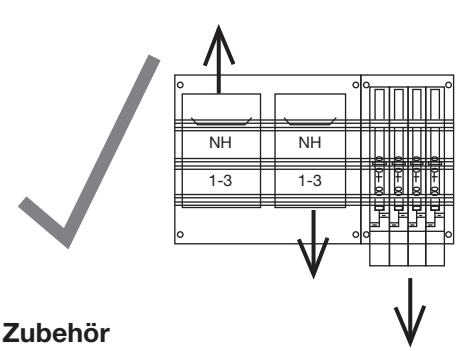

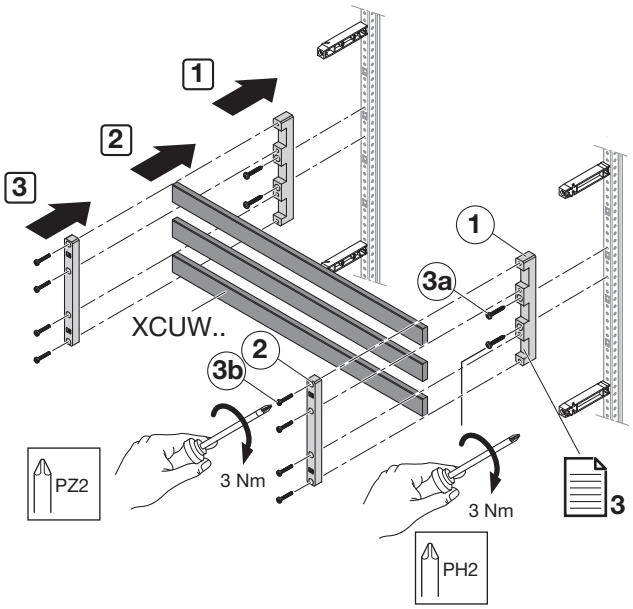

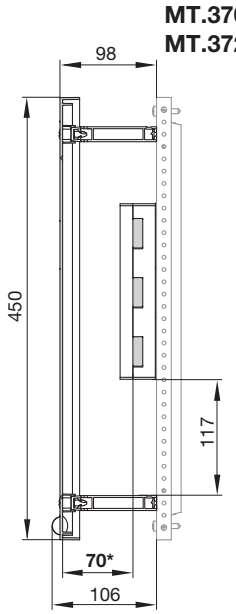

Zubehör
Accessories

		2x FST703N
1	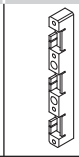	1x
2		1x
3 a	 4,8x25	2x
3 b		4x

6 G MT.3703

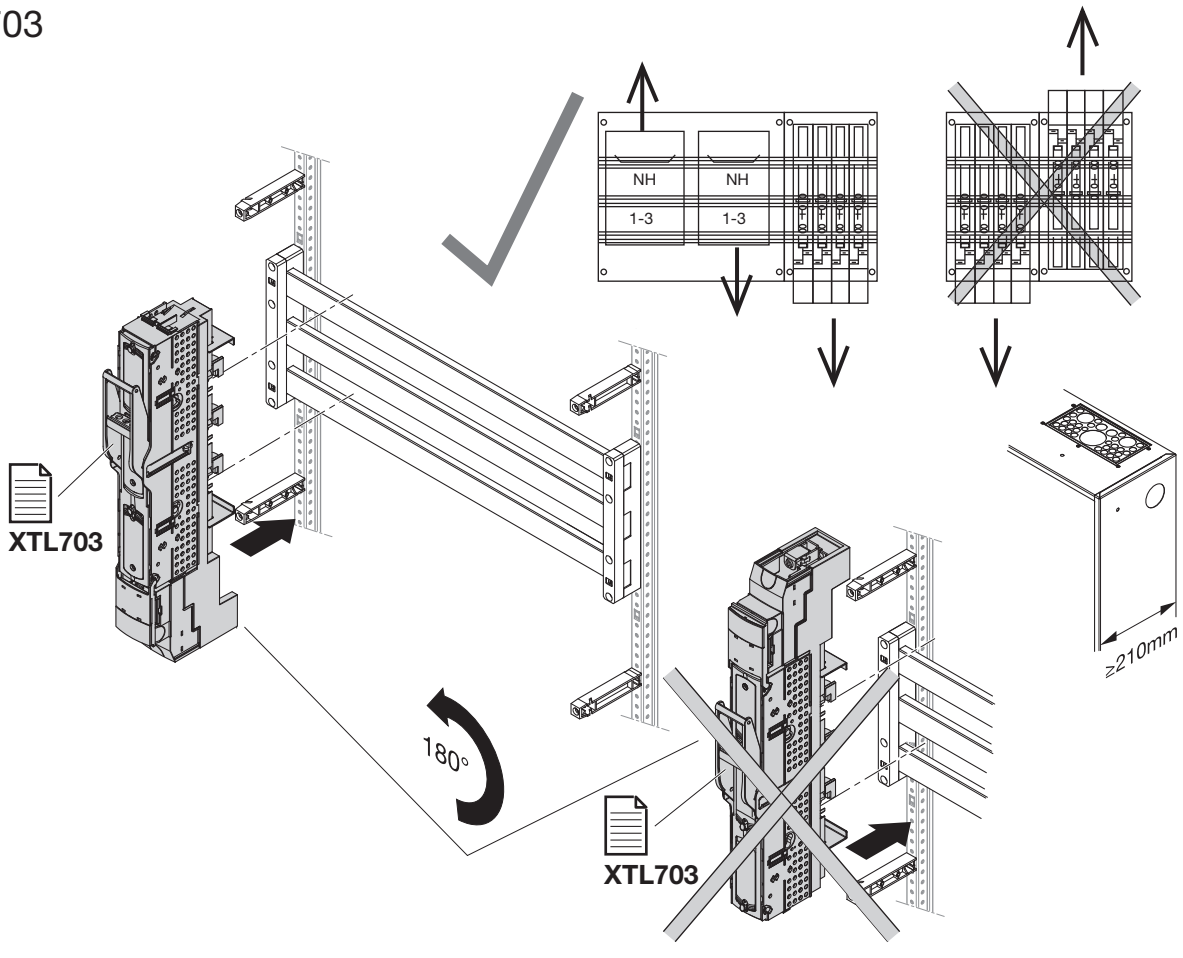

Zubehör
Accessories

NH00
XTL703

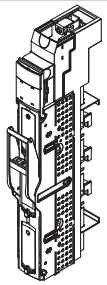
50 mm

ABN GmbH, Daimlerstraße 10 - 12, D-74196 Neuenstadt,
Fon: +49 (0) 71 39 / 94 - 0, Fax: +49 (0) 71 39 / 94 - 49, E-Mail: abn@abn-elektro.de, www.abn-elektro.de

All Rights Reserved
Printed in Germany (12/18) E-MAMX600_03

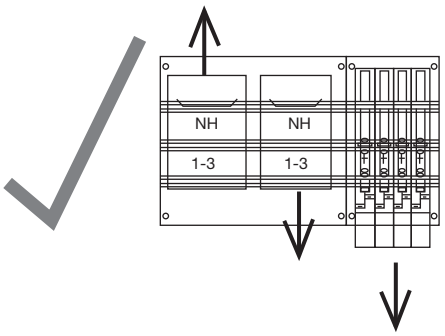

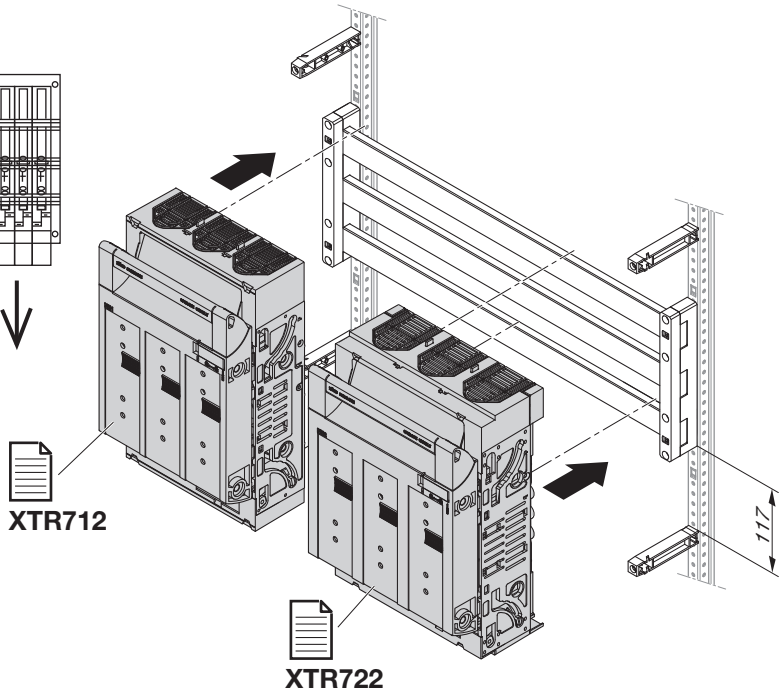

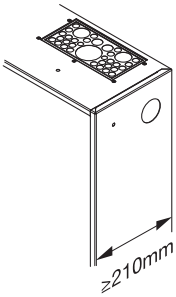

Zubehör
Accessories

NH1	**NH2**
XTR712	XTR722
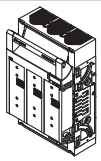	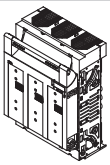

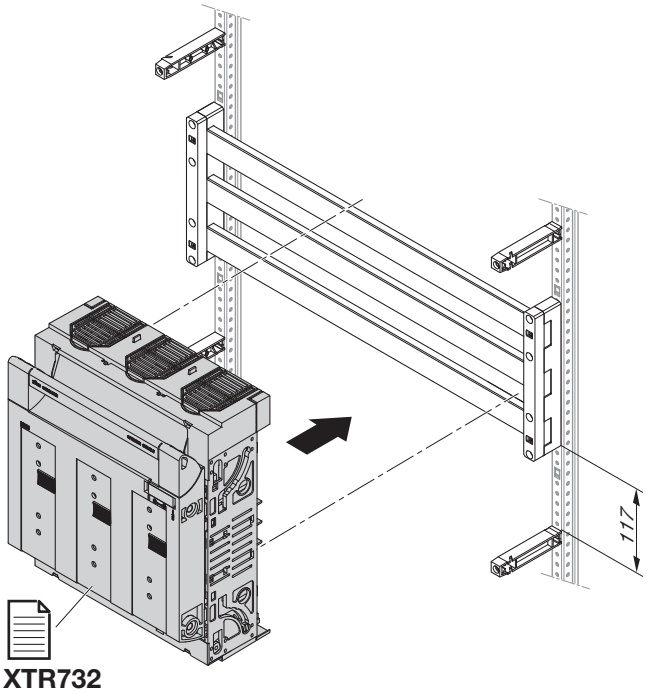

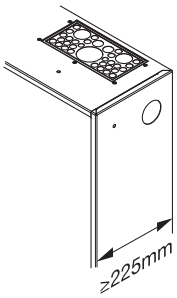

Zubehör
Accessories

NH3
XTR732
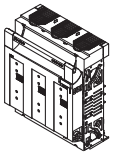

ABN GmbH, Daimlerstraße 10 - 12, D-74196 Neuenstadt,
Fon: +49 (0) 71 39 / 94 - 0, Fax: +49 (0) 71 39 / 94 - 49, E-Mail: abn@abn-elektro.de, www.abn-elektro.de

All Rights Reserved
Printed in Germany (12/18)

7 F-G MT13703

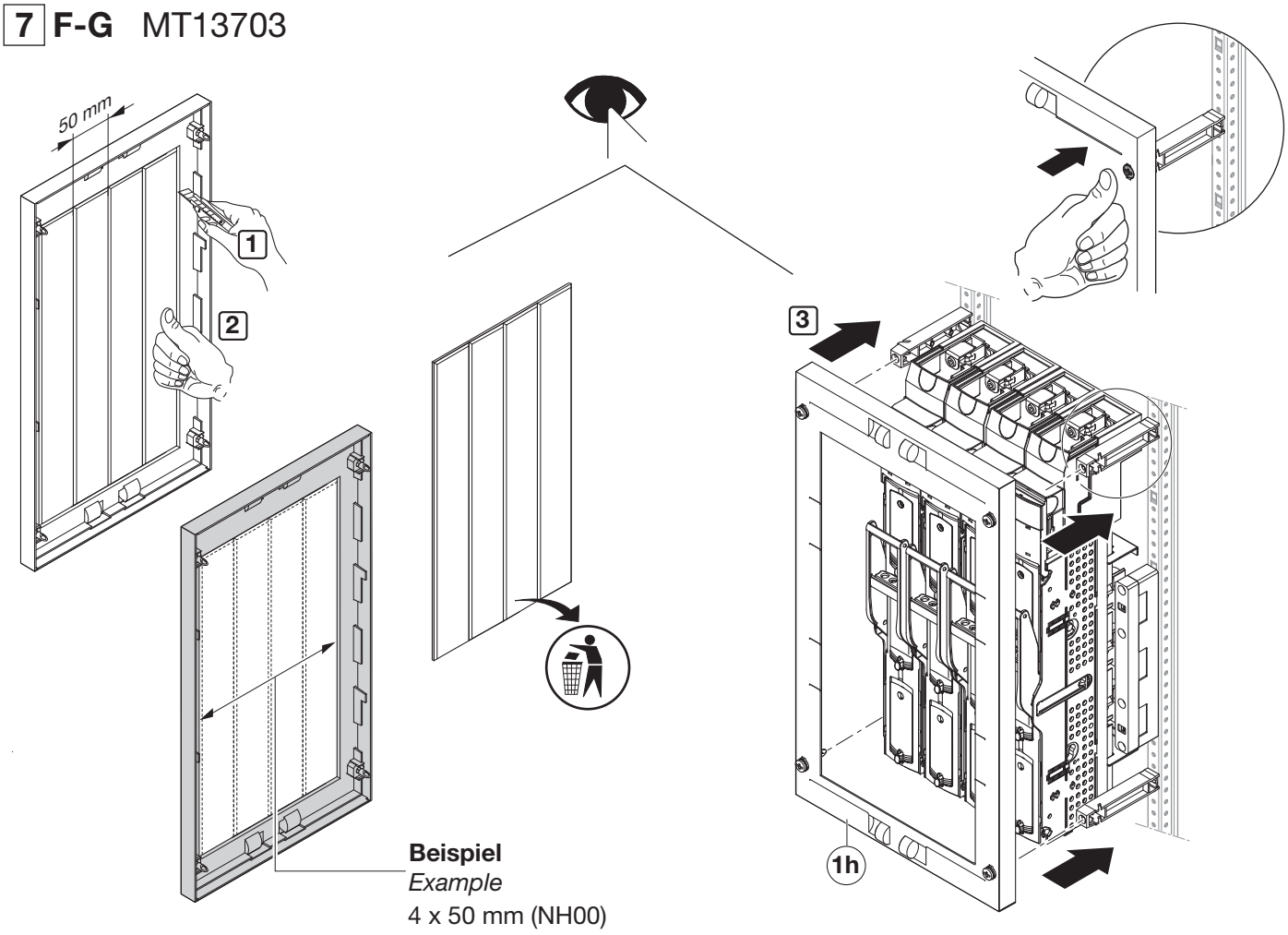

Beispiel
Example
4 x 50 mm (NH00)

8 F-G MT13703

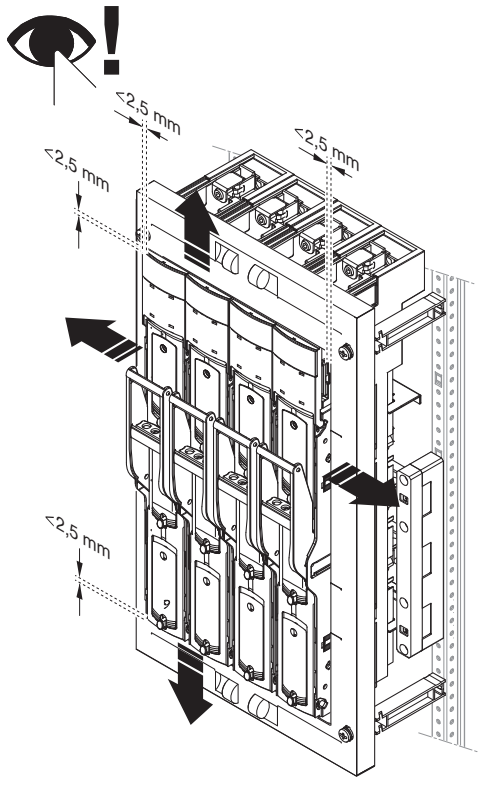

1 F-G MT13703

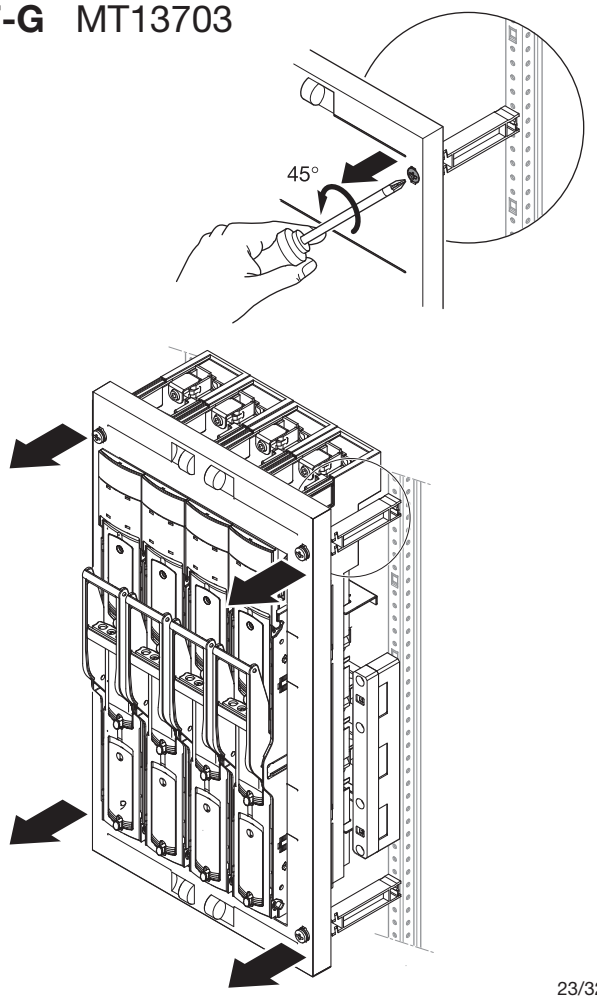

ABN GmbH, Daimlerstraße 10 - 12, D-74196 Neuenstadt,
Fon: +49 (0) 71 39 / 94 - 0, Fax: +49 (0) 71 39 / 94 - 49, E-Mail: abn@abn-elektro.de, www.abn-elektro.de

All Rights Reserved
Printed in Germany (12/18) E-MAMX600_03

7 F-G MT23703

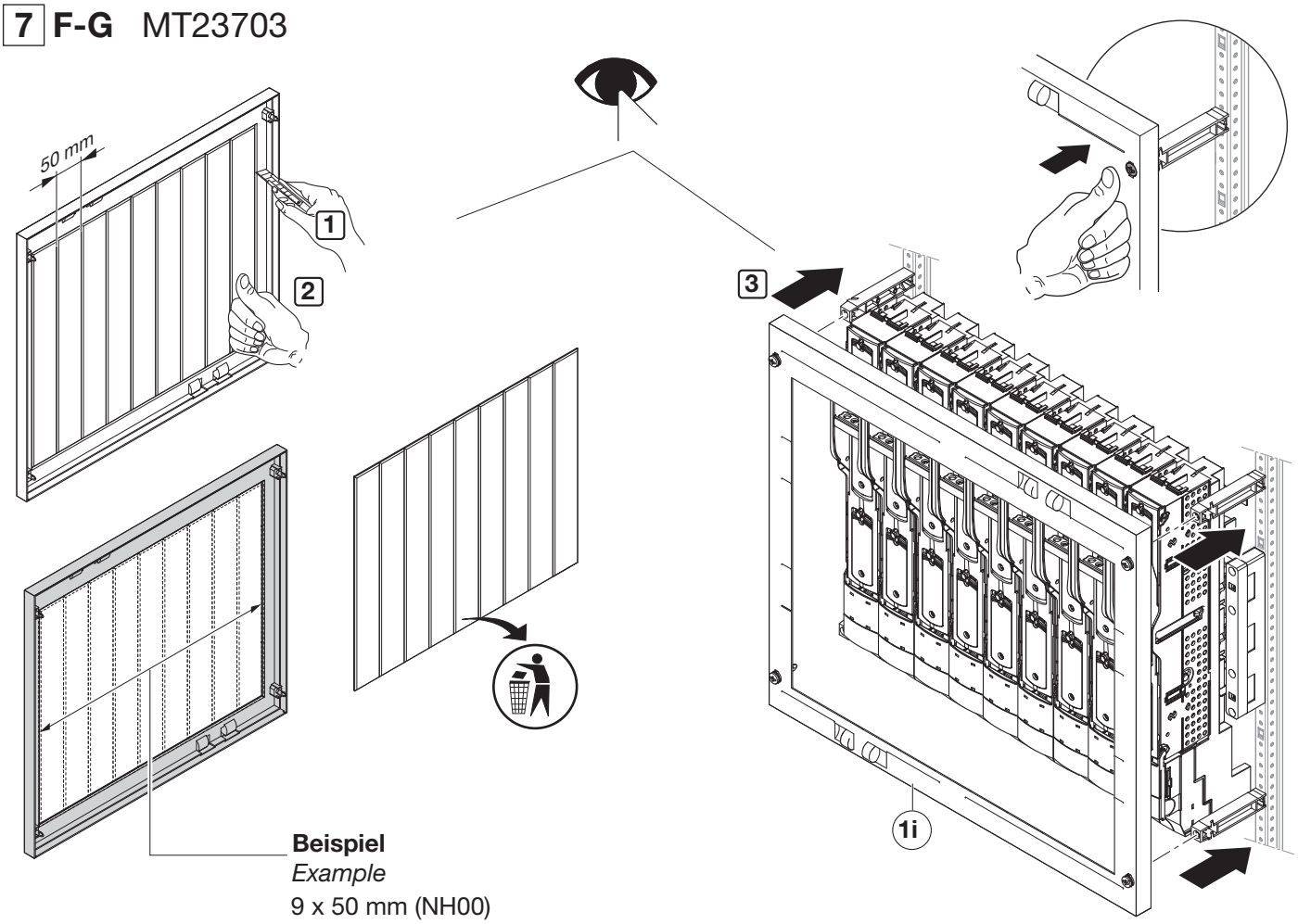

Beispiel
Example
9 x 50 mm (NH00)

8 F-G MT23703

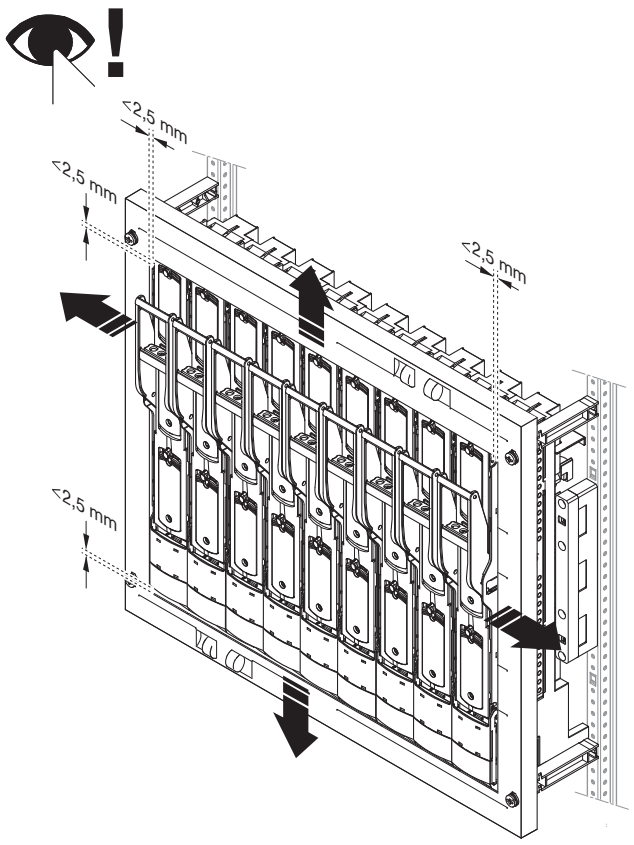

1 F-G MT23703

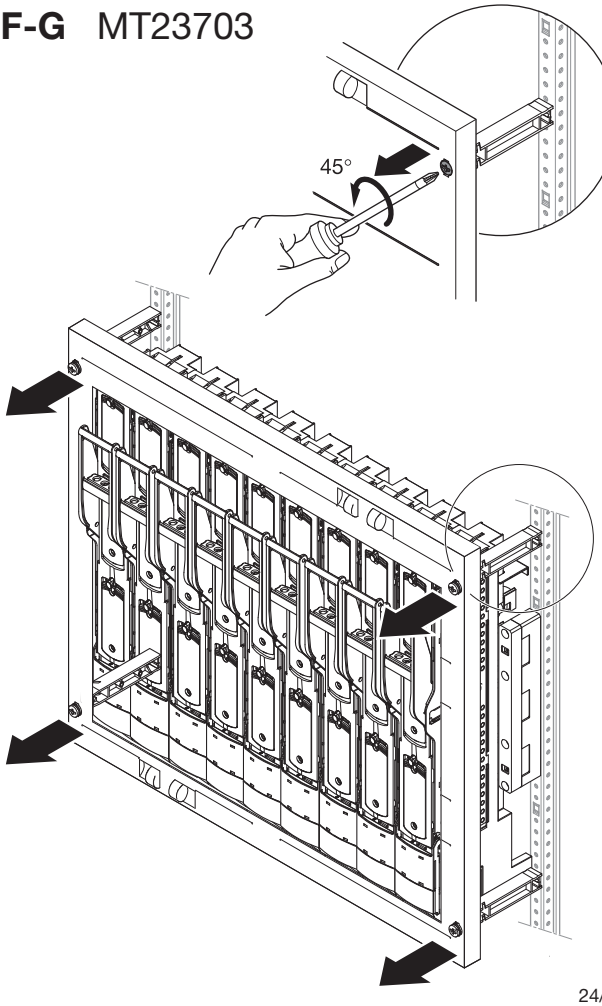

ABN GmbH, Daimlerstraße 10 - 12, D-74196 Neuenstadt,
Fon: +49 (0) 71 39 / 94 - 0, Fax: +49 (0) 71 39 / 94 - 49, E-Mail: abn@abn-elektro.de, www.abn-elektro.de

All Rights Reserved
Printed in Germany (12/18) E-MAMX600_03

7 F-G MT13722

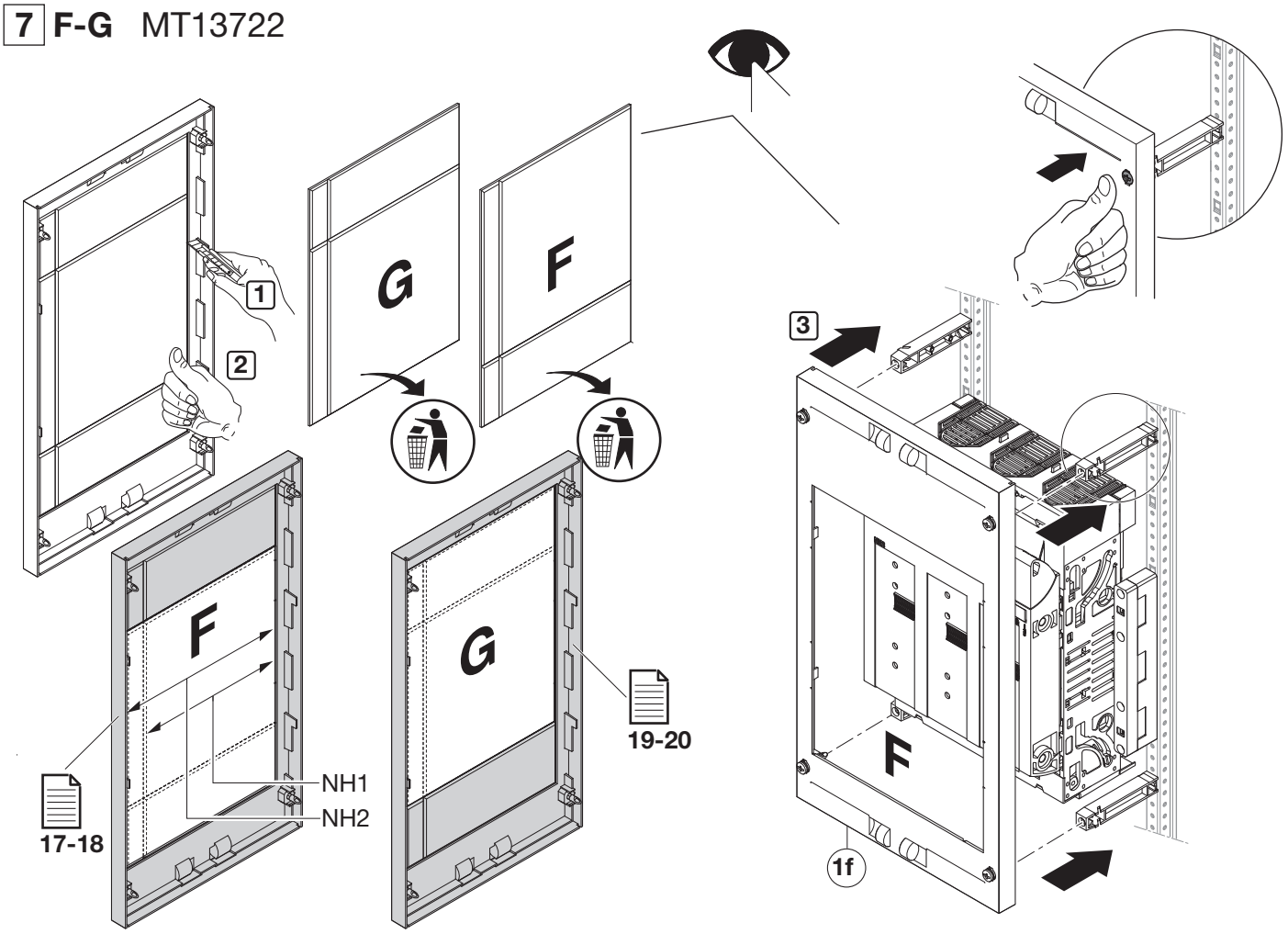

8 F-G MT13722

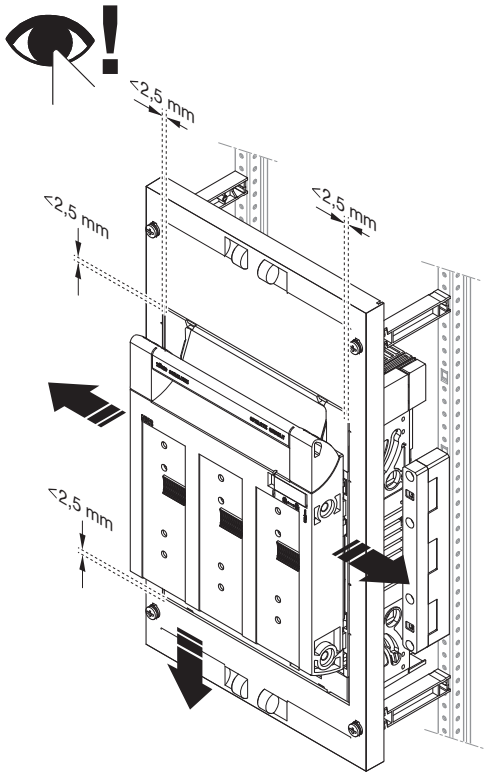

1 F-G MT13722

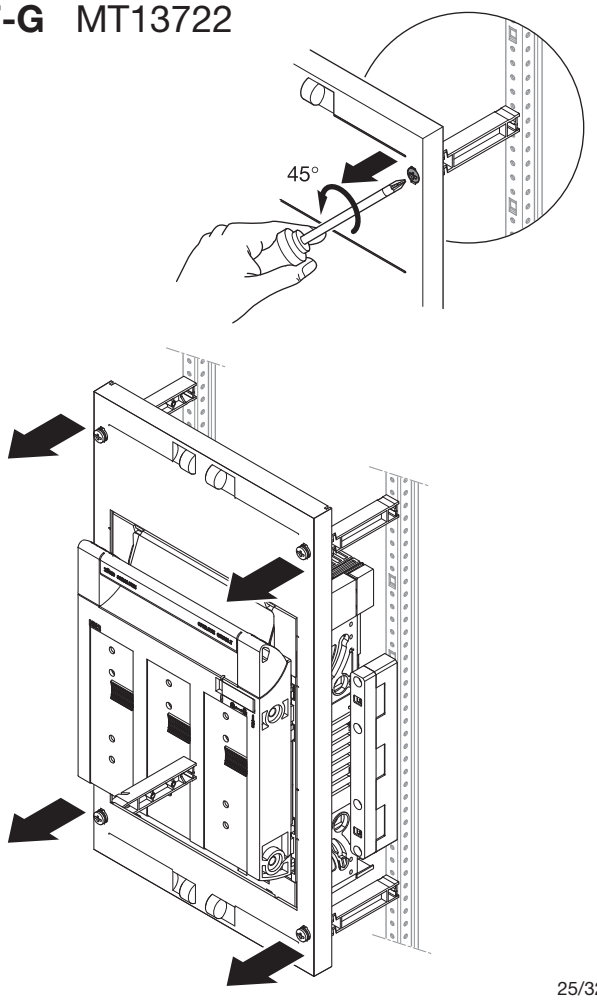

ABN GmbH, Daimlerstraße 10 - 12, D-74196 Neuenstadt,
Fon: +49 (0) 71 39 / 94 - 0, Fax: +49 (0) 71 39 / 94 - 49, E-Mail: abn@abn-elektro.de, www.abn-elektro.de

All Rights Reserved
Printed in Germany (12/18) E-MAMX600_03

7 F-G MT23722

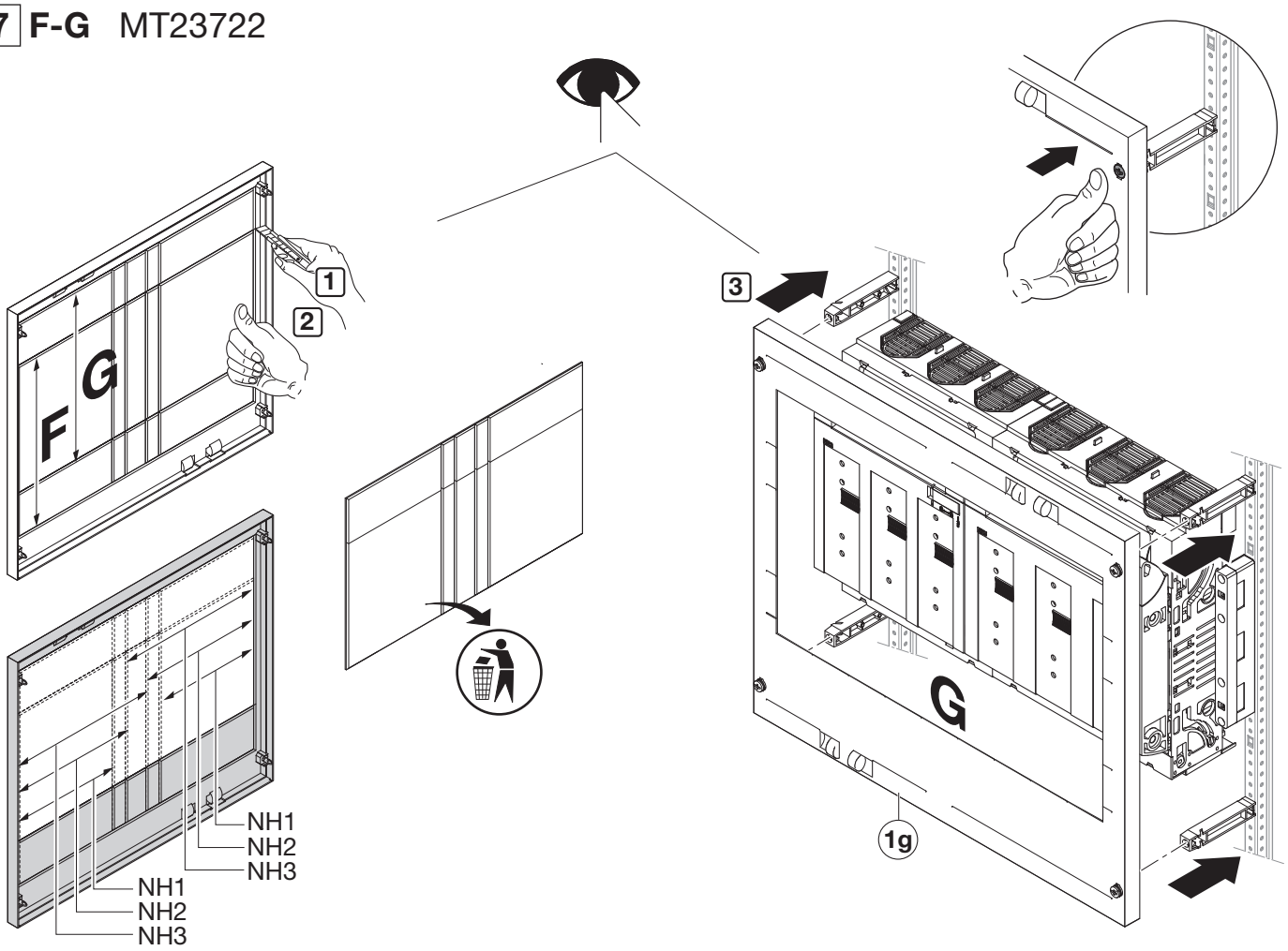

8 F-G MT23722

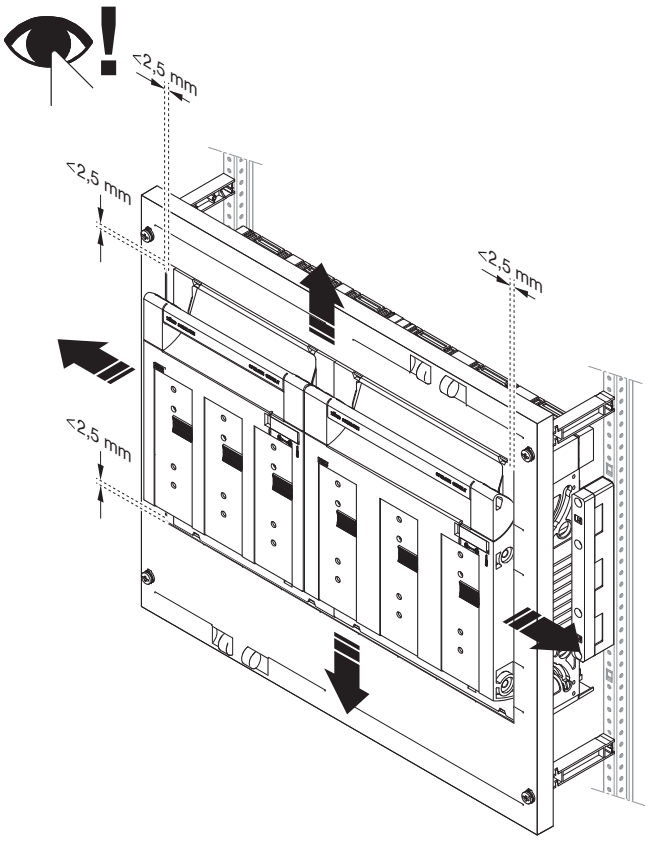

1 F-G MT23722

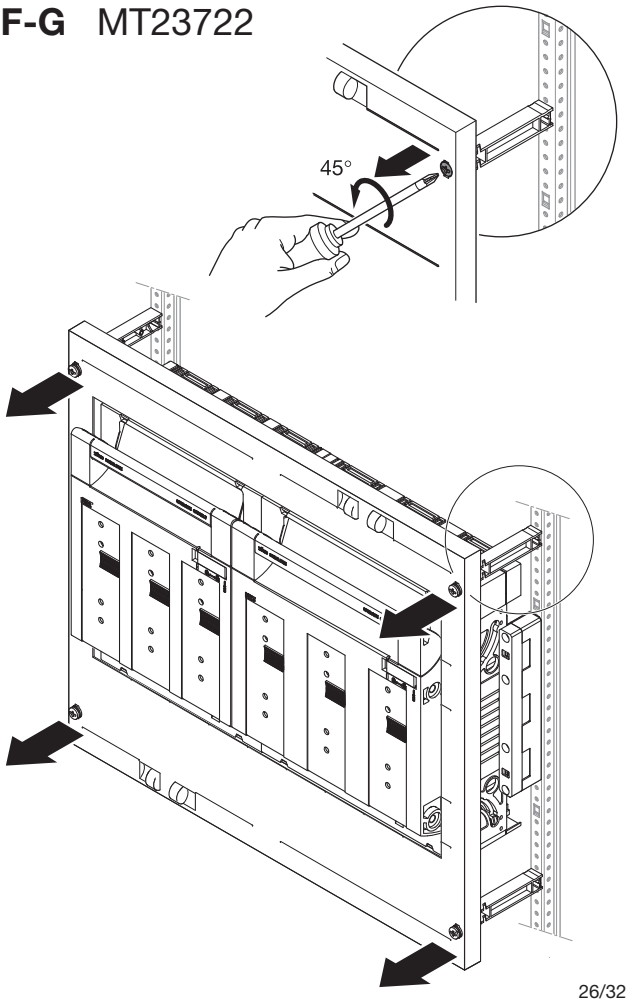

ABN GmbH, Daimlerstraße 10 - 12, D-74196 Neuenstadt,
Fon: +49 (0) 71 39 / 94 - 0, Fax: +49 (0) 71 39 / 94 - 49, E-Mail: abn@abn-elektro.de, www.abn-elektro.de

All Rights Reserved
Printed in Germany (12/18) E-MAMX600_03

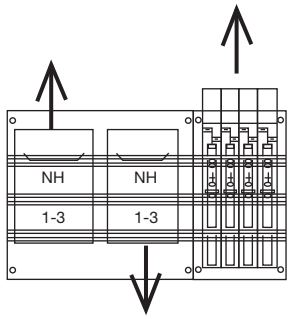

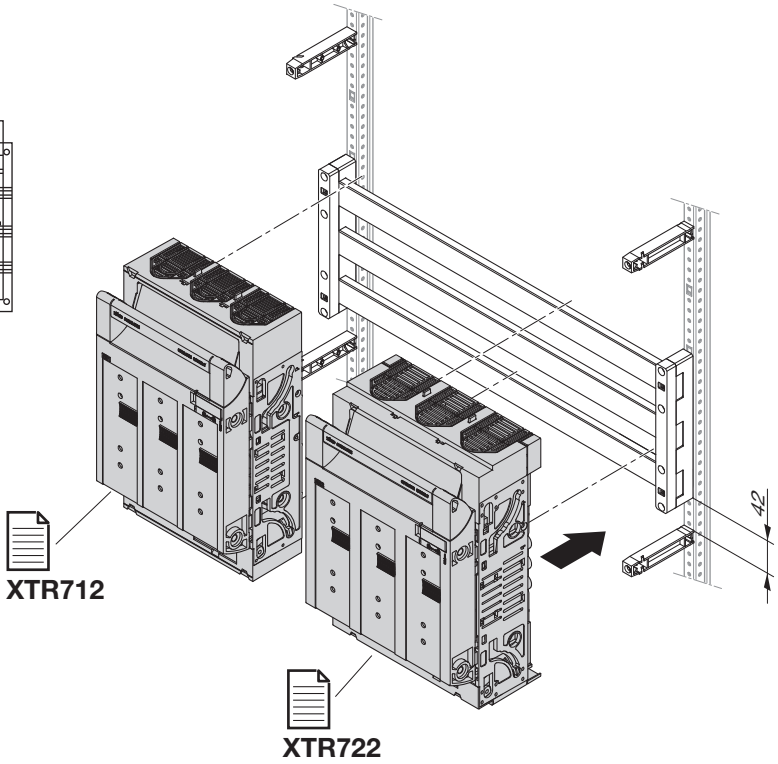

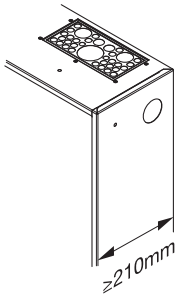

Zubehör
Accessories

NH1 XTR712	**NH2** XTR722
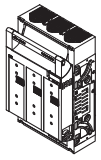	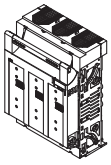

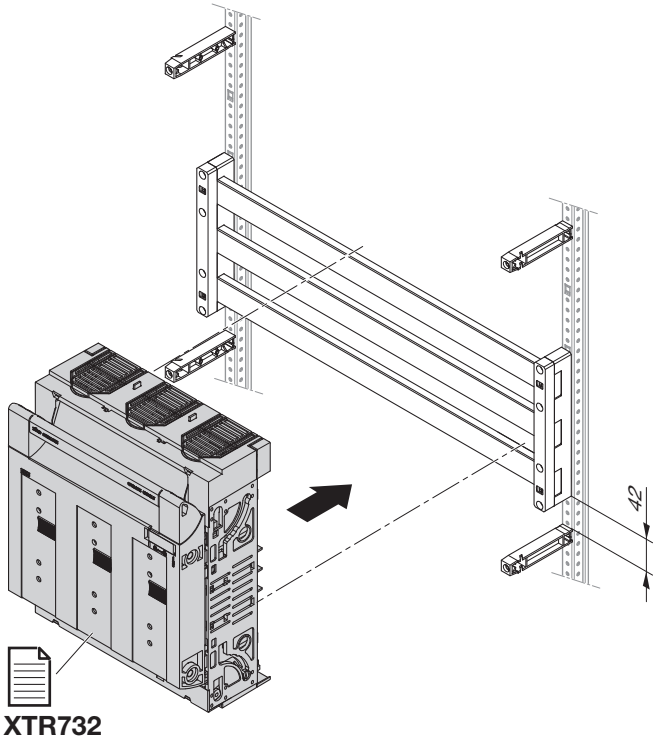

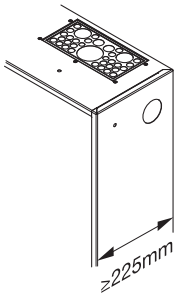

Zubehör
Accessories

NH3 XTR732
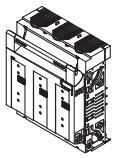

ABN GmbH, Daimlerstraße 10 - 12, D-74196 Neuenstadt,
Fon: +49 (0) 71 39 / 94 - 0, Fax: +49 (0) 71 39 / 94 - 49, E-Mail: abn@abn-elektro.de, www.abn-elektro.de

All Rights Reserved
Printed in Germany (12/18)

5 F MT.3774M + FST703N (32 mm*)

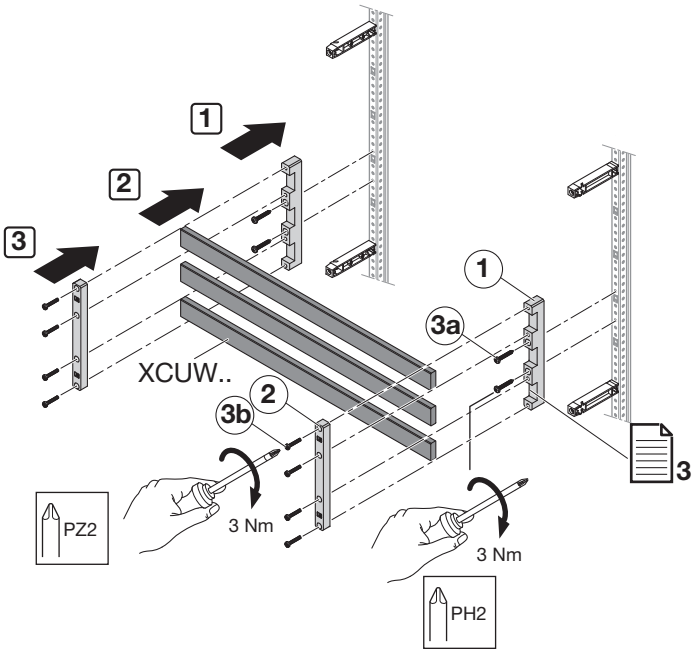

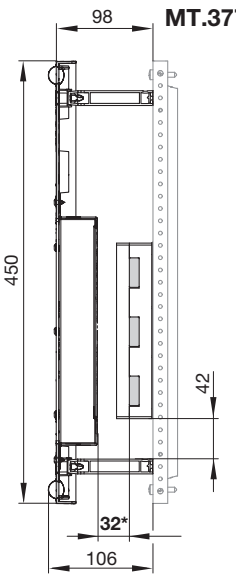

Zubehör
Accessories

		2x FST703N
1		1x
2		1x
3a	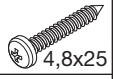 4,8x25	2x
3b		4x

6 F MT.3774M

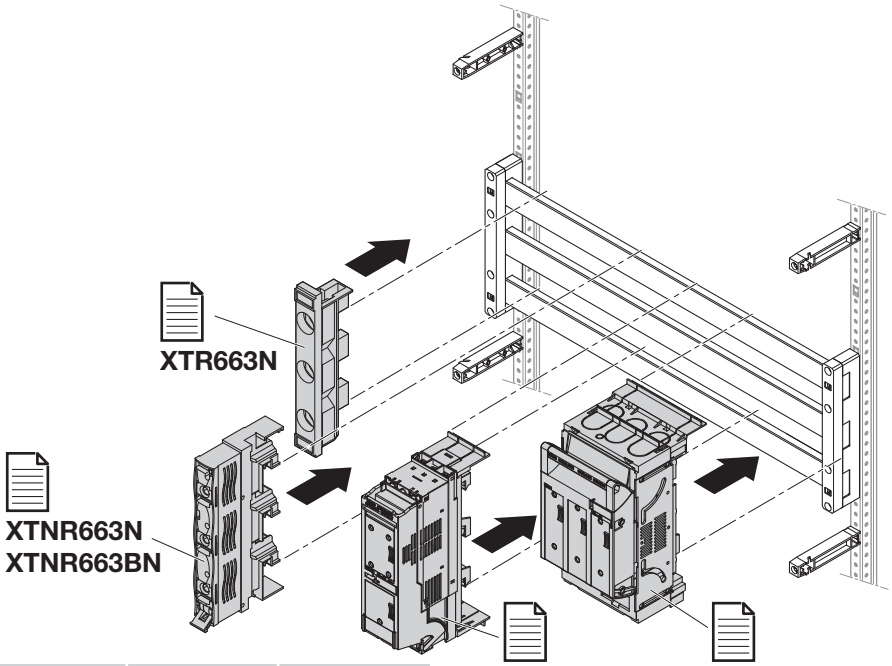

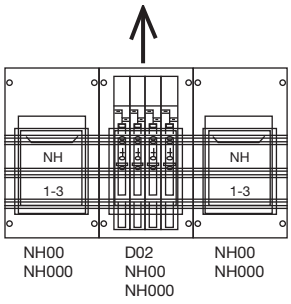

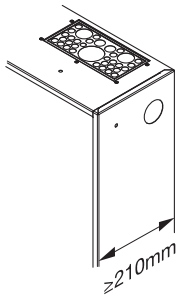

Zubehör
Accessories

NH00	**NH000**	**D02**	**D02**
XTR609K	XTR606 XTR606U	XNR663N	XTNR663N XTNR663BN
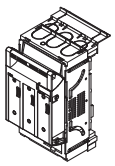	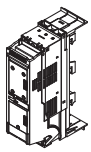	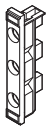	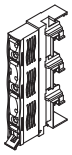
108 mm	54 mm	27 mm	27 mm

ABN GmbH, Daimlerstraße 10 - 12, D-74196 Neuenstadt,
Fon: +49 (0) 71 39 / 94 - 0, Fax: +49 (0) 71 39 / 94 - 49, E-Mail: abn@abn-elektro.de, www.abn-elektro.de

All Rights Reserved
Printed in Germany (12/18) E-MAMX600_03

7 F MT13774M

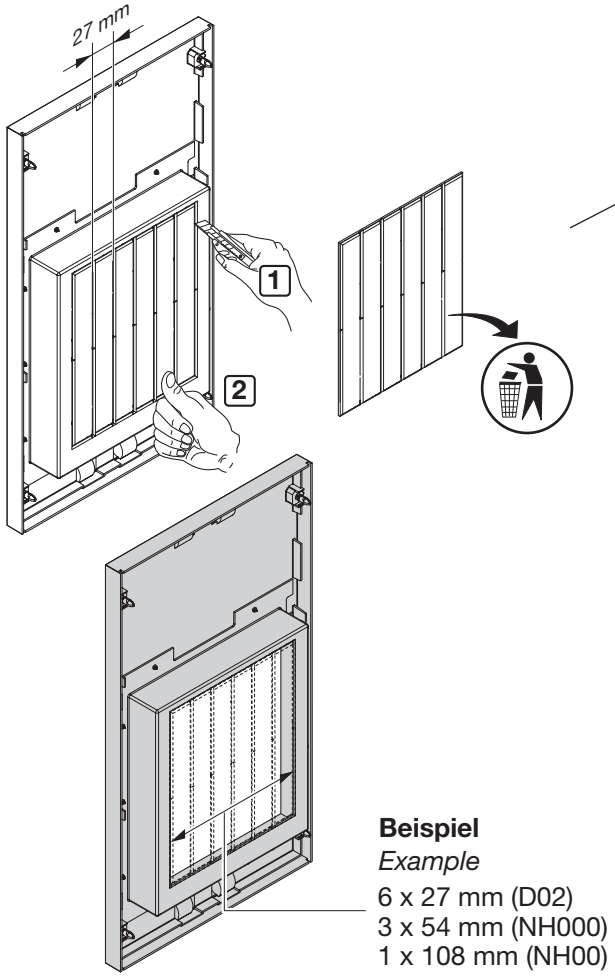

Beispiel
Example
6 x 27 mm (D02)
3 x 54 mm (NH000)
1 x 108 mm (NH00)

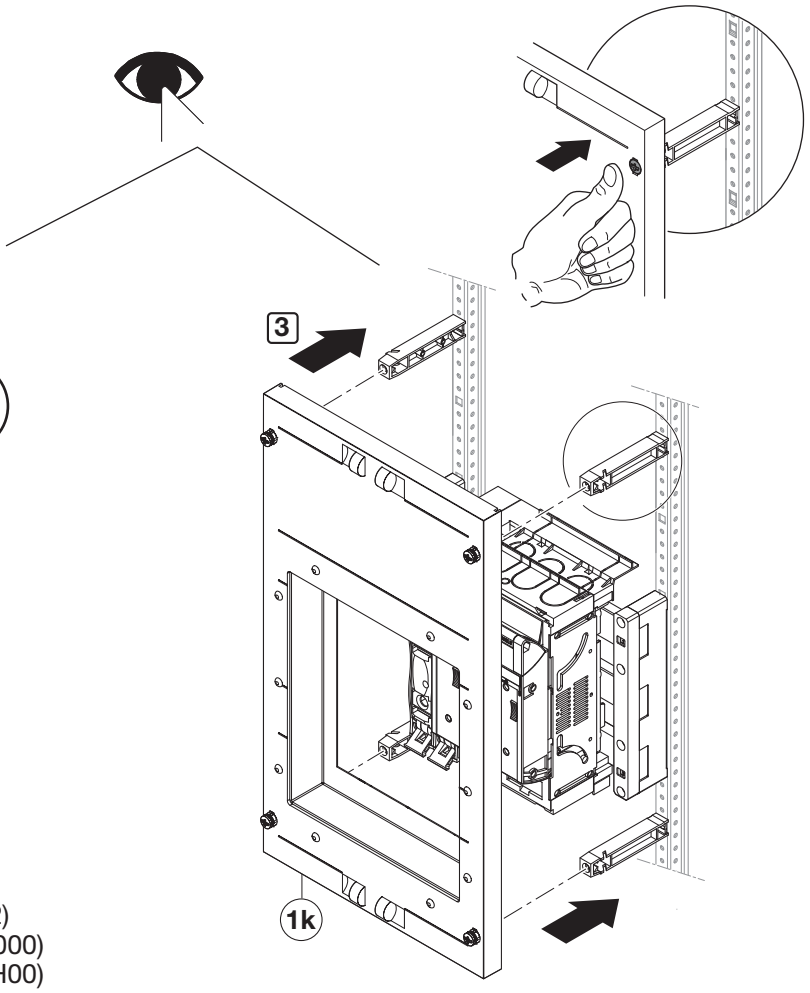

8 F MT13774M

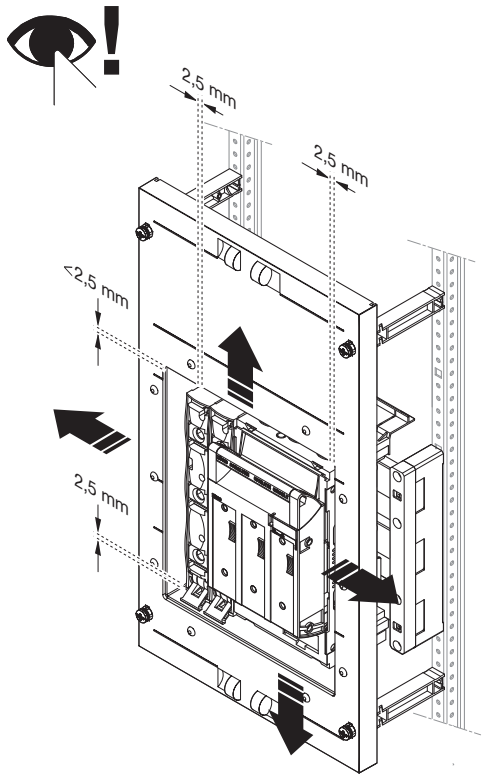

1 F MT13774M

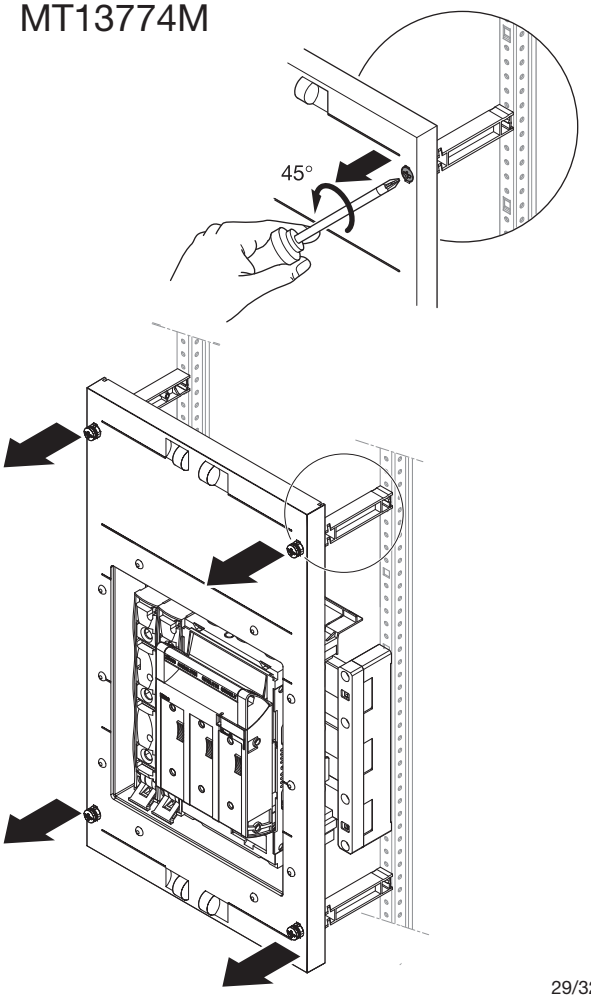

ABN GmbH, Daimlerstraße 10 - 12, D-74196 Neuenstadt,
Fon: +49 (0) 71 39 / 94 - 0, Fax: +49 (0) 71 39 / 94 - 49, E-Mail: abn@abn-elektro.de, www.abn-elektro.de

All Rights Reserved
Printed in Germany (12/18) E-MAMX600_03

7 F MT23774M

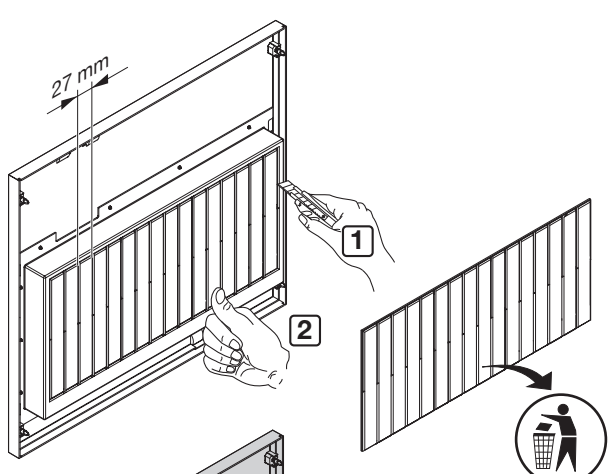

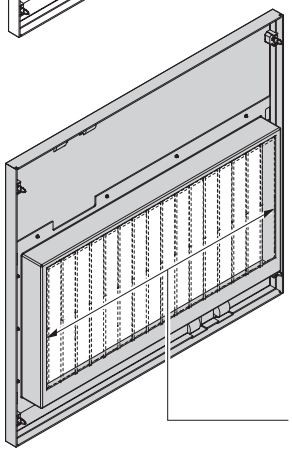

Beispiel
Example
16 x 27 mm (D02)
8 x 54 mm (NH000)
4 x 108 mm (NH00)

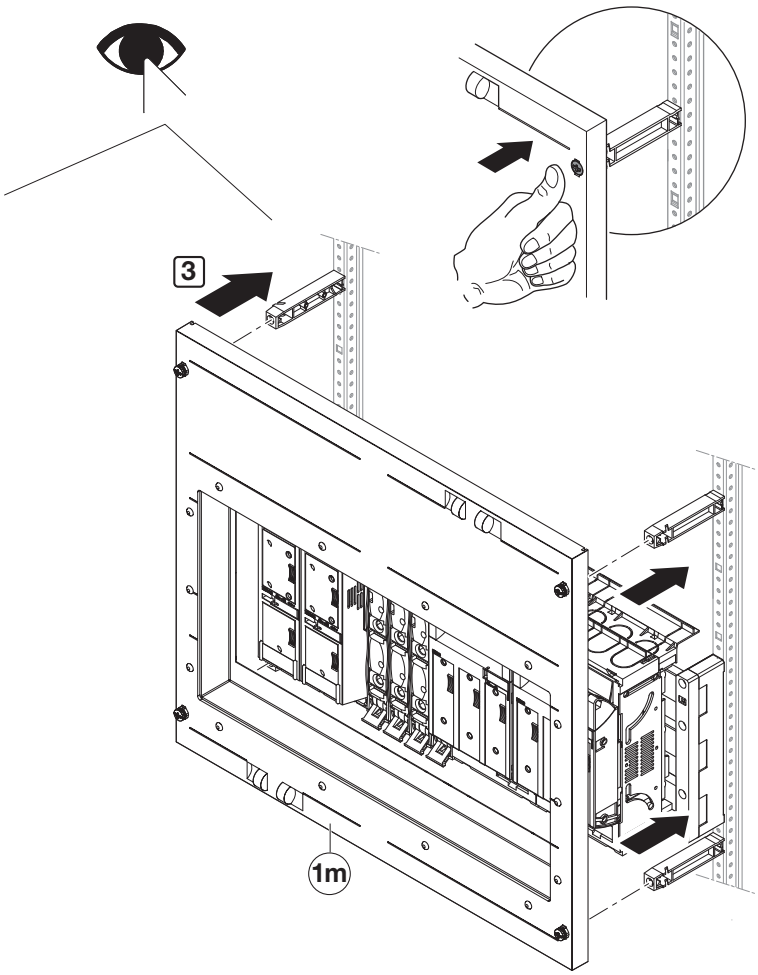

8 F MT23774M

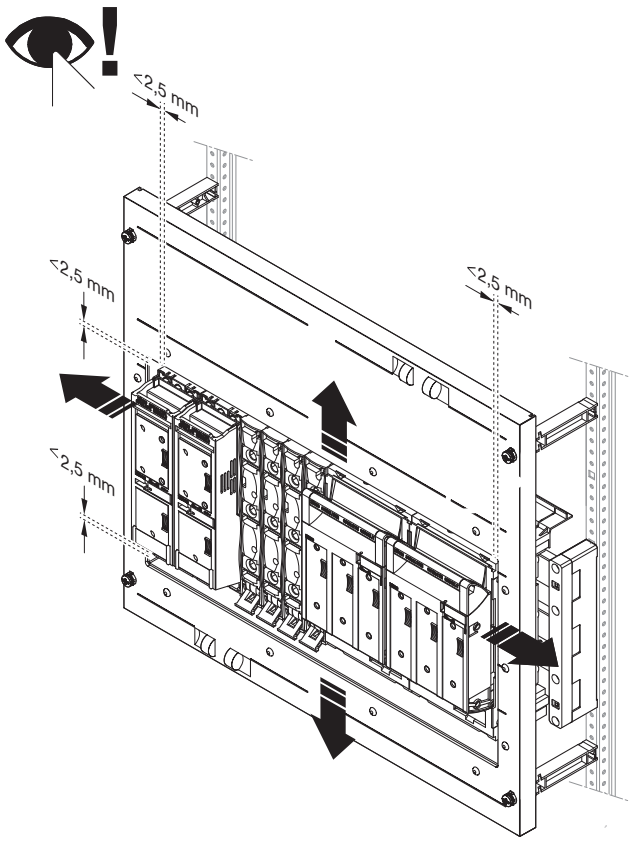

1 F MT23774M

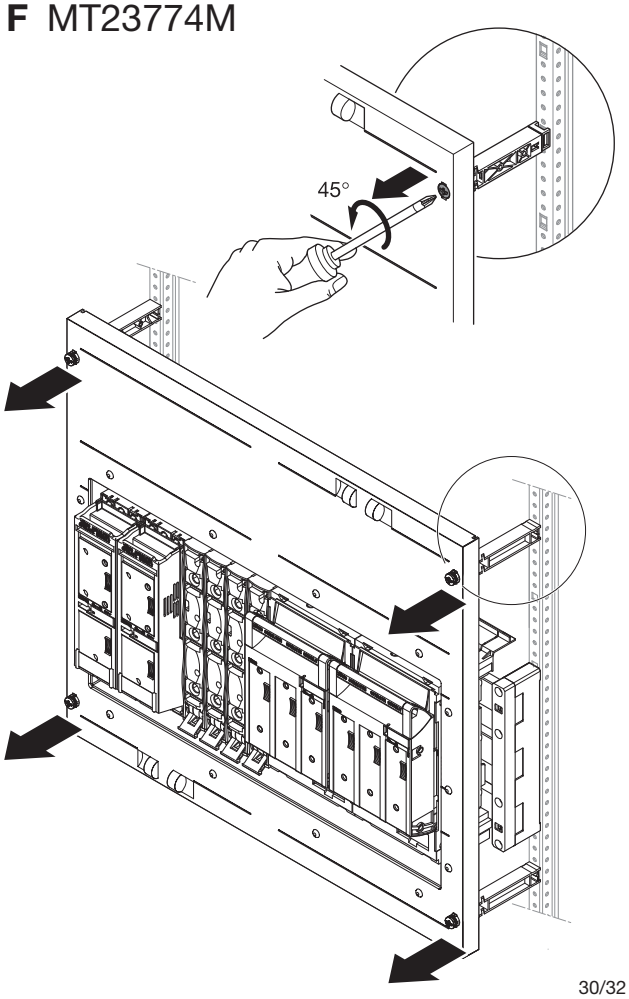

ABN GmbH, Daimlerstraße 10 - 12, D-74196 Neuenstadt,
Fon: +49 (0) 71 39 / 94 - 0, Fax: +49 (0) 71 39 / 94 - 49, E-Mail: abn@abn-elektro.de, www.abn-elektro.de

All Rights Reserved
Printed in Germany (12/18) E-MAMX600_03

ABN GmbH, Daimlerstraße 10 - 12, D-74196 Neuenstadt,
Fon: +49 (0) 71 39 / 94 - 0, Fax: +49 (0) 71 39 / 94 - 49, E-Mail: abn@abn-elektro.de, www.abn-elektro.de

All Rights Reserved
Printed in Germany (12/18) E-MAMX600_03

ABN GmbH, Daimlerstraße 10 - 12, D-74196 Neuenstadt,
Fon: +49 (0) 71 39 / 94 - 0, Fax: +49 (0) 71 39 / 94 - 49, E-Mail: abn@abn-elektro.de, www.abn-elektro.de

All Rights Reserved
Printed in Germany (12/18) E-MAMX600_03