by Schneider Electric

MT/MF..10

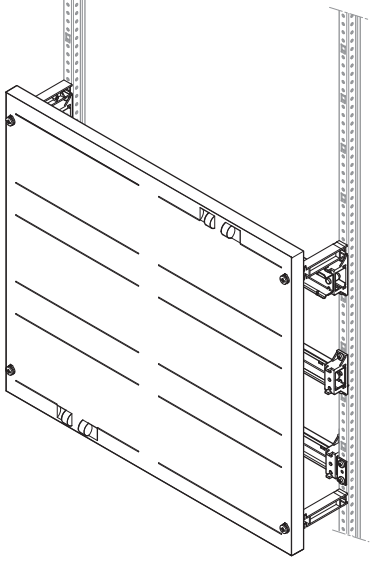

MT/MF..26

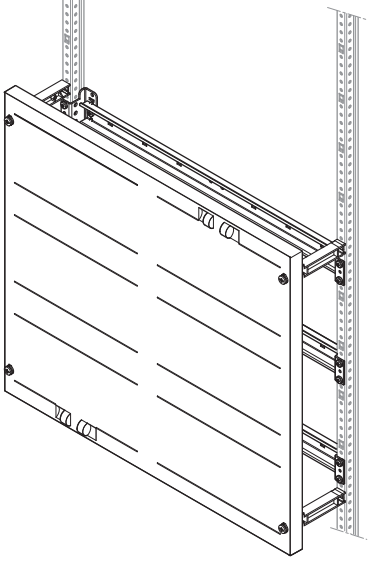



(de) Dieses Produkt muss gemäß der geltenden Standards und Normen installiert und angeschlossen werden.

(en) This product must be installed, connected and used in compliance with prevailing standards and/or installation regulations.

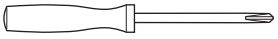

Pos.		MT1110	MT1210	MT1310	MT1410	MT1510	MT2110	MT2210	MT2310	MT2410	MT2510	MF1110	MF1210	MF1310	MF1410	MF1510	MF2110	MF2210	MF2310	MF2410	MF2510	MT1126	MT1226	MT1326	MT1426	MT1526	MT2126	MT2226	MT2326	MT2426	MT2526	MF1126	MF1226	MF1326	MF1426	MF1526	MT2126	MF2226	MF2326	MF2426	MF2526
(1) a		1x	1x	1x	1x	1x						1x	1x	1x	1x	1x						1x	1x	1x	1x	1x						1x	1x	1x	1x	1x					
(1) b							1x	1x	1x	1x	1x						1x	1x	1x	1x	1x						1x	1x	1x	1x	1x						1x	1x	1x	1x	1x
(2) a												4x	4x	4x	4x	4x	4x	4x	4x	4x	4x											4x	4x	4x	4x	4x	4x	4x	4x	4x	4x
(2) b		4x	4x	4x	4x	4x	4x	4x	4x	4x	4x											4x	4x	4x	4x	4x	4x	4x	4x	4x	4x										
(3) a		1x	2x	2x	3x	4x						1x	1x	1x	2x	2x																									
(3) b							1x	2x	2x	3x	4x						1x	1x	1x	2x	2x																					
(4) a				1x	1x	1x							1x	2x	2x	3x						1x	2x	3x	4x	5x						1x	2x	3x	4x	5x					
(4) b	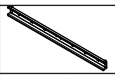								1x	1x	1x							1x	2x	2x	3x						1x	2x	3x	4x	5x						1x	2x	3x	4x	5x
(5)		2x	4x	6x	8x	10x	2x	4x	6x	8x	10x	2x	4x	6x	8x	10x	2x	4x	6x	8x	10x																				
(6)	 4,8x13	4x	8x	12x	16x	20x	4x	8x	12x	16x	20x	4x	8x	12x	16x	20x	4x	8x	12x	16x	20x	4x	8x	12x	16x	20x	4x	8x	12x	16x	20x	4x	8x	12x	16x	20x	4x	8x	12x	16x	20x
(7)	 3,5x9,5	4x	4x	4x	4x	4x	4x	4x	4x	4x	4x	4x	4x	4x	4x	4x	4x	4x	4x	4x	4x																				
(8)	 M5x10			4x	4x	4x			4x	4x	4x		4x	8x	8x	12x		4x	8x	8x	12x	4x	4x	8x	8x	12x	4x	4x	8x	8x	12x	4x	4x	8x	8x	12x	4x	4x	8x	8x	12x
(9)				2x	2x	2x			2x	2x	2x		2x	2x	2x	4x		2x	2x	2x	4x	2x	4x	6x	8x	10x	2x	4x	6x	8x	10x										
(10)														2x	2x	2x			2x	2x	2x											2x	4x	6x	8x	10x	2x	4x	6x	8x	10x

ABN GmbH, Daimlerstraße 10 - 12, D-74196 Neuenstadt,
Fon: +49 (0) 71 39 / 94 - 0, Fax: +49 (0) 71 39 / 94 - 49, E-Mail: abn@abn-elektro.de, www.abn-elektro.de

All Rights Reserved
Printed in Germany (02/17) E-MAMX10_02

1

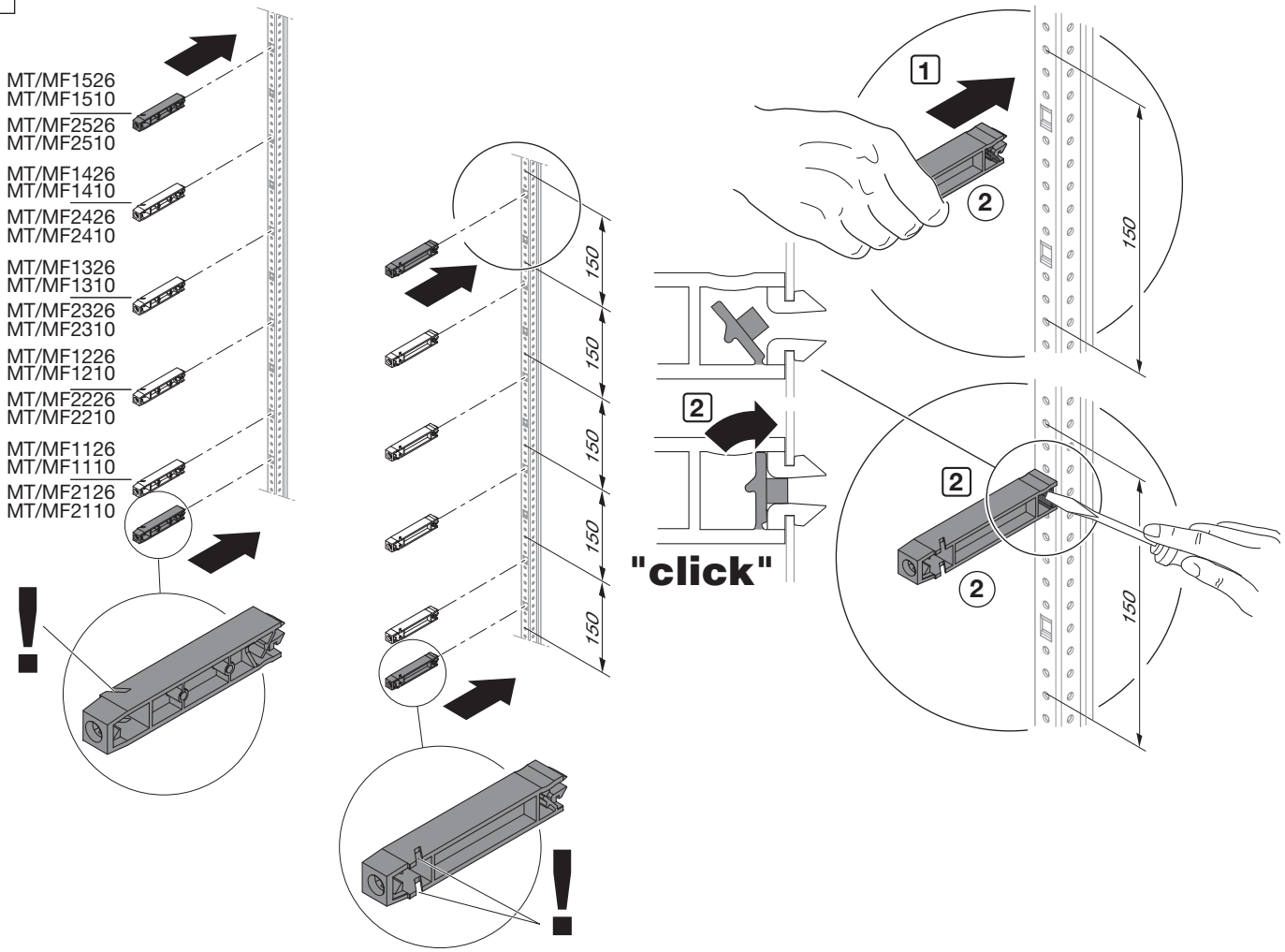

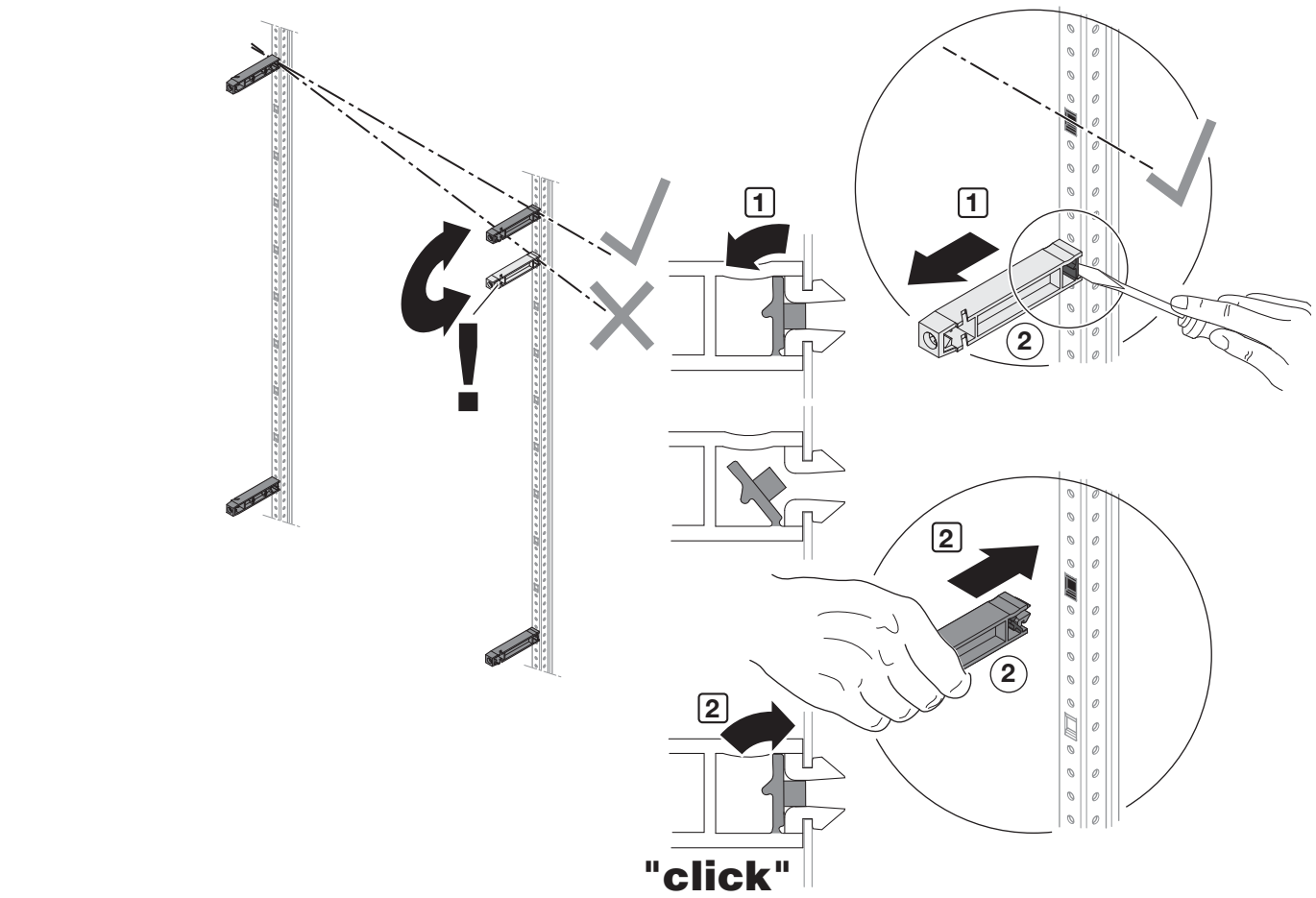

ABN GmbH, Daimlerstraße 10 - 12, D-74196 Neuenstadt,
Fon: +49 (0) 71 39 / 94 - 0, Fax: +49 (0) 71 39 / 94 - 49, E-Mail: abn@abn-elektro.de, www.abn-elektro.de

All Rights Reserved
Printed in Germany (02/17) E-MAMX10_02

2 MT/MF..10

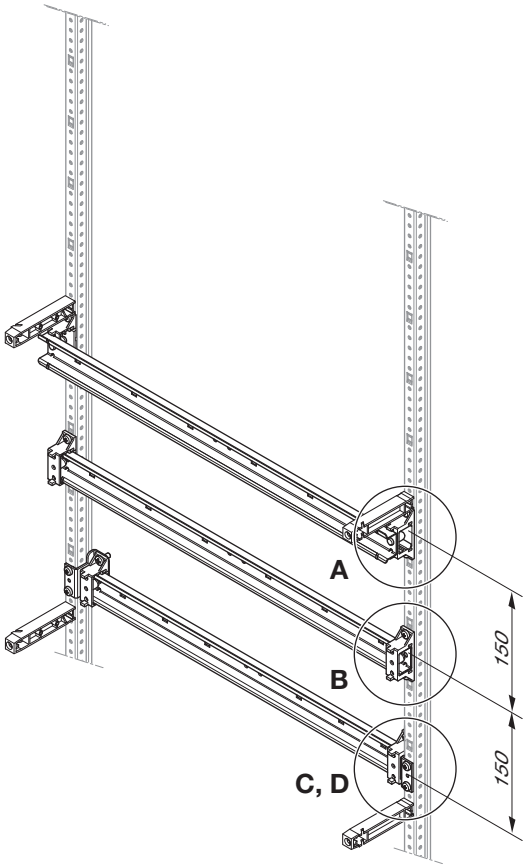

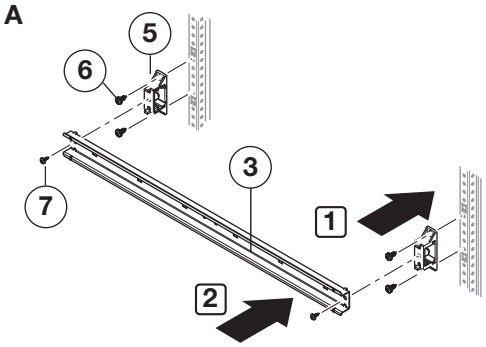

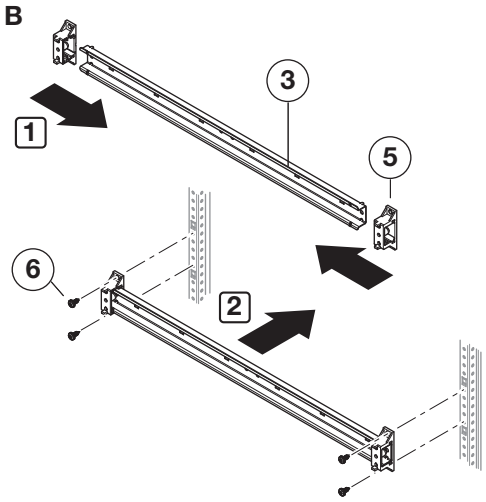

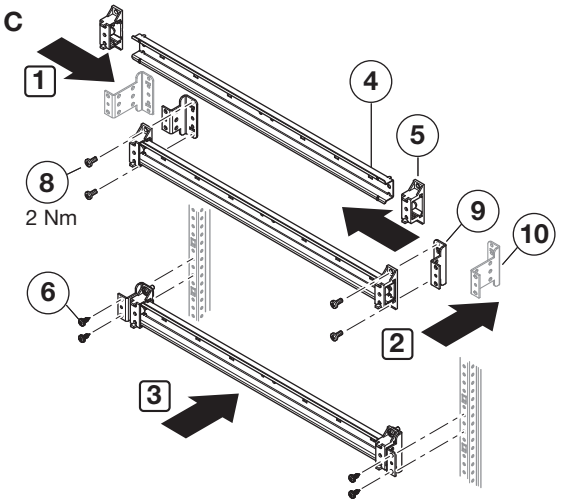

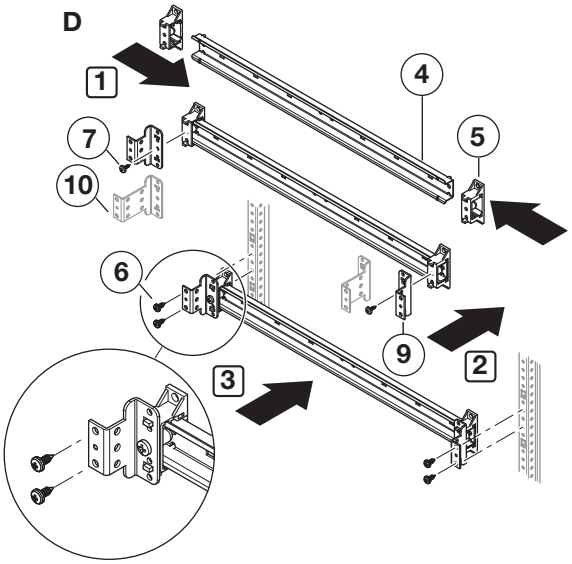

ABN GmbH, Daimlerstraße 10 - 12, D-74196 Neuenstadt,
Fon: +49 (0) 71 39 / 94 - 0, Fax: +49 (0) 71 39 / 94 - 49, E-Mail: abn@abn-elektro.de, www.abn-elektro.de

All Rights Reserved
Printed in Germany (02/17) E-MAMX10_02

2 MT/MF..26

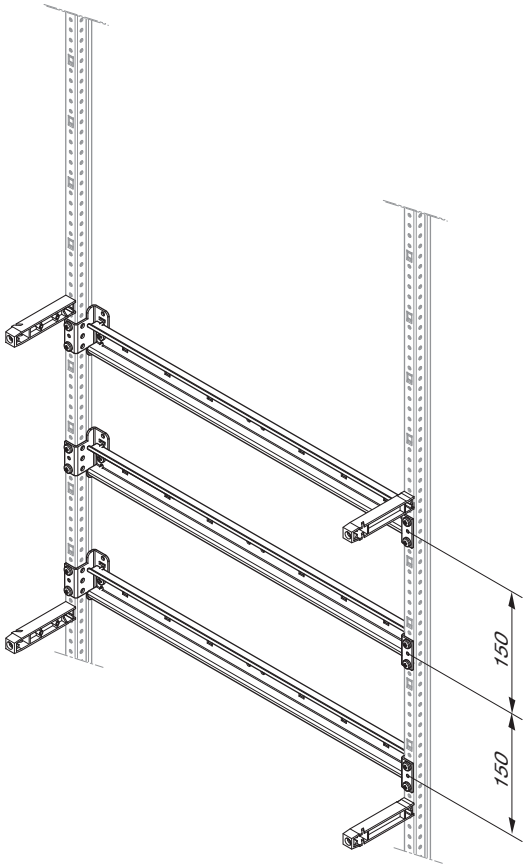

A MT..26

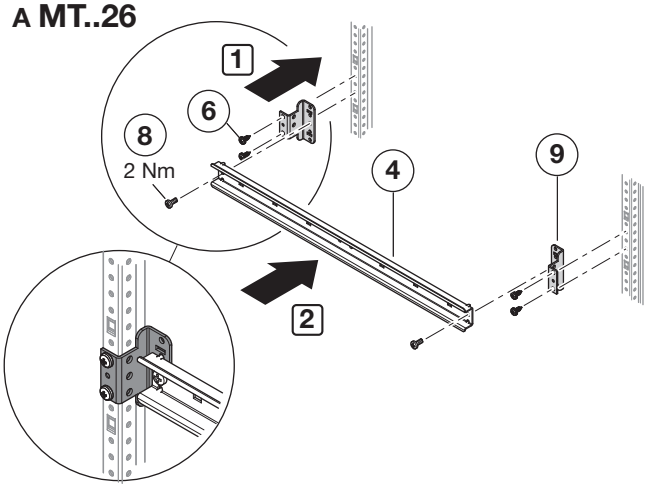

B MF..26

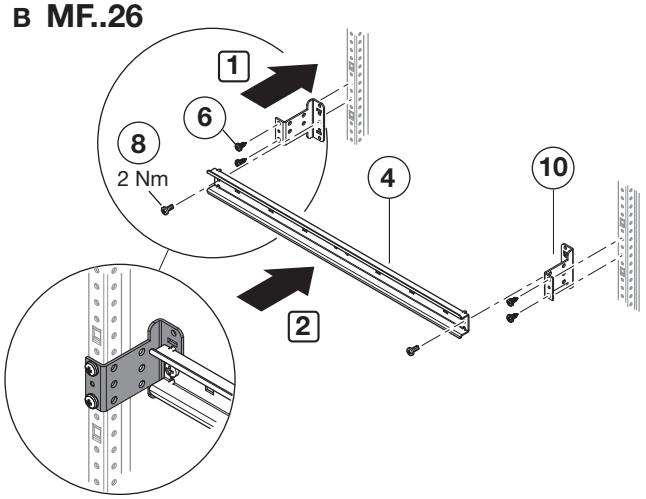

3

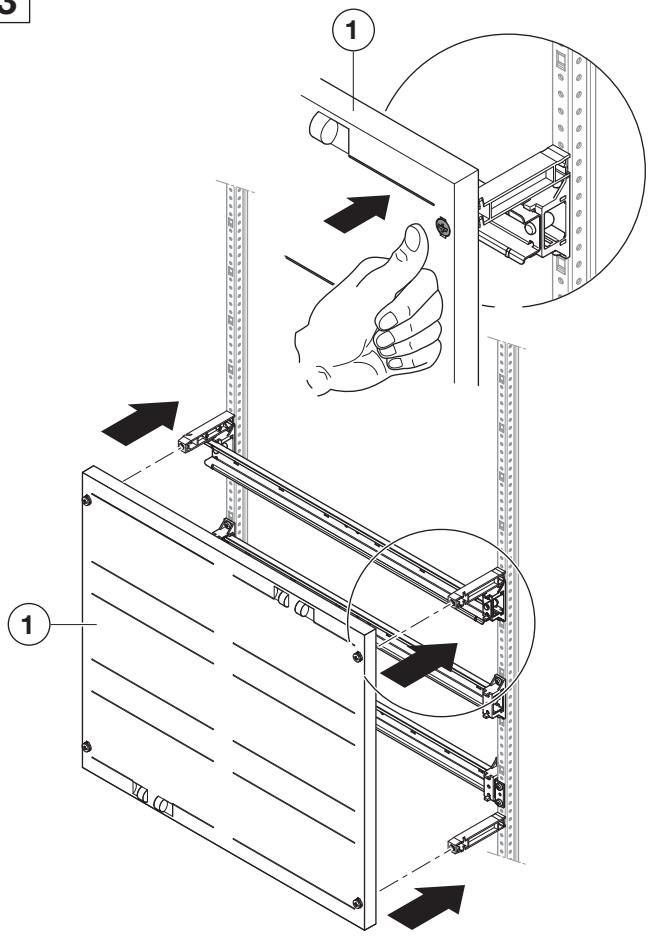

1

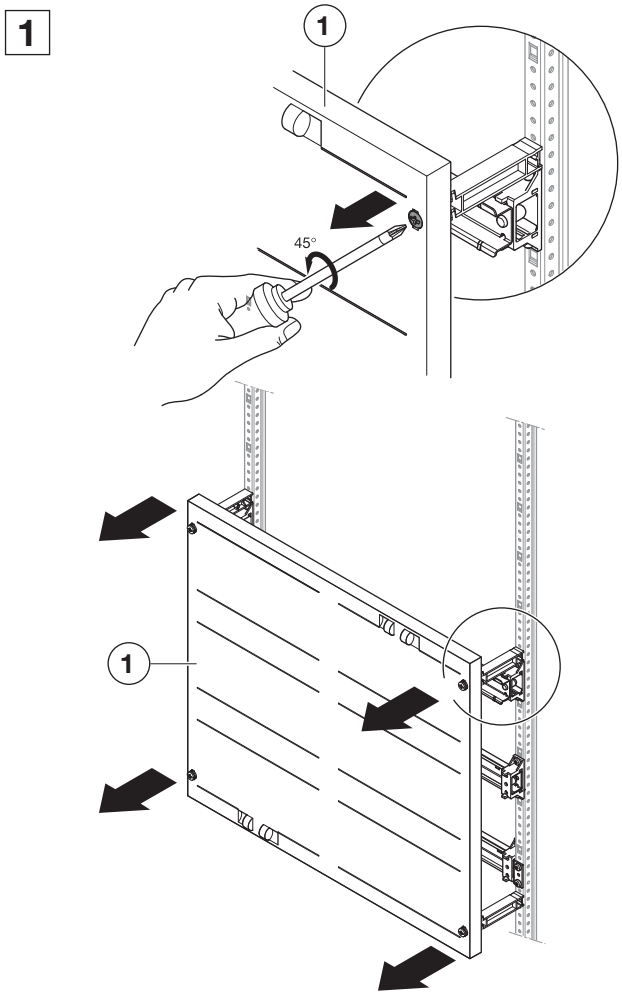

ABN GmbH, Daimlerstraße 10 - 12, D-74196 Neuenstadt,
Fon: +49 (0) 71 39 / 94 - 0, Fax: +49 (0) 71 39 / 94 - 49, E-Mail: abn@abn-elektro.de, www.abn-elektro.de

All Rights Reserved
Printed in Germany (02/17) E-MAMX10_02