by Schneider Electric

FVW26N/FVW36N
MNT226N2

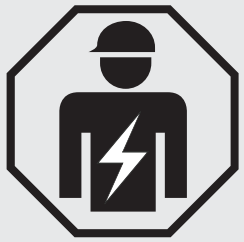

(de) Dieses Produkt muss gemäß der geltenden Standards und Normen installiert und angeschlossen werden.
DIN VDE 0603 und DIN EN 61439

(en) This product must be installed, connected and used in compliance with prevailing standards and/or installation regulations.
DIN VDE 0603 and DIN EN 61439



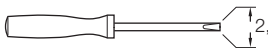

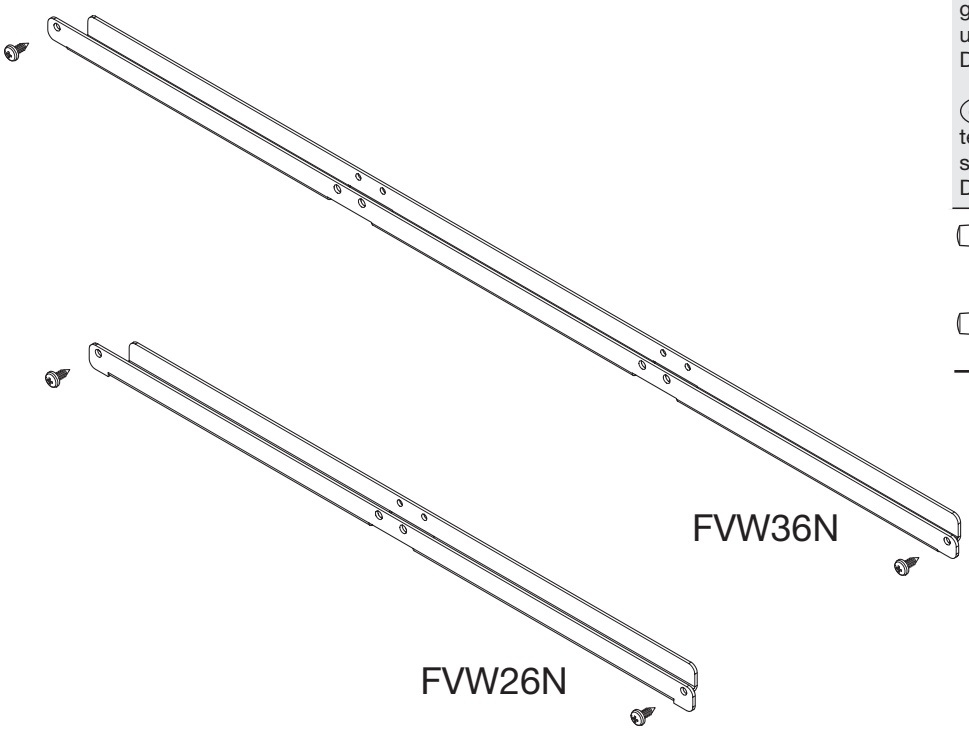

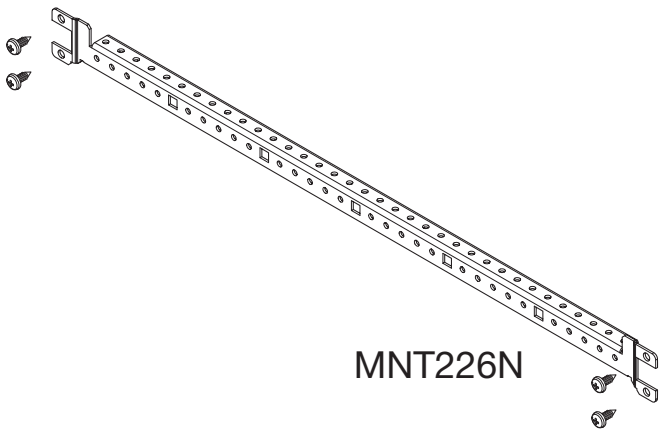

ABN GmbH, Daimlerstraße 10 - 12, D-74196 Neuenstadt,
Fon: +49 (0) 71 39 / 94 - 0, Fax: +49 (0) 71 39 / 94 - 49, E-Mail: de-abn-zentrale@se.com, www.abn-elektro.de

All Rights Reserved
Printed in Germany (05/20) E-MAFVW_01

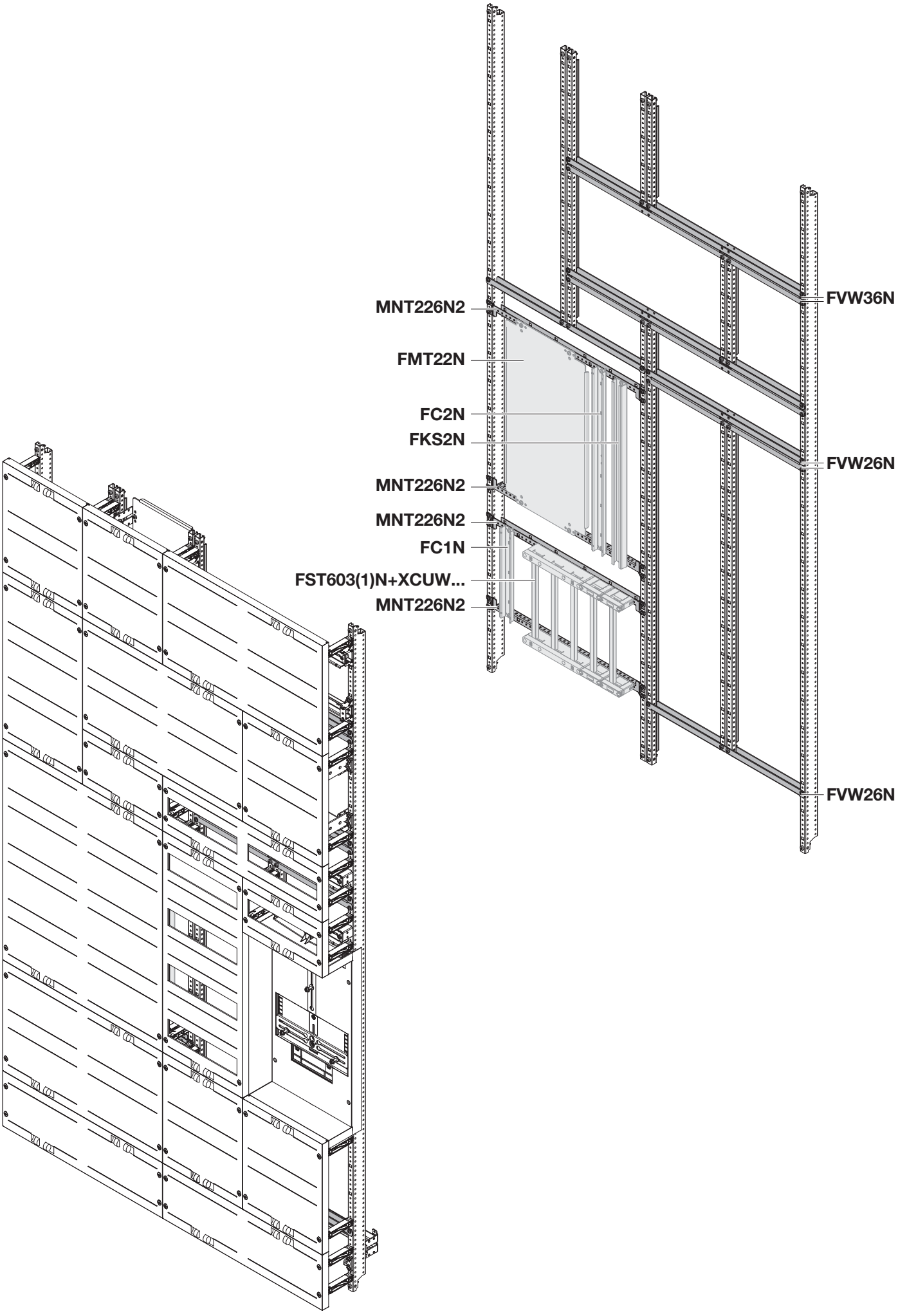

ABN GmbH, Daimlerstraße 10 - 12, D-74196 Neuenstadt,
Fon: +49 (0) 71 39 / 94 - 0, Fax: +49 (0) 71 39 / 94 - 49, E-Mail: de-abn-zentrale@se.com, www.abn-elektro.de

All Rights Reserved
Printed in Germany (05/20) E-MAFVW_01

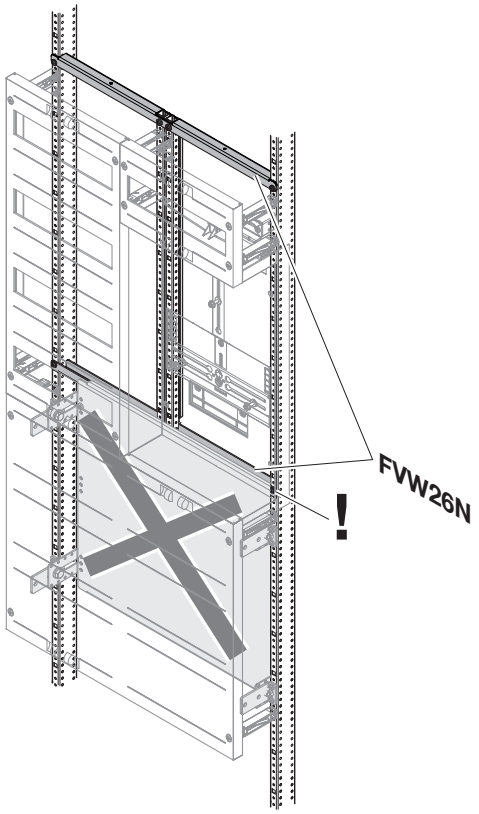

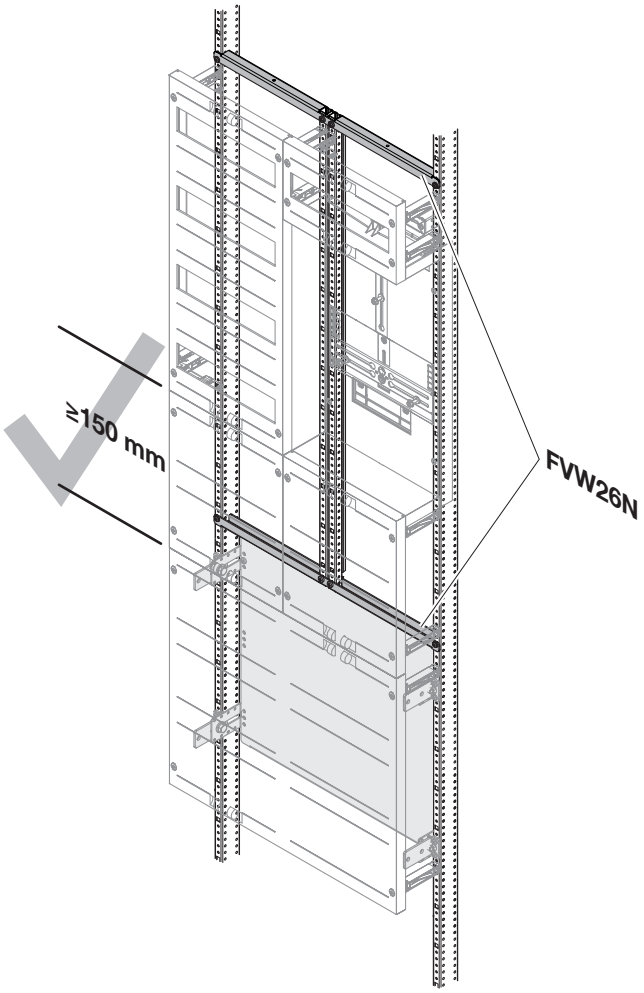

Pos.		FVW26N	FVW36N
1	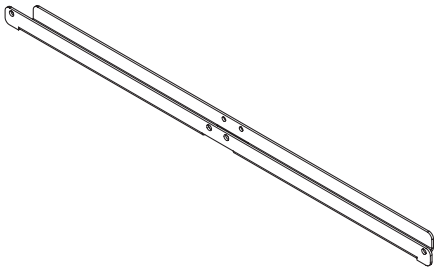	1x	
2	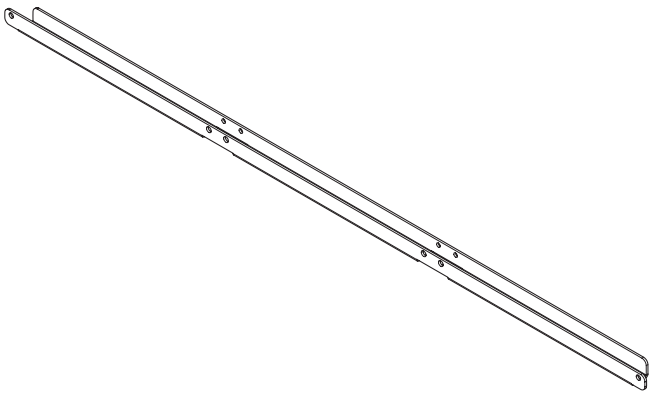		1x
3	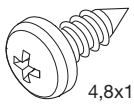 4,8x13	2x	2x

ABN GmbH, Daimlerstraße 10 - 12, D-74196 Neuenstadt,
Fon: +49 (0) 71 39 / 94 - 0, Fax: +49 (0) 71 39 / 94 - 49, E-Mail: de-abn-zentrale@se.com, www.abn-elektro.de

All Rights Reserved
Printed in Germany (05/20) E-MAFVW_01

1 MNT..N2/MST..N2

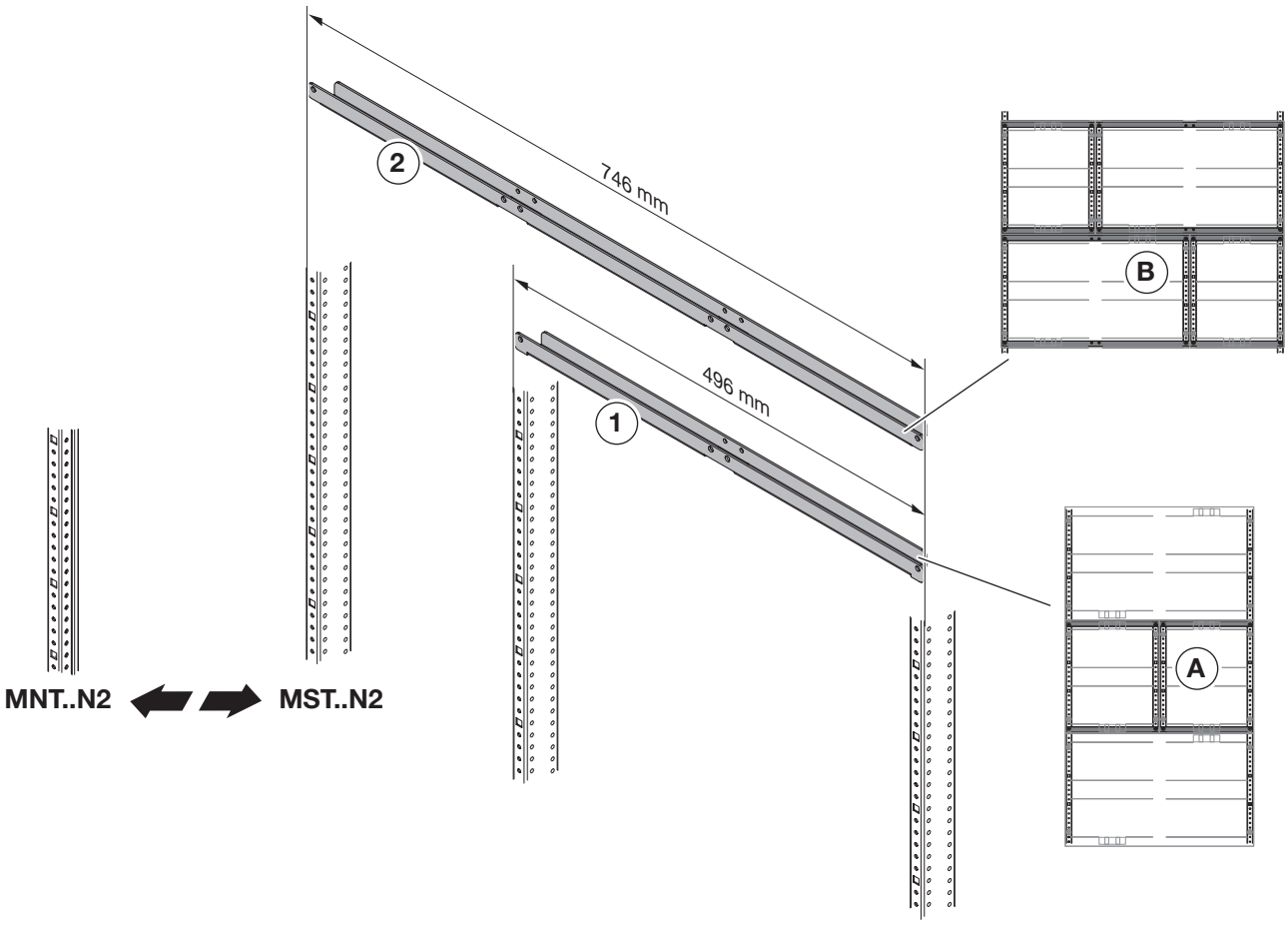

2 A FVW26N

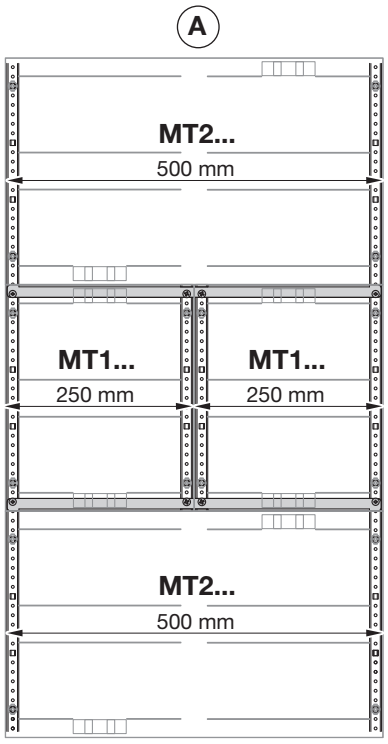

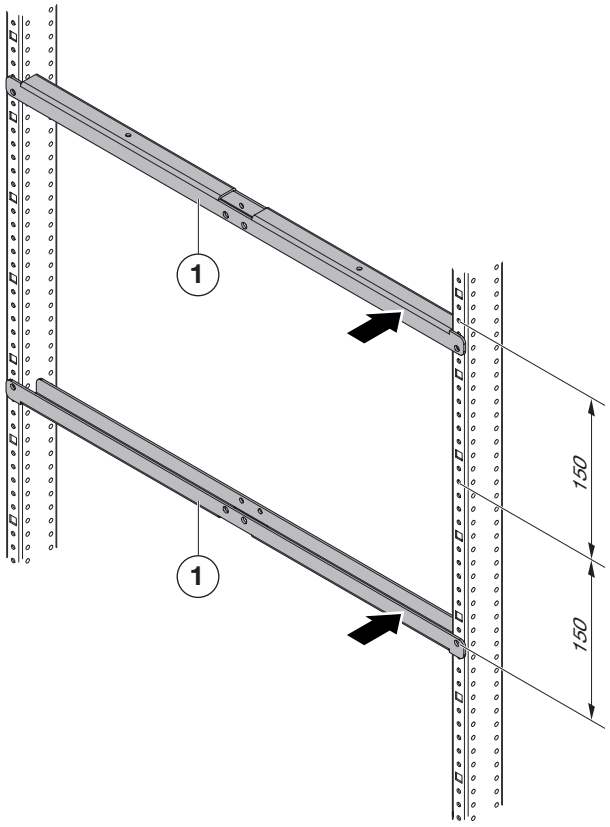

ABN GmbH, Daimlerstraße 10 - 12, D-74196 Neuenstadt,
Fon: +49 (0) 71 39 / 94 - 0, Fax: +49 (0) 71 39 / 94 - 49, E-Mail: de-abn-zentrale@se.com, www.abn-elektro.de

All Rights Reserved
Printed in Germany (05/20) E-MAFVW_01

2 B FVW36N

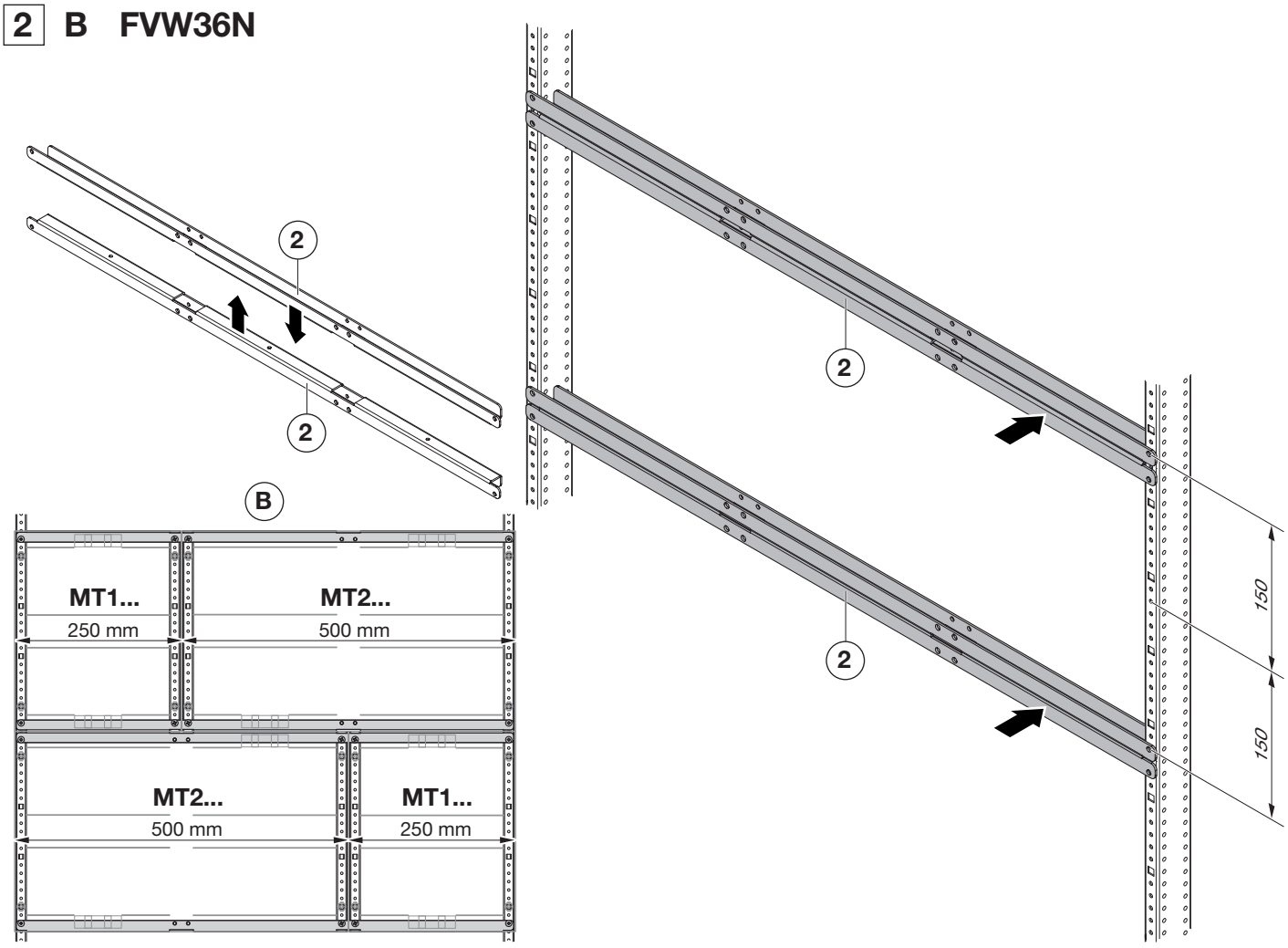

3 A+B MNT...N2

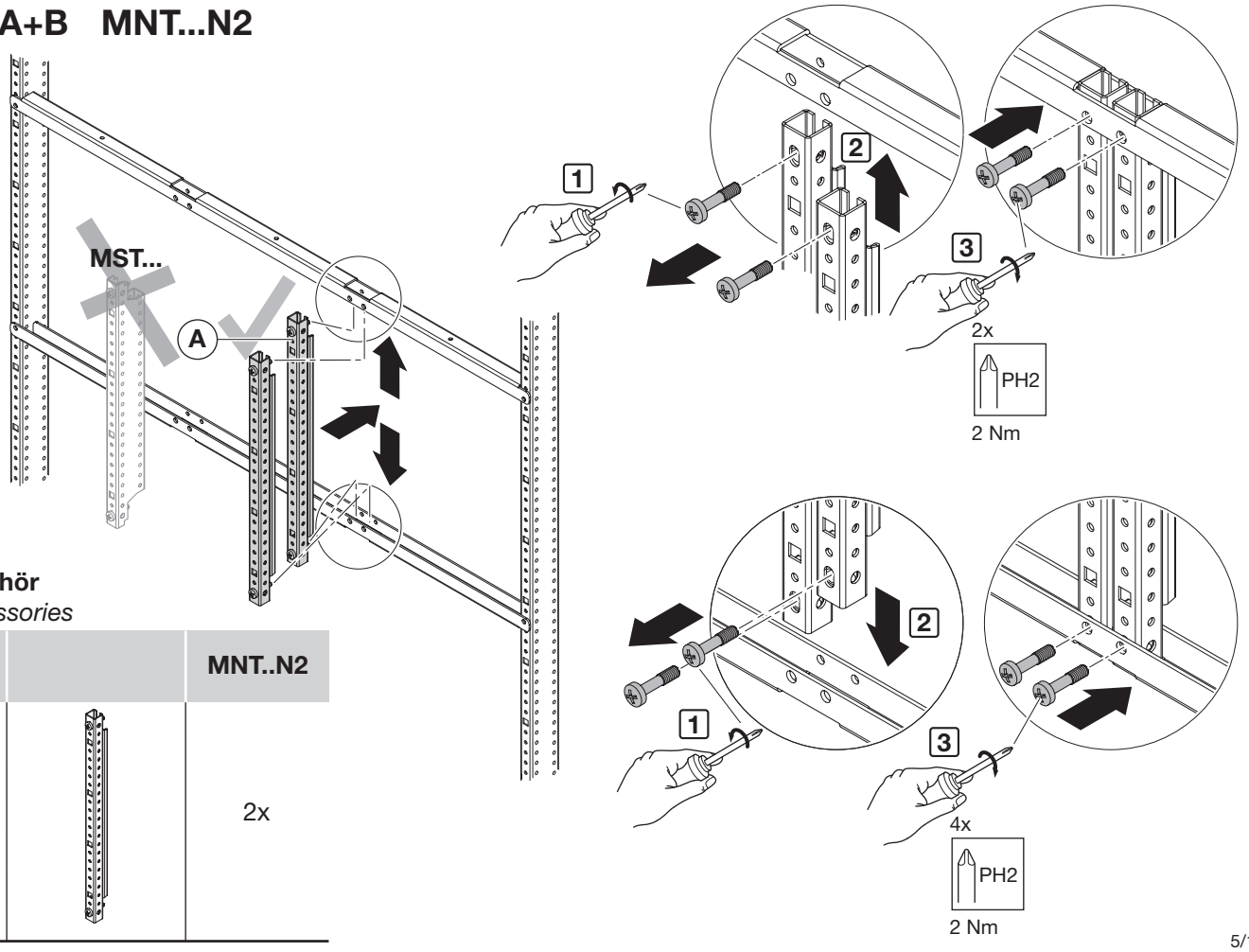

Zubehör
Accessories

Pos.		MNT..N2
A		2x

ABN GmbH, Daimlerstraße 10 - 12, D-74196 Neuenstadt,
Fon: +49 (0) 71 39 / 94 - 0, Fax: +49 (0) 71 39 / 94 - 49, E-Mail: de-abn-zentrale@se.com, www.abn-elektro.de

All Rights Reserved
Printed in Germany (05/20) E-MAFVW_01

4 A+B FVW26N/FVW36N

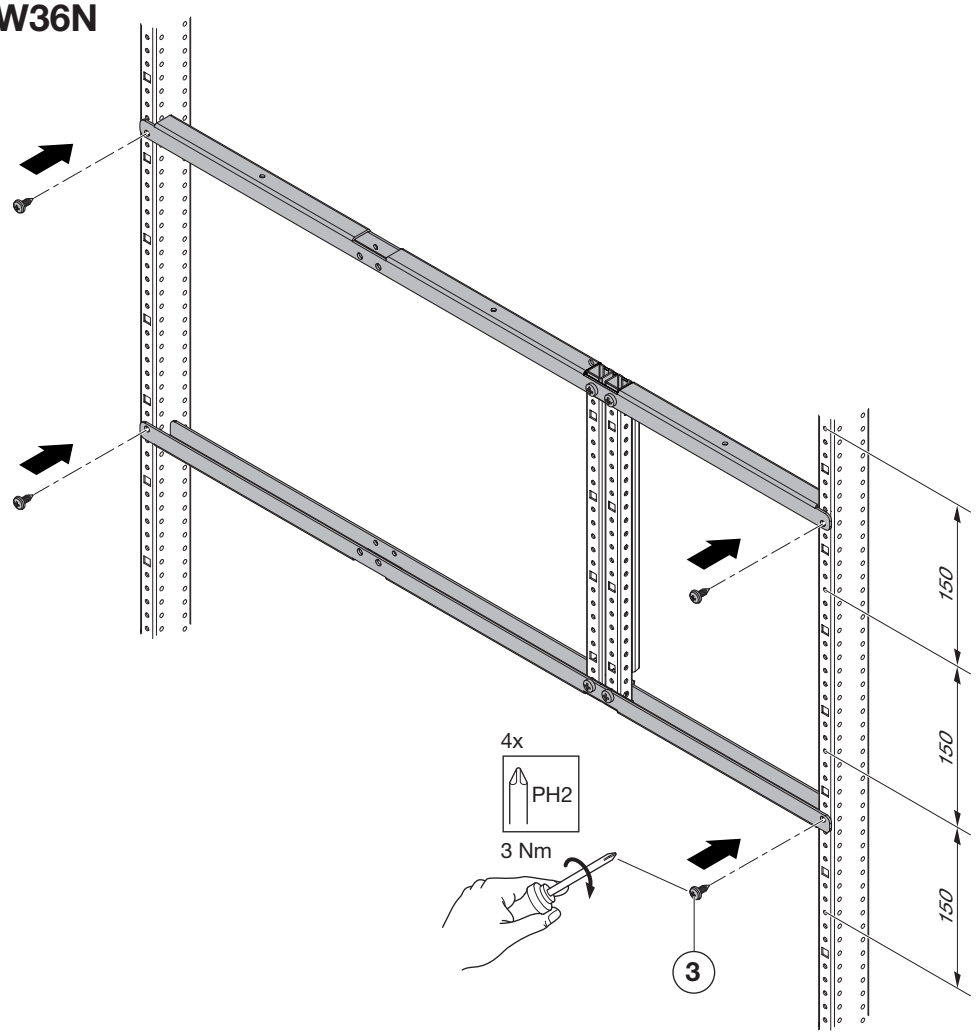

5 MT... / MF...

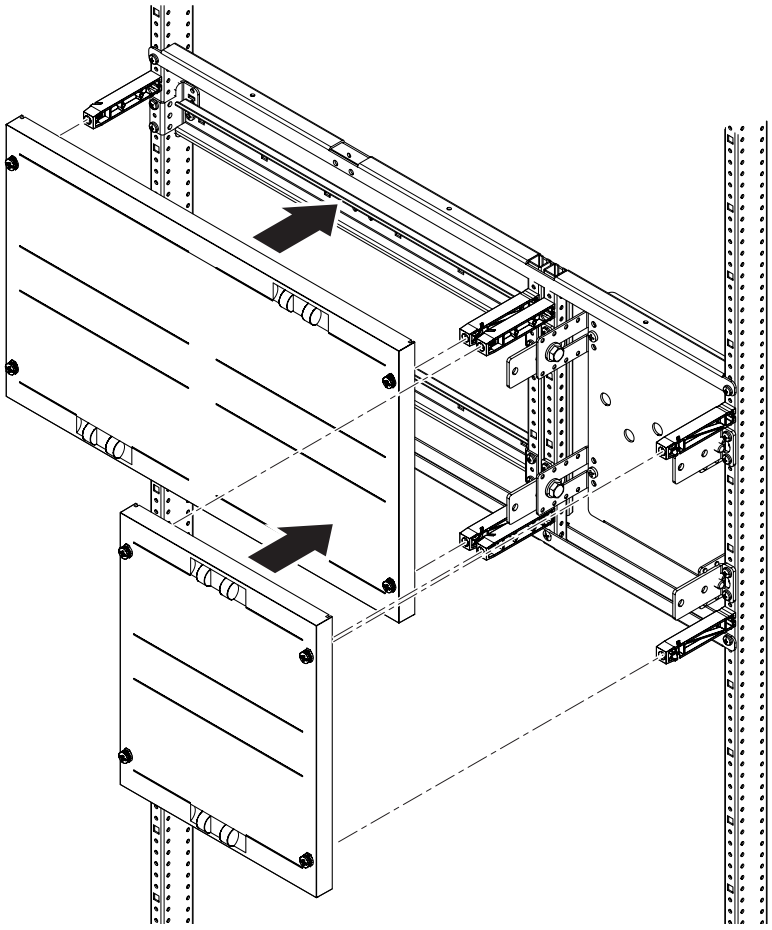

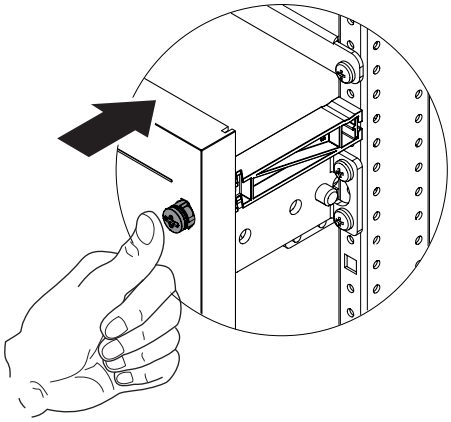

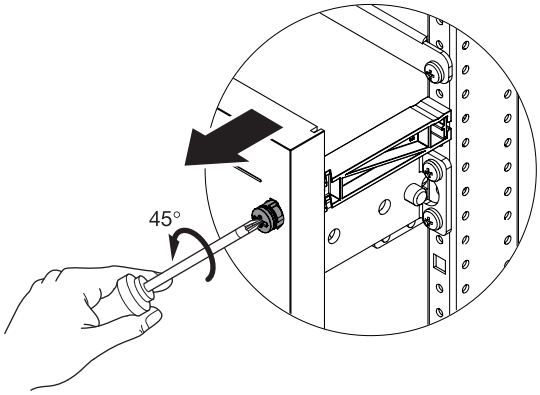

ABN GmbH, Daimlerstraße 10 - 12, D-74196 Neuenstadt,
Fon: +49 (0) 71 39 / 94 - 0, Fax: +49 (0) 71 39 / 94 - 49, E-Mail: de-abn-zentrale@se.com, www.abn-elektro.de

All Rights Reserved
Printed in Germany (05/20) E-MAFVW_01

Pos.		MNT226N2
4	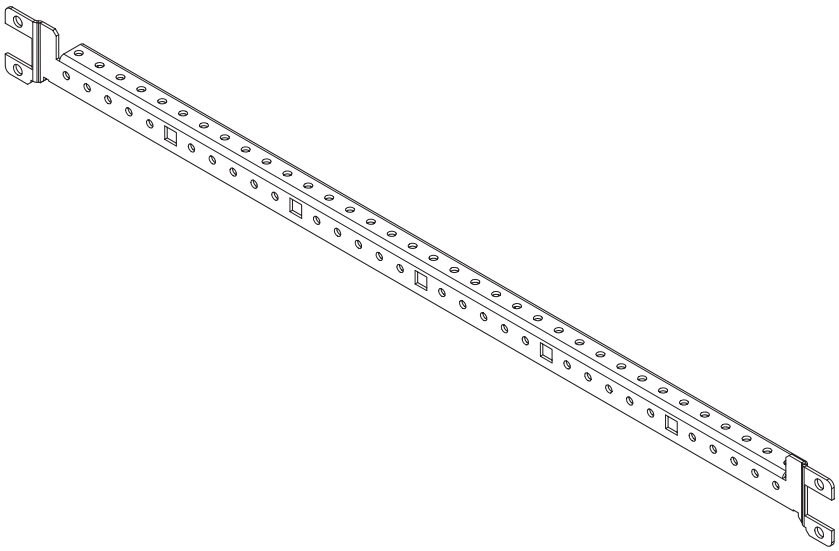	1x
5	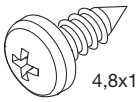 4,8x13	4x

1 A 250 mm* / MT/MF2270

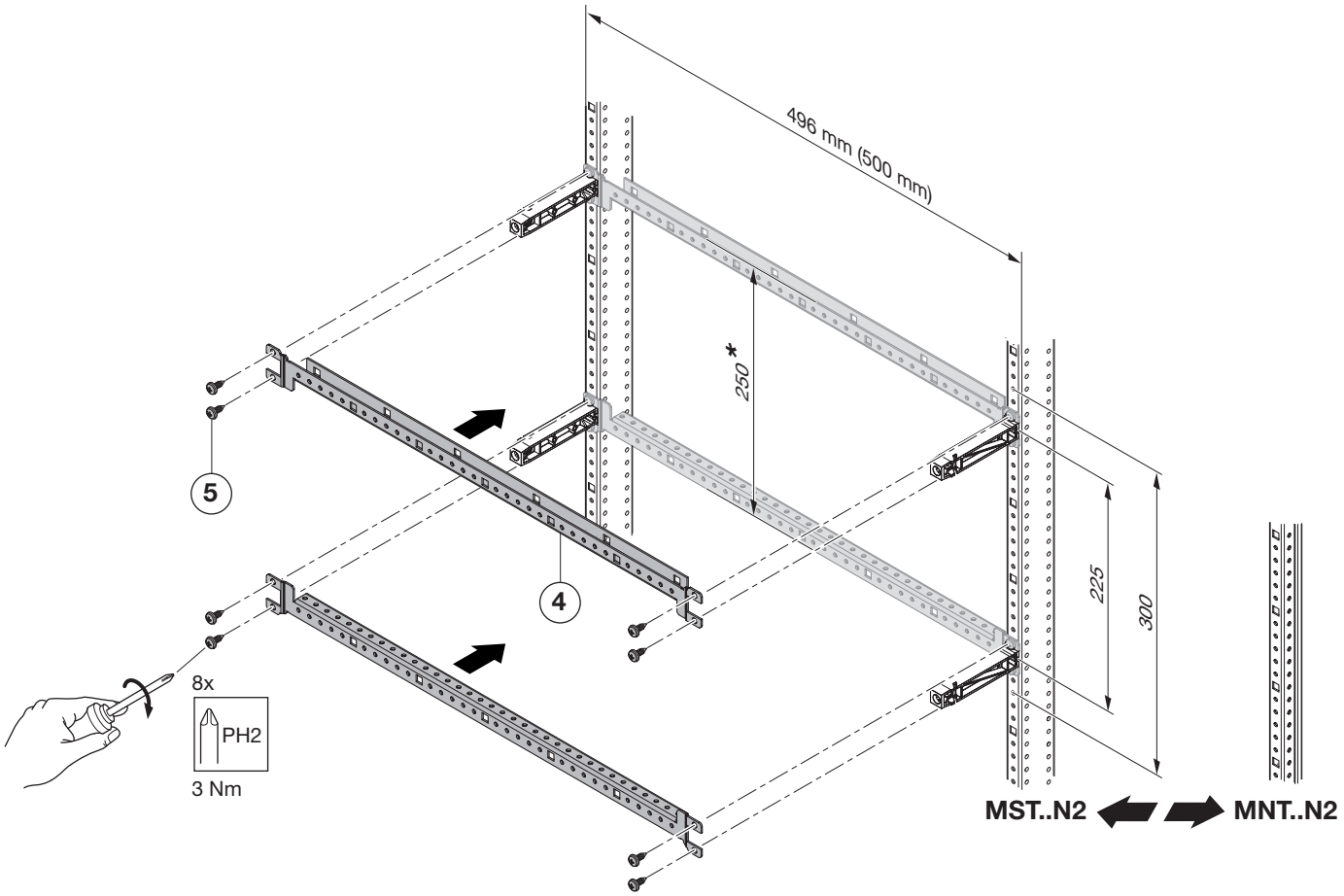

7/12

ABN GmbH, Daimlerstraße 10 - 12, D-74196 Neuenstadt,
Fon: +49 (0) 71 39 / 94 - 0, Fax: +49 (0) 71 39 / 94 - 49, E-Mail: de-abn-zentrale@se.com, www.abn-elektro.de

All Rights Reserved
Printed in Germany (05/20) E-MAFVW_01

1 B 500 mm*/ MT/MF24/2570

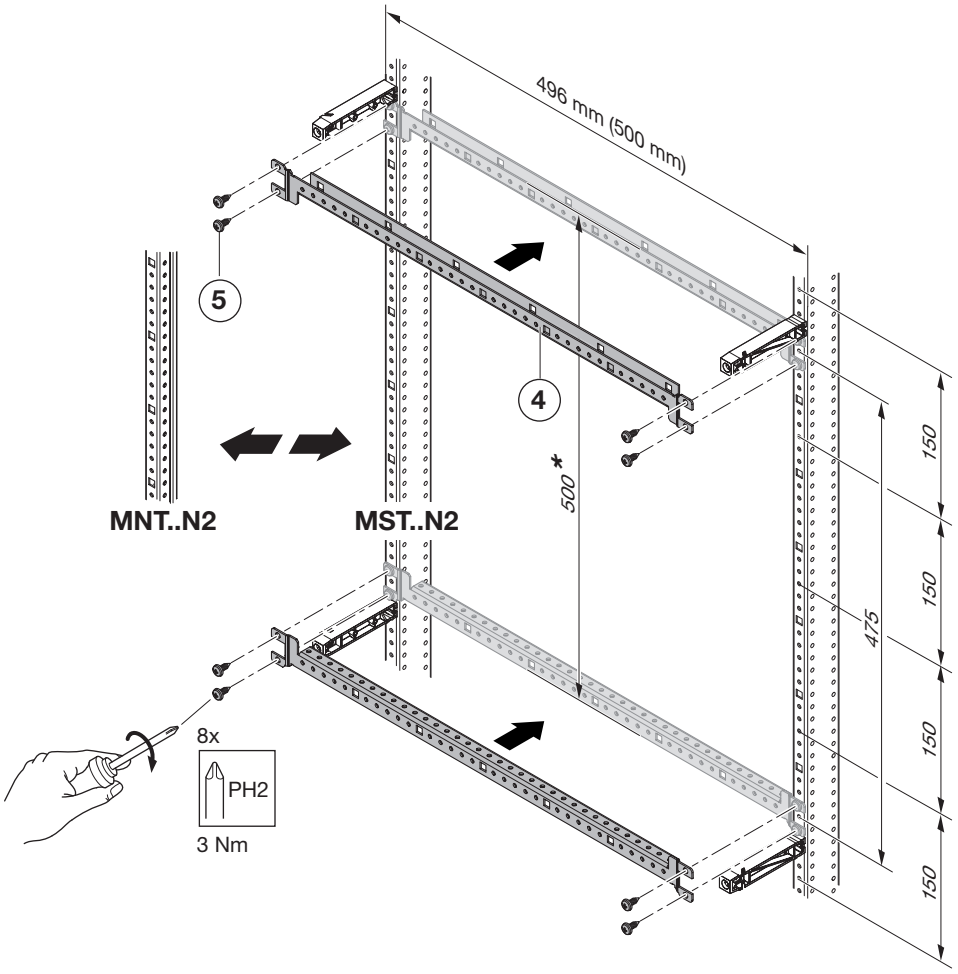

2 A1 FST603(1)N+XCUW...

Beispiel
Example

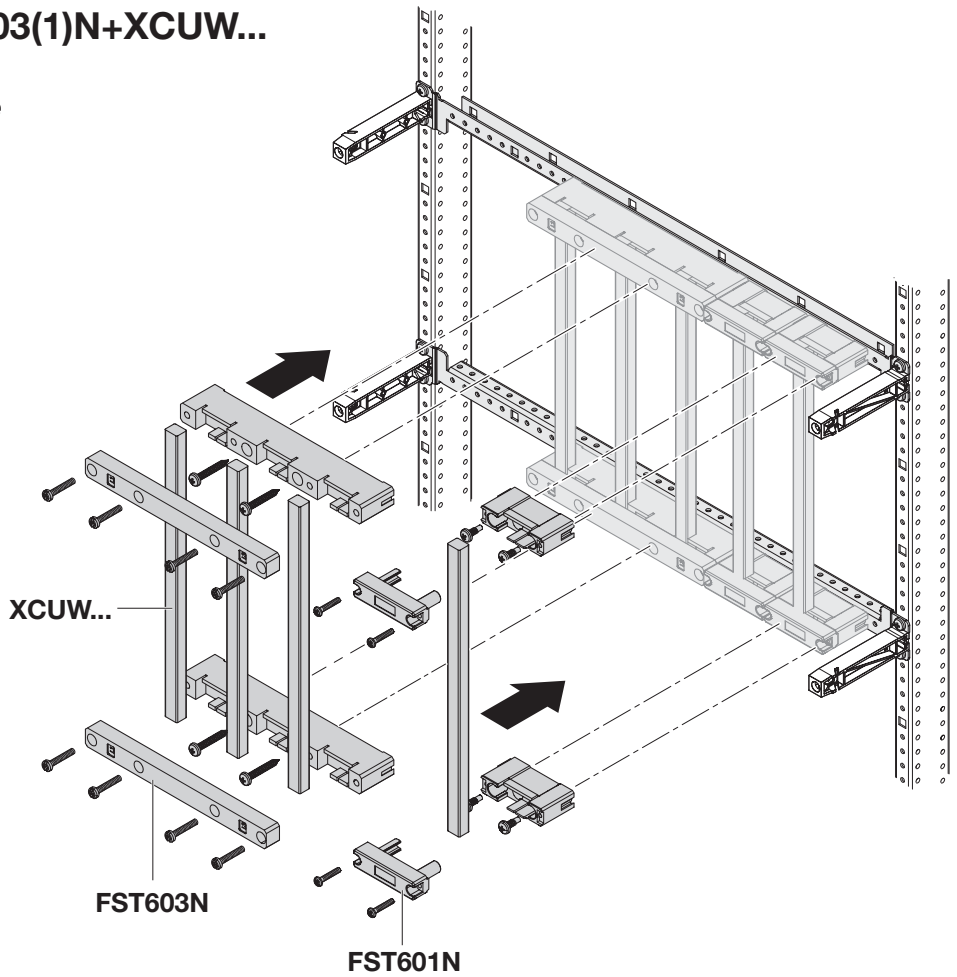

ABN GmbH, Daimlerstraße 10 - 12, D-74196 Neuenstadt,
Fon: +49 (0) 71 39 / 94 - 0, Fax: +49 (0) 71 39 / 94 - 49, E-Mail: de-abn-zentrale@se.com, www.abn-elektro.de

All Rights Reserved
Printed in Germany (05/20)

2 A2 FC1N / FKS1N

Beispiel
Example

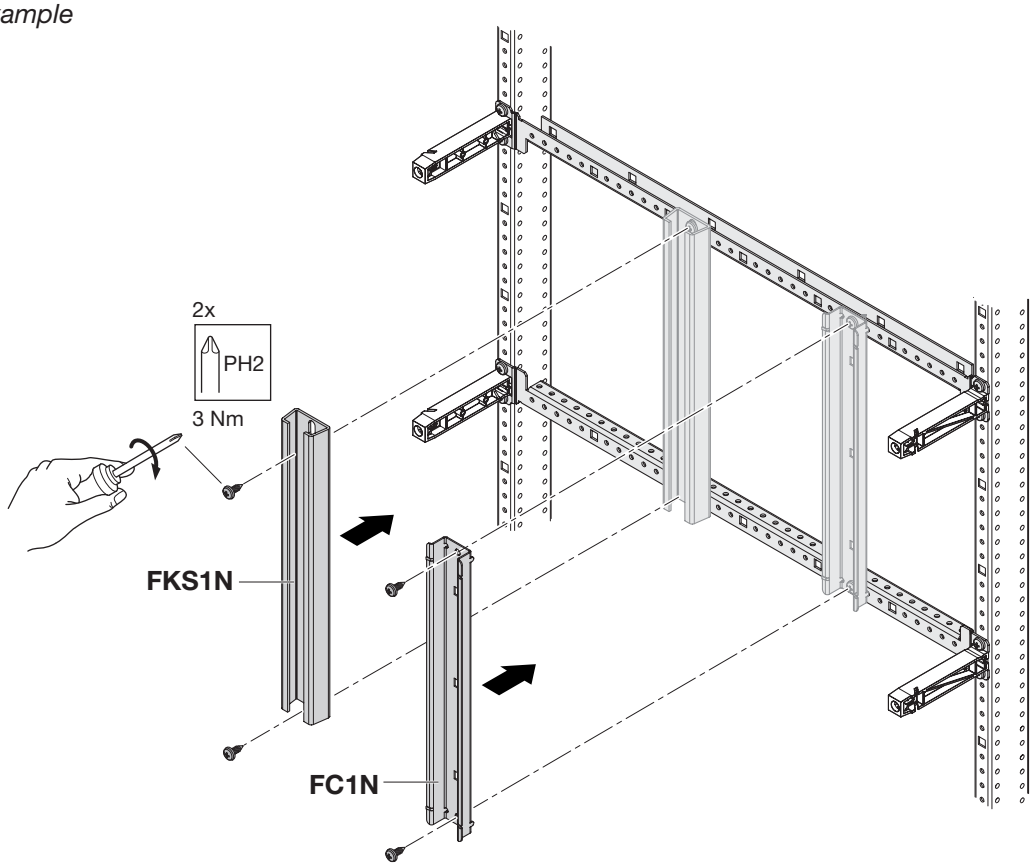

2 B1 FMT22N

Beispiel
Example

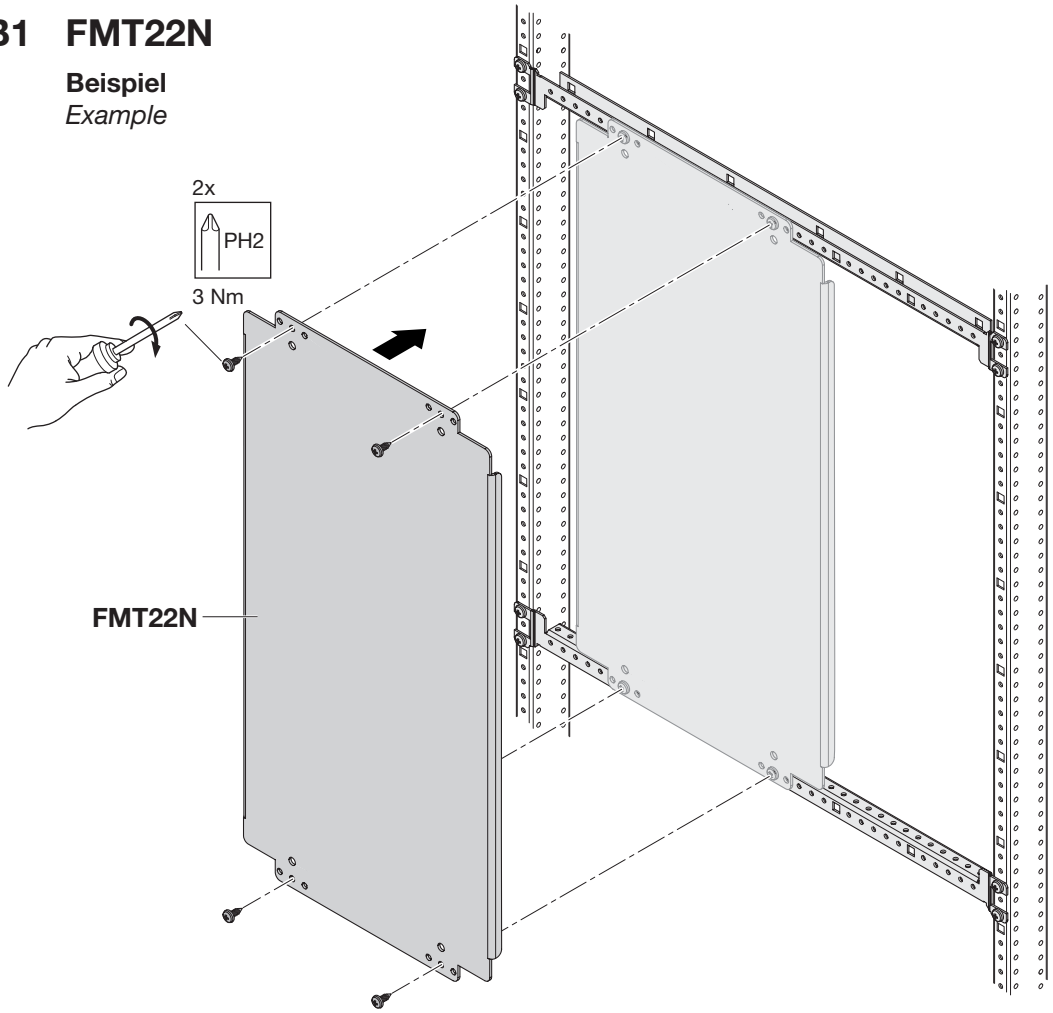

ABN GmbH, Daimlerstraße 10 - 12, D-74196 Neuenstadt,
Fon: +49 (0) 71 39 / 94 - 0, Fax: +49 (0) 71 39 / 94 - 49, E-Mail: de-abn-zentrale@se.com, www.abn-elektro.de

All Rights Reserved
Printed in Germany (05/20) E-MAFVW_01

2 A1 FC2N

Beispiel
Example

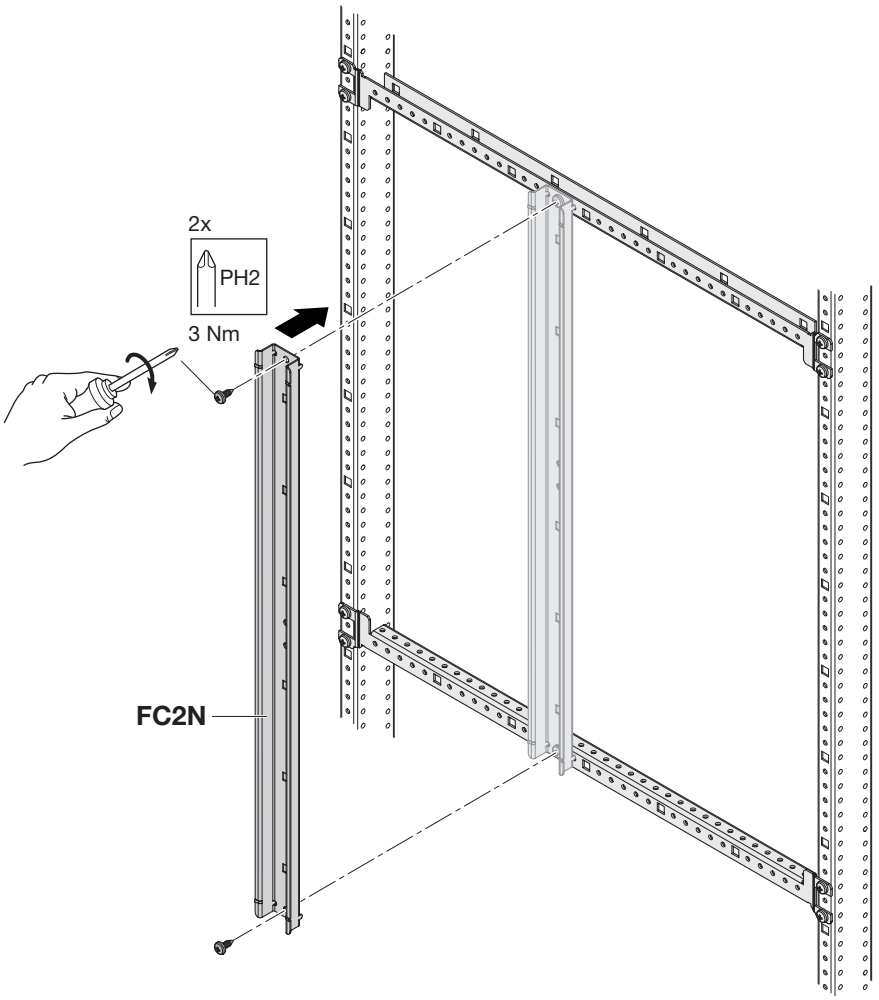

2 B3 FKS2N

Beispiel
Example

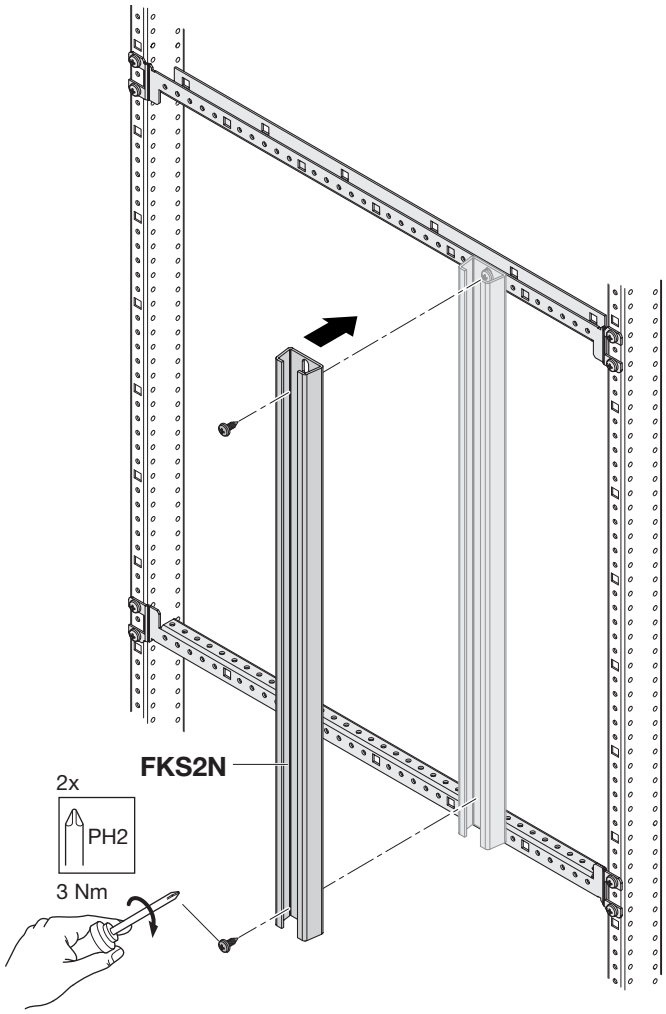

10/12

ABN GmbH, Daimlerstraße 10 - 12, D-74196 Neuenstadt,
Fon: +49 (0) 71 39 / 94 - 0, Fax: +49 (0) 71 39 / 94 - 49, E-Mail: de-abn-zentrale@se.com, www.abn-elektro.de
All Rights Reserved
Printed in Germany (05/20) E-MAFVW_01

ABN GmbH, Daimlerstraße 10 - 12, D-74196 Neuenstadt,
Fon: +49 (0) 71 39 / 94 - 0, Fax: +49 (0) 71 39 / 94 - 49, E-Mail: de-abn-zentrale@se.com, www.abn-elektro.de

All Rights Reserved
Printed in Germany (05/20) E-MAFVW_01

ABN GmbH, Daimlerstraße 10 - 12, D-74196 Neuenstadt,
Fon: +49 (0) 71 39 / 94 - 0, Fax: +49 (0) 71 39 / 94 - 49, E-Mail: de-abn-zentrale@se.com, www.abn-elektro.de

All Rights Reserved
Printed in Germany (05/20) E-MAFVW_01