1

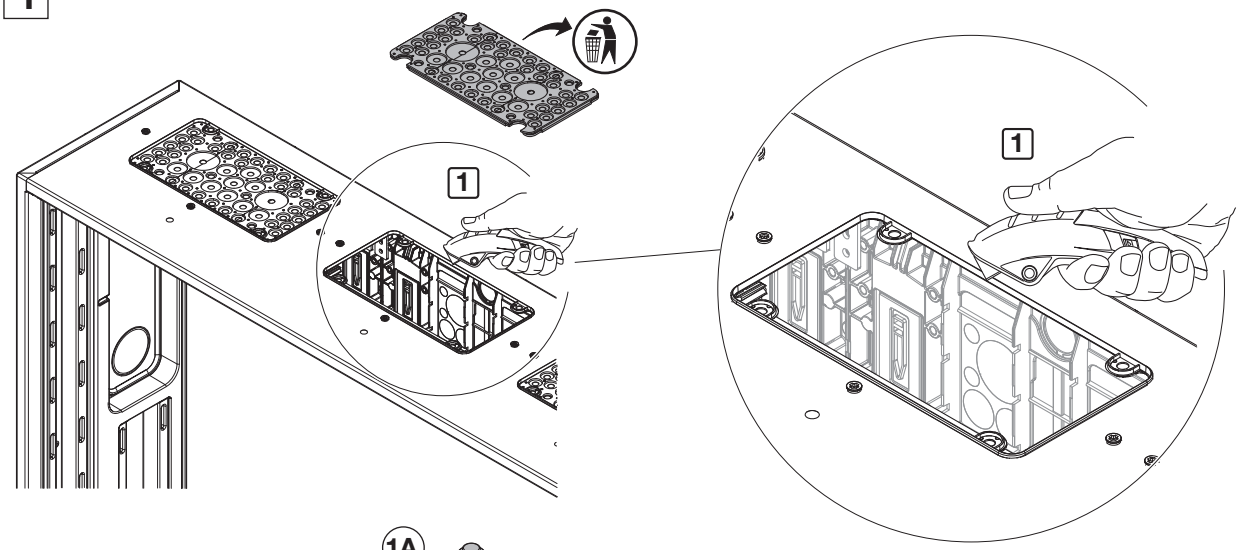

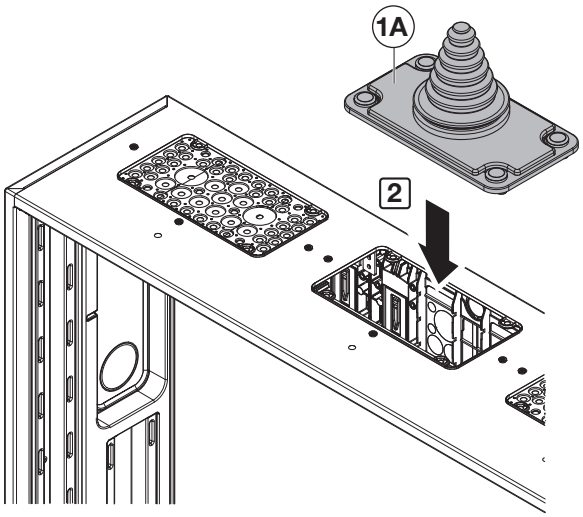

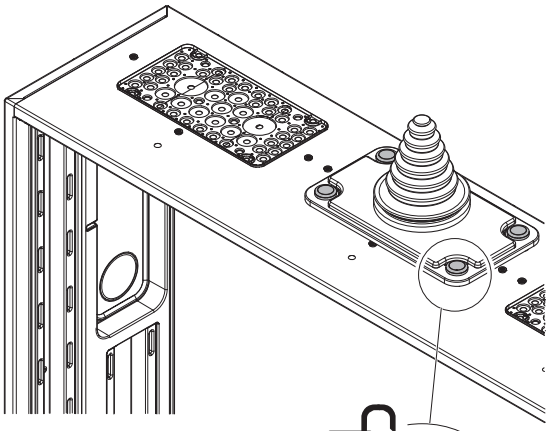

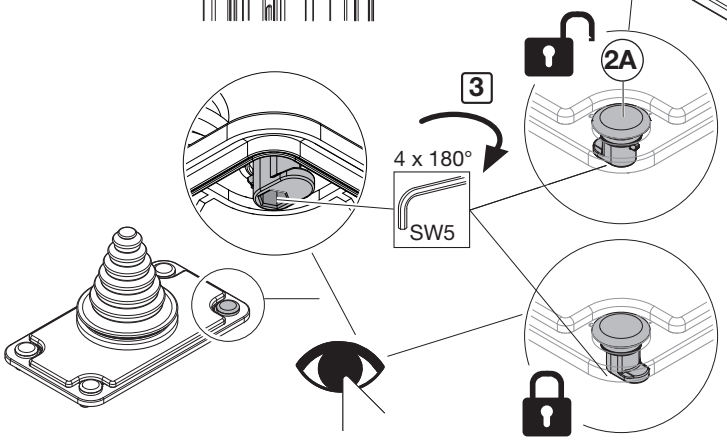

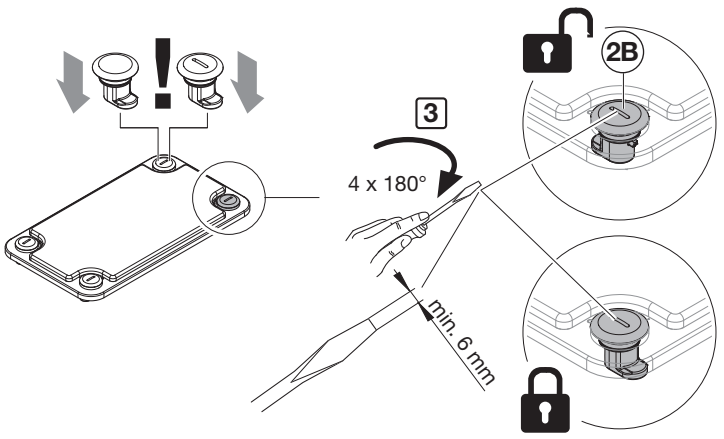

Zubehör
Accessories

Pos.		Typ *Type*	
1A	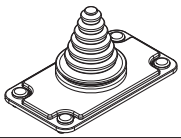	**ABNRY0612.**	1x
1B	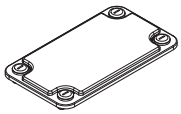	**ABNRY0602.**	1x
2A		**ABNRY06000**	4x
2B		**ABNRY06001**	4x

ABN GmbH, Daimlerstraße 10 - 12, D-74196 Neuenstadt,
Fon: +49 (0) 71 39 / 94 - 0, Fax: +49 (0) 71 39 / 94 - 49, E-Mail: de-abn-zentrale@se.com, www.abn-elektro.de
All Rights Reserved
Printed in Germany (02/24) 100834_02