IP 65 IK 07 1500V DC ABS



EP-LUX+ PV RN 1X12 1500V DC 1000V AC PE+N IP65

Rzędy/ moduły	Typ	Kolor drzwi	Zaciski PE+N	Opak. szt.	Waga kg/1 szt.	Indeks
1/12	RN 1/12	Dymny	tak	1	1,60	**1954-01**

Listwy przyłączeniowe na wyposażeniu:
N 1x(6x10mm² + 8x16mm²)
PE 1x(6x10mm² + 8x16mm²)
Stopień ochrony IP 65
Napięcie znamionowe 1500V DC 1000V AC
Wytrzymałość na uderzenia IK07
NORMA: PN-EN 62208:2011, PN-EN 60670-24:2013
Wymiary: 303x214x118 mm

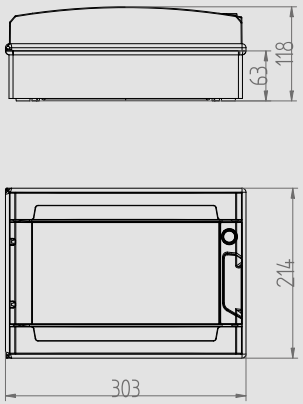

* Drzwi w kolorze szarym RAL 7035 na zamówienie indywidualne