Techno s.r.l. Via Bancora e Rimoldi, 27 - 22070 Guanzate (CO) ITALY
tel +39 031 976445 **fax** +39 031 976680 **web** www.techno.it **email** info@techno.it

mini TEE PLUG

TH387

IP68 3bar

MADE IN ITALY

TH387
2-3-4-5 POLES

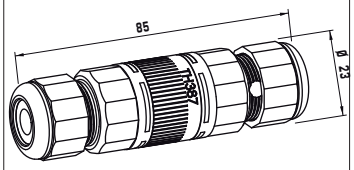

1

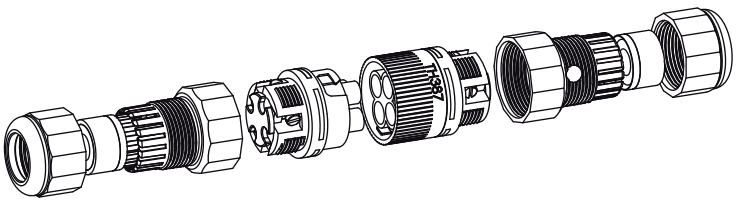

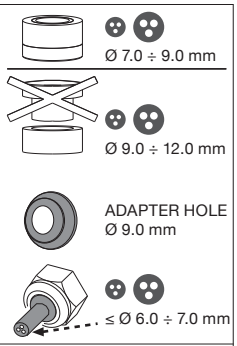

3



Versione a vite standard
Screw terminals
Code: THB.XXX.XXX (THR.XXX.XXX)

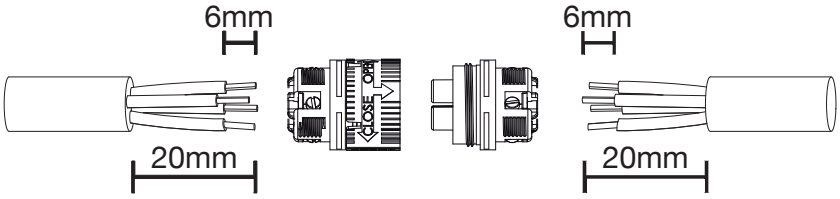

4 POLES

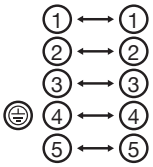

3.1

Versione perforazione isolante
Piercing terminals version
Code: THP.XXX.XXX

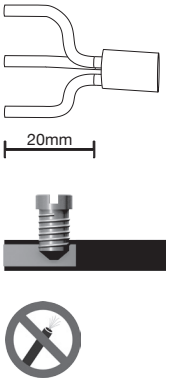

No sguainatura
No unsheathing

4

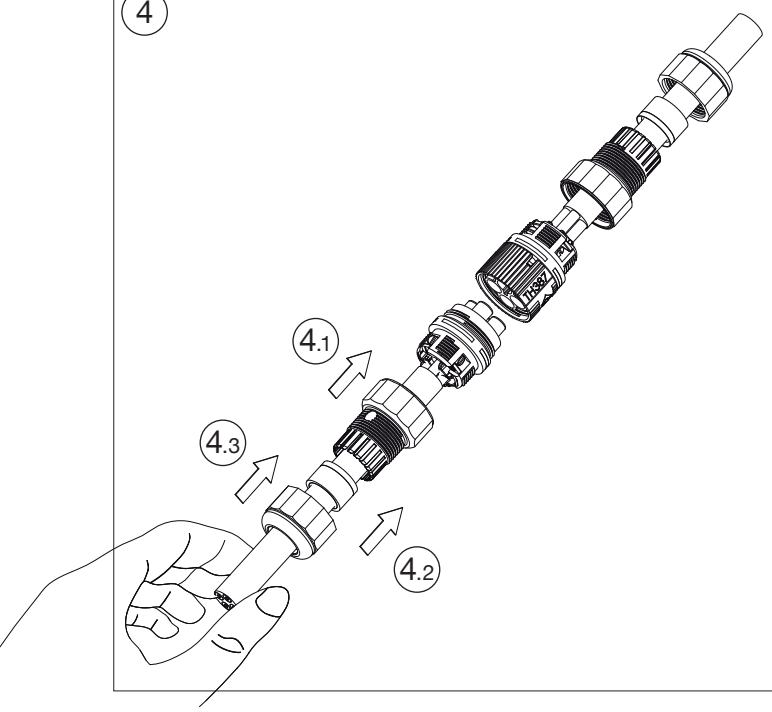

5

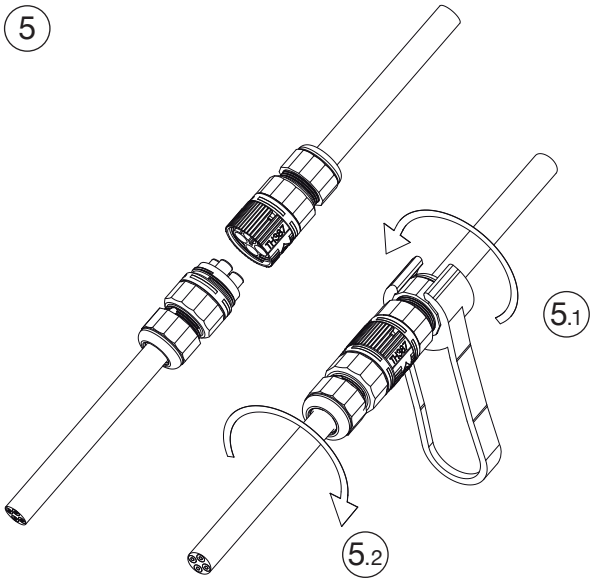

Chiave speciale di fissaggio rapido
Quick-fixing special tool

Techno s.r.l. Via Bancora e Rimoldi, 27 - 22070 Guanzate (CO) ITALY
tel +39 031 976445 **fax** +39 031 976680 **web** www.techno.it **email** info@techno.it

TH387
2-3-4-5 POLES

Versione a parete
Panel-mounting version

Visit us on ***www.techno.it***

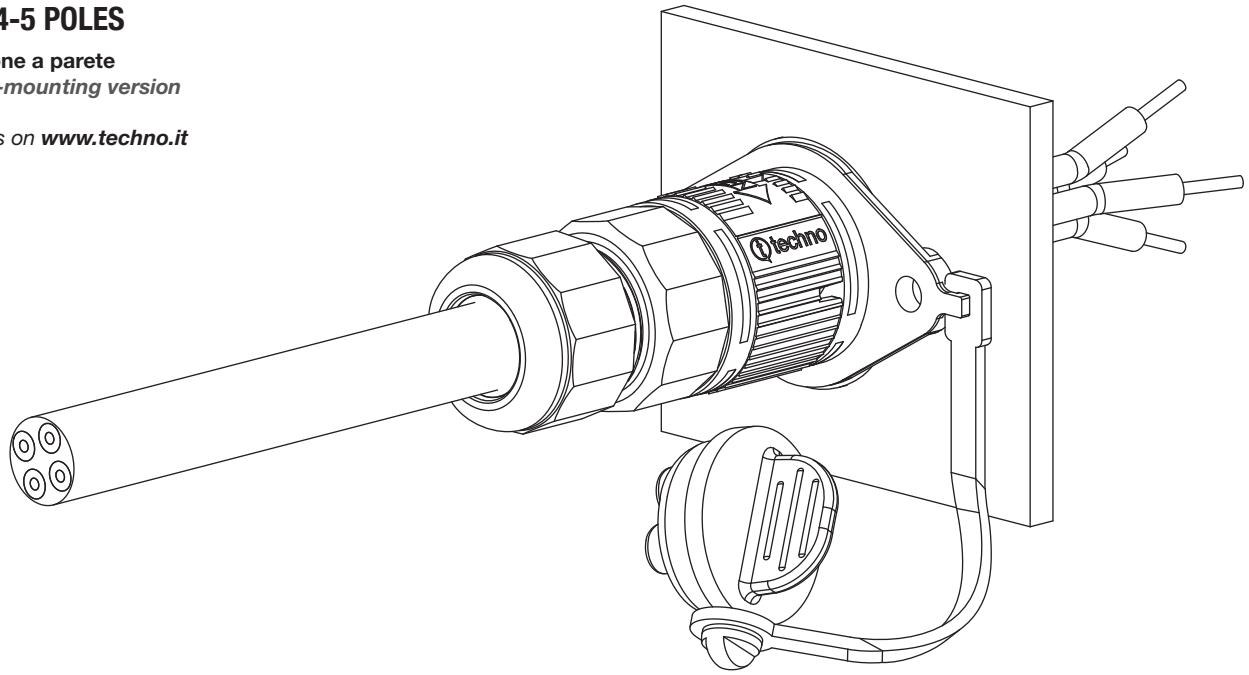

Accessori su richiesta
Accessories on request

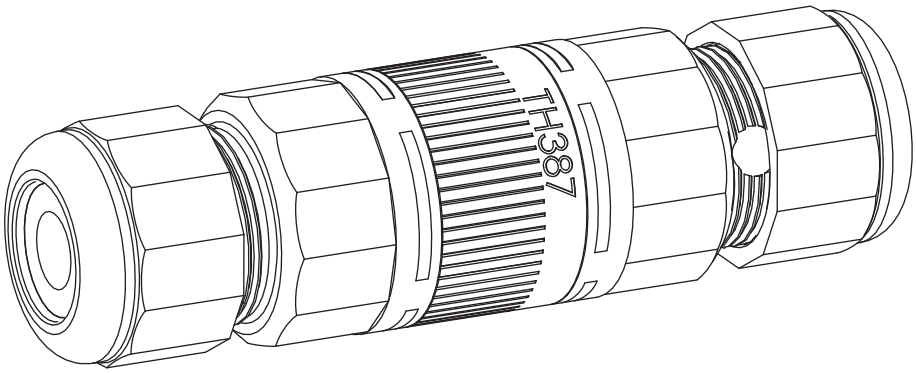

IP68

30m
3bar

Omologato e certificato secondo EN61984.
Approved and certified in accordance with EN61984.