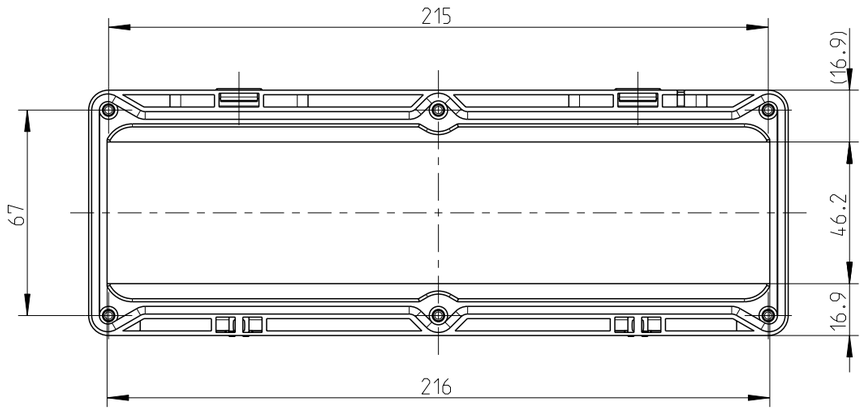

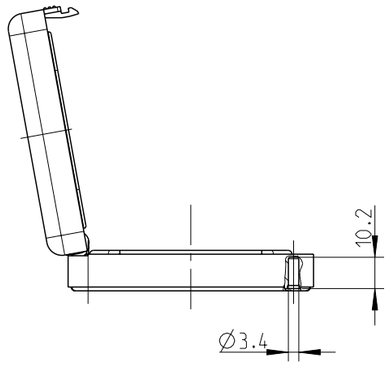

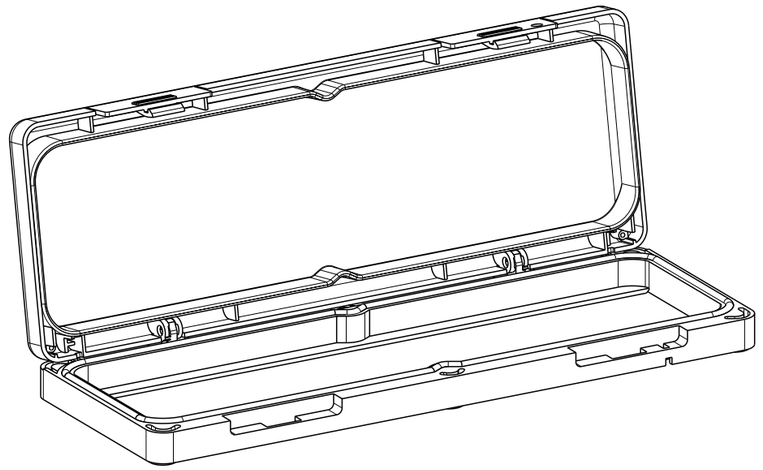

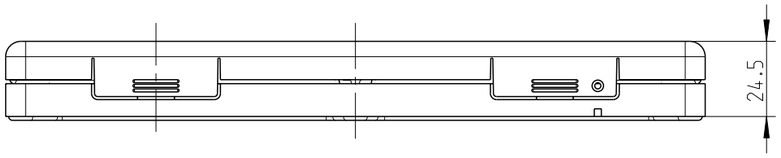

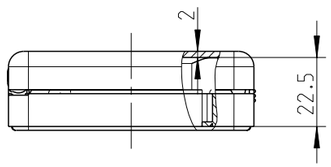

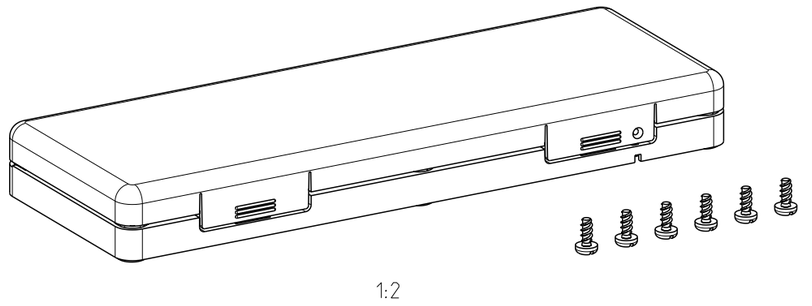

1:2

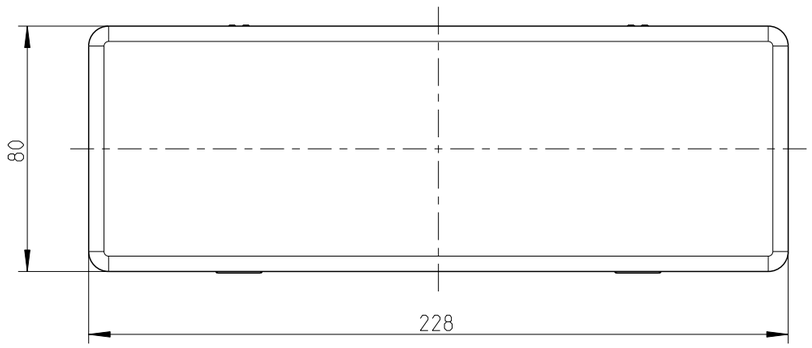

fehlende Bemaßungen können
dem DXF entnommen werden
missing dimensions are
provided in the dxf

Schutzvermerk ISO 16016 beachten. Refer to protection notice ISO 16016. Maßstab: 1:2

els spelsberg

Maßblatt/Dimension sheet

Klappfenster/ Hinged window KF 12

A3

M-KF12

2 Freigabe 30.07.2020

(Dateiname Modell:) BG_KLAPPFENSTER_M-KF-12

(Dateiname Zeichnung:) BG_KLAPPFENSTER_M-KF-12