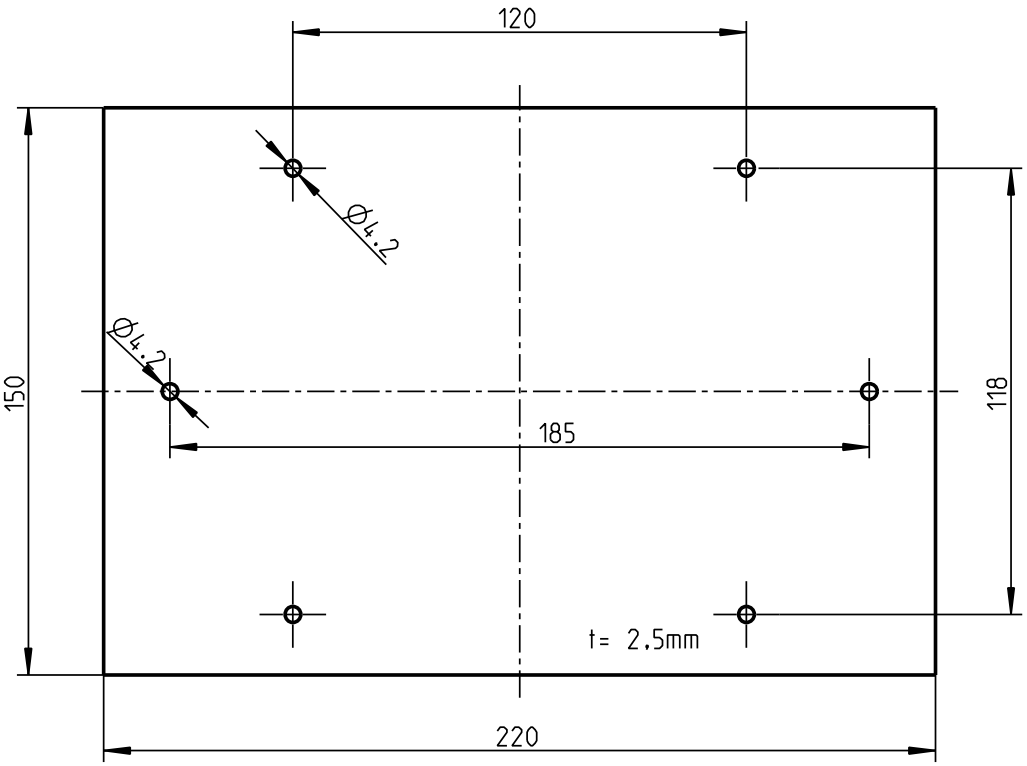

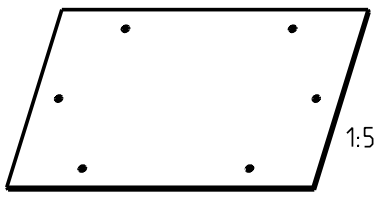

.

(Verwendungsbereich)	(Zul.Abw.)		(Oberflaeche)	Maßstab 1:2	(Volumen in cm³)
				(Werkstoff,Halbzeug) **Isolierstoff**	
Weitergabe sowie Vervielfältigung dieses Dokuments, Verwertung und Mitteilung seines Inhalts sind verboten, soweit nicht ausdrücklich gestattet. Zuwiderhandlungen verpflichten zu Schadenersatz. Alle Rechte für den Fall der Patent-, Gebrauchsmuster- oder Geschmacksmustereintragung vorbehalten.		Datum	Name	(Benennung)	
	Bearb.	02.09.13	Konscha	**Massblatt**	
	Gepr.	03.09.13	JGe		
	Vers.			**Montageplatte TK MPI 2518**	
	Status	Freigabe			
	els spelsberg			(Zeichnungsnummer) M-195-008-01	Blatt 1 A4 Bl.
. . . .					
Zust. Aenderung Datum Name	(Urspr.) .			(Ersatz fuer:) .	

(Dateiname Modell:) MONTAGEPLATTE_TK2518-MPI (Dateiname Zeichnung:) MONTAGEPLATTE_TK2518-MPI