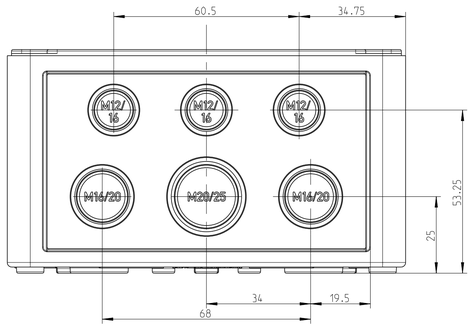

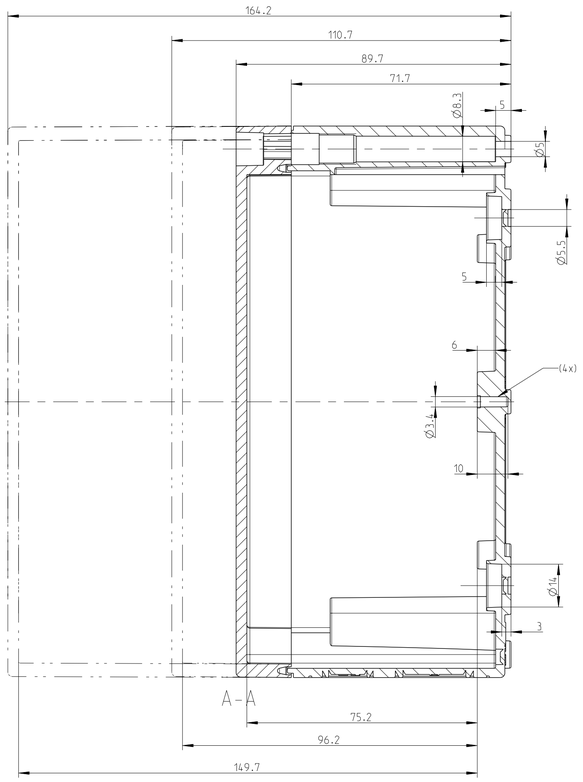

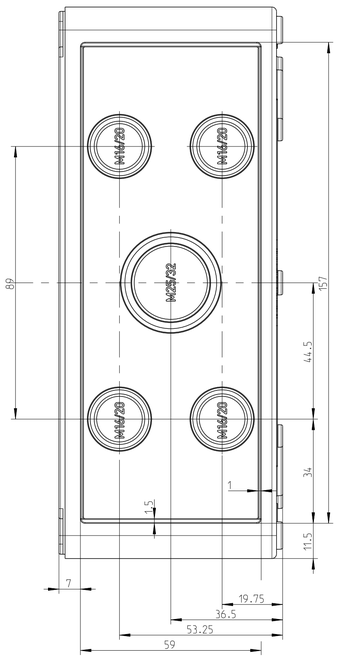

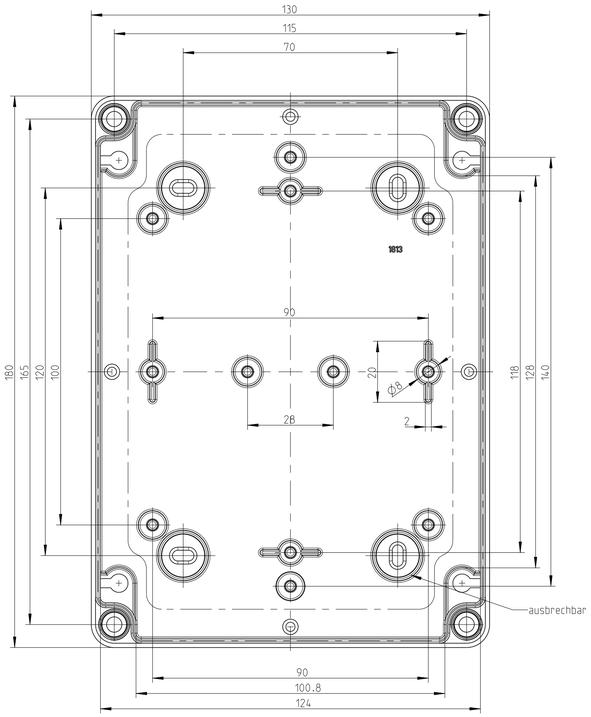

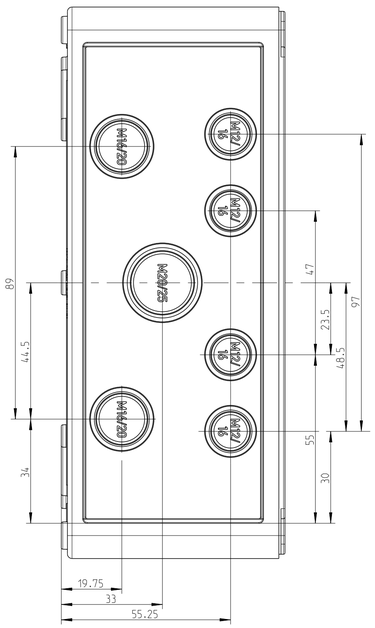

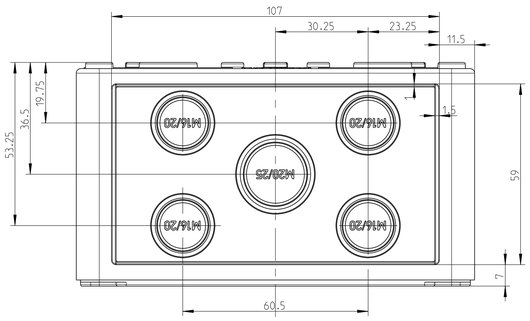

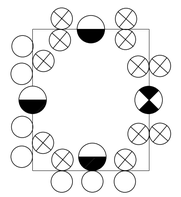

Katalogzeichnung: TK 1813

- Metrische Typen: M20/25
- Metrische Typen: M25/32
- Metrische Typen: M12/16
- Metrische Typen: M16/20

(Verwendungsbereich)		(Zul.Abw.)	(Oberflaeche)	Maßstab 1:1	(Volumen in cm³)
				(Werkstoff,Halbzeug)	
Weitergabe sowie Vervielfältigung dieses Dokuments, Verwertung und Mitteilung seines Inhalts sind verboten, soweit nicht ausdrücklich gestattet. Zuwiderhandlungen verpflichten zu Schadenersatz. Alle Rechte für den Fall der Patent-, Gebrauchsmuster- oder Geschmacksmustereintragung vorbehalten.		Datum	Name	(Benennung)	
		Bearb. 25.09.12	W.S.	Massblatt	
		Gepr. 16.09.16	VLe	TK 1813 metrisch	
		Vers.			
		Status Freigabe		(Zeichnungsnummer)	Blatt 1
3 Zeichnung angepasst 15.09.15 JSe				M-TK-1813	A1 Bl.
Zust. Aenderung	Datum	Name	(Ursprs.) .	(Ersatz fuer:)	

(Dateiname Model:) M-TK-1813-HOCH_METRISCH (Dateiname Zeichnung:) M-TK-1813-HOCH_METRISCH