A-A

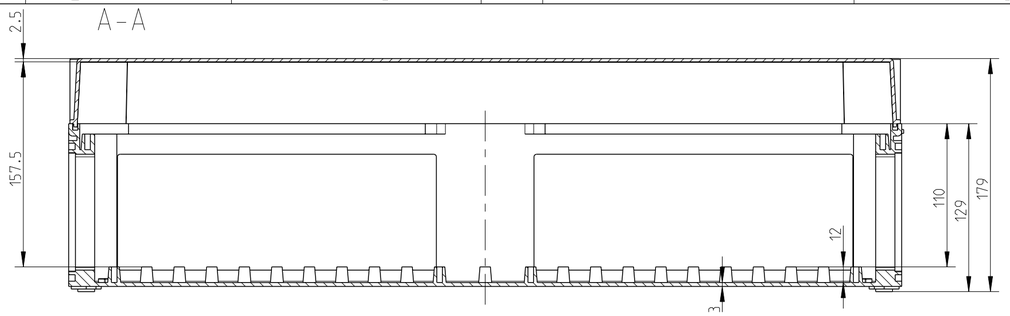

B-B

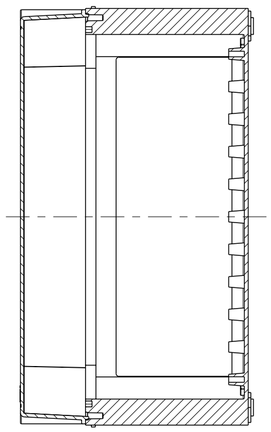

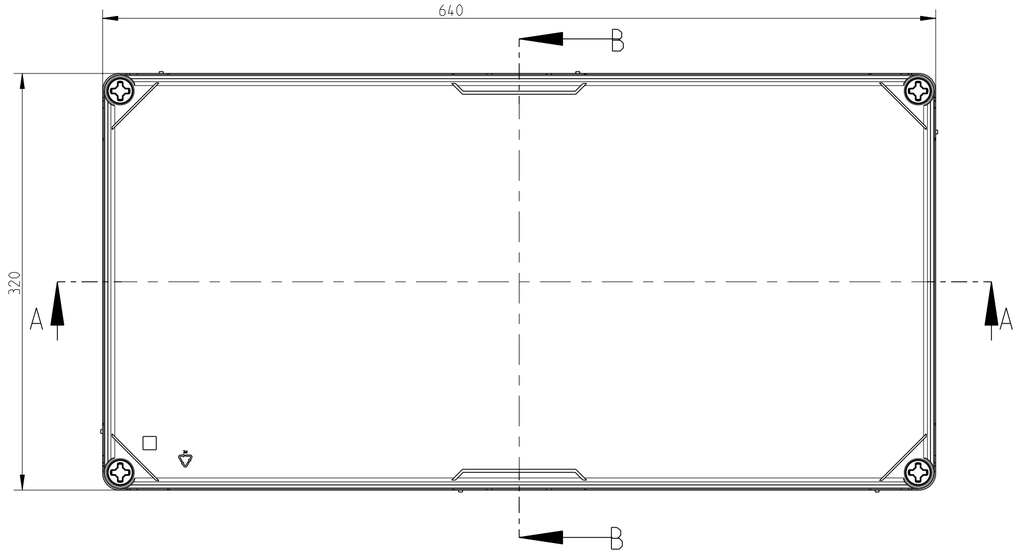

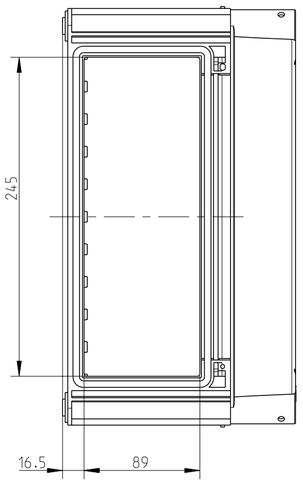

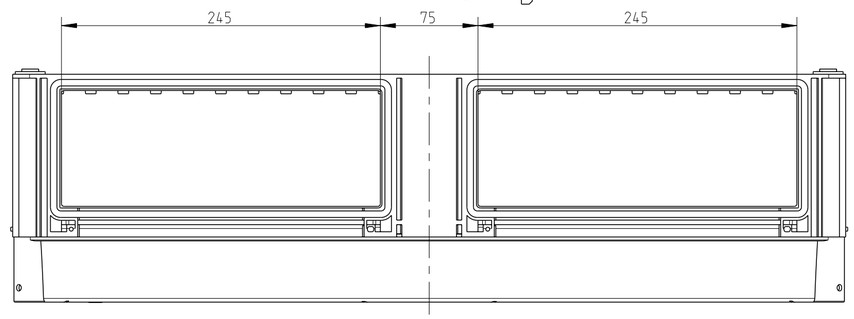

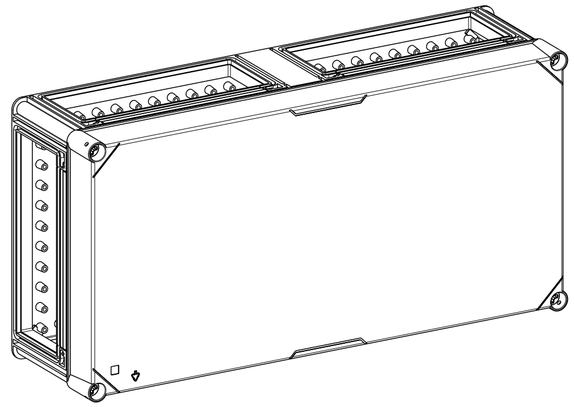

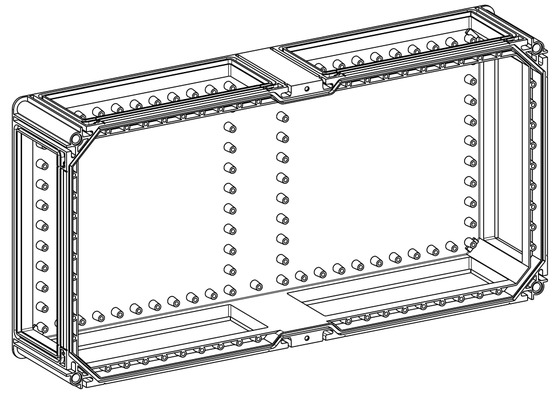

Innenansicht
interior view

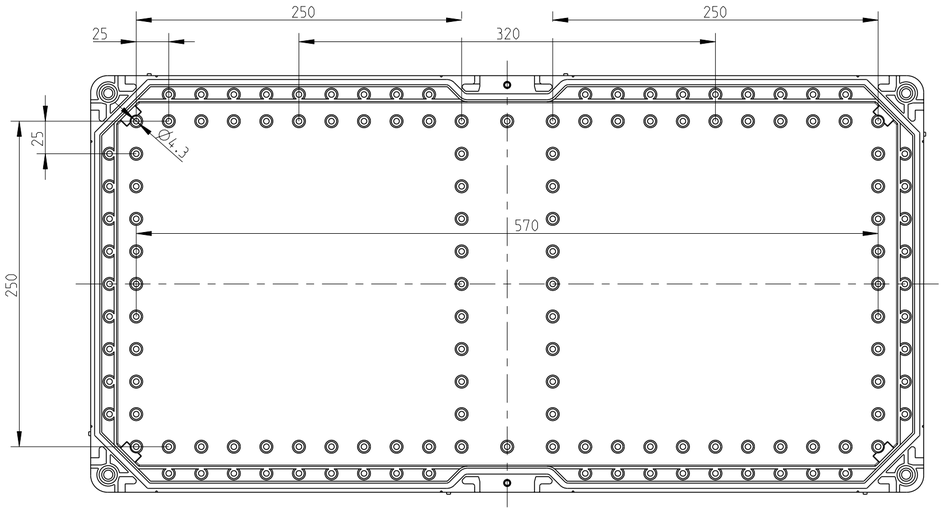

Schutzvermerk ISO 16016 beachten. Refer to protection notice ISO 16016. Maßstab: 3:10

els spelsberg

Maßblatt/Dimension sheet

Leergehäuse/ Empty enclosure

M-GTi-4

A2

0 Freigabe .

(Dateiname Modell) M-GTi-4 (Dateiname Zeichnung) M-GTi-4