www.klauke.com

K 05 / K 05D / K 05BC
K 05SP / K 05DSP



Serialnummer:

1037145NX025

K05

WE.3180_D © 07/2015 R&D-2

Gustav Klauke GmbH • Auf dem Knapp 46 • D-42855 Remscheid •Telefon ++49 +2191-907-0 • Telefax ++49 +2191-907-141 • **www**.klauke.com

Klauke®

EMERSON.

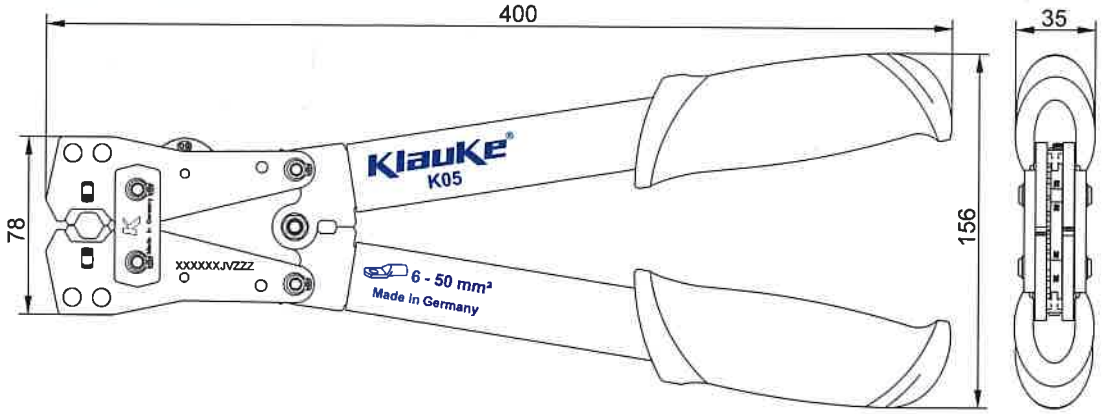
400
35
78
156
KLAUKE
K05
XXXXXXJVZZZ
6 - 50 mm²
Made in Germany

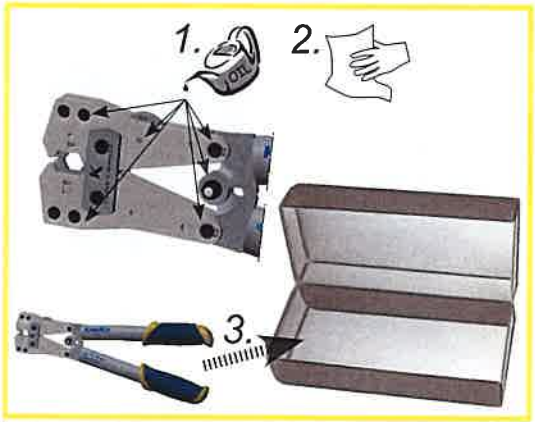
1.
2.
3.

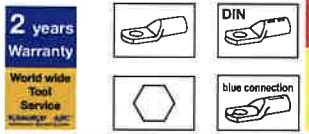
2 years Warranty
World wide Tool Service
DIN
blue connection


KLAUKE ASC
Authorised Service Center

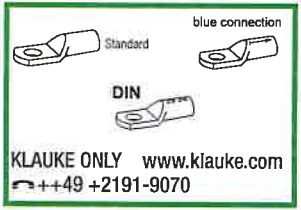
Standard
blue connection
DIN
KLAUKE ONLY www.klauke.com
++49 +2191-9070


EN 50110

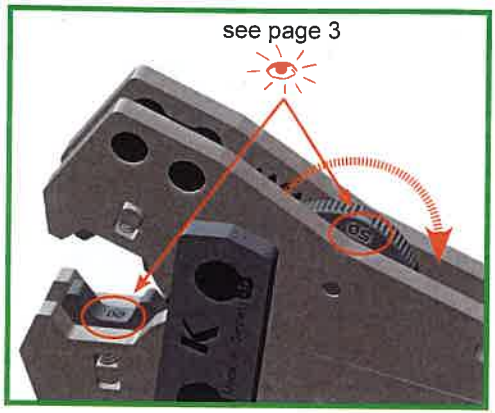
see page 3

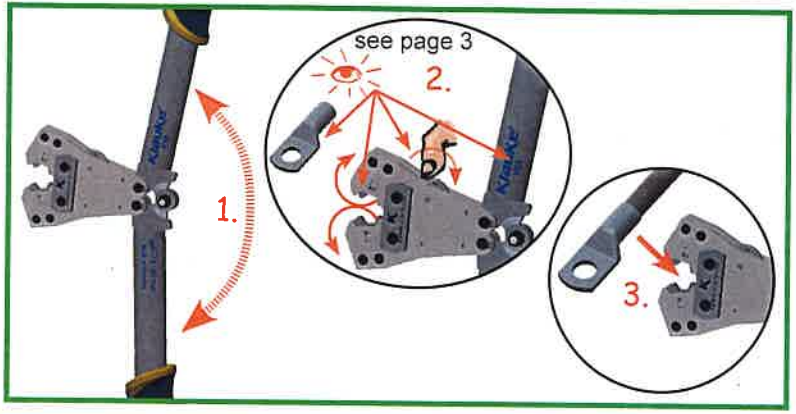
see page 3
1.
2.
3.


4.

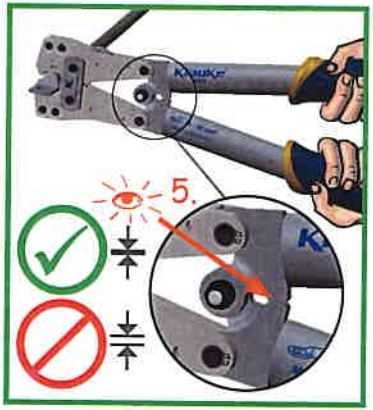
5.


K05SP
K05DSP



Art.-Nr. #	mm	kg	geeignet für suitable for	Verb.material Connection material	Pressform Crimping mold	Kennzeichnung/Marking außen outside	Kennzeichnung/Marking Pressprofil Profile	Pressbereich mm² Crimping range mm²
K 05 **K 05SP**	390	1,1	Rohrkabelschuhe und Verbinder „Normalausführung" Tubular cable lugs and connectors „standard type"			Querschnitt Section	Querschnitt Section	6 - 50
K 05BC	390	1,1	Rohrkabelschuhe und Verbinder „blue connection" Tubular cable lugs and connectors „blue connection"			Querschnitt Section	Querschnitt Section	6 - 50
K 05D **K 05DSP**	390	1,1	Presskabelschuhe (DIN 46235) und Verbinder (DIN 46267, Teil 1) nach DIN - Cu Copper compression cable lugs (DIN 46235) and connectors (DIN 46267, part 1) acc. to DIN			Querschnitt Section	Kennzahl Code / Pressbereich mm² Crimping range mm²	

Kennzahl Code	Pressbereich mm² Crimping range mm²
5	6
6	10
8	16
10	25
12	35
14	50

