www.klauke.com

# K 05 / K 05D / K 05BC
# K 05SP / K 05DSP




**Serialnummer:**

**1037145NX025**

**K05**

WE.3180_D © 07/2015 R&D-2

**Gustav Klauke GmbH** • Auf dem Knapp 46 • D-42855 Remscheid •Telefon ++49 +2191-907-0 • Telefax ++49 +2191-907-141 • **www**.klauke.com

Klauke®

EMERSON.

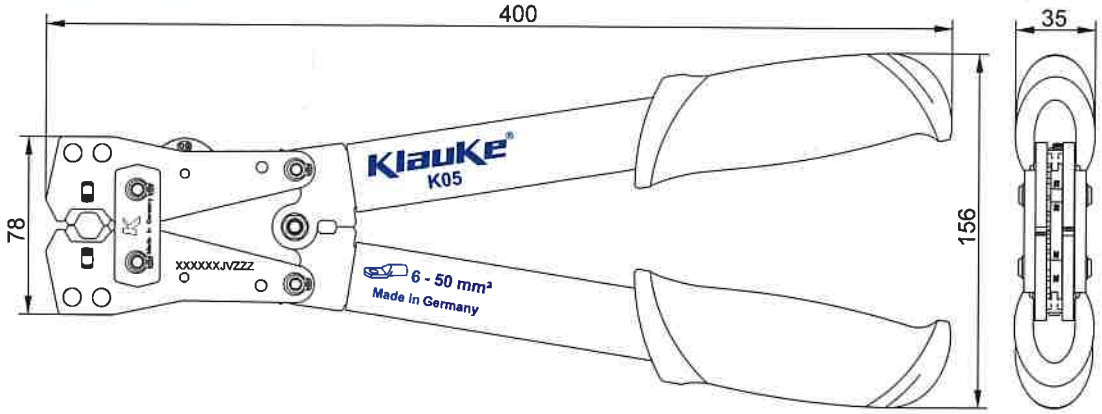
400
35
78
156
KLAUKE
K05
XXXXXXJVZZZ
6 - 50 mm²
Made in Germany

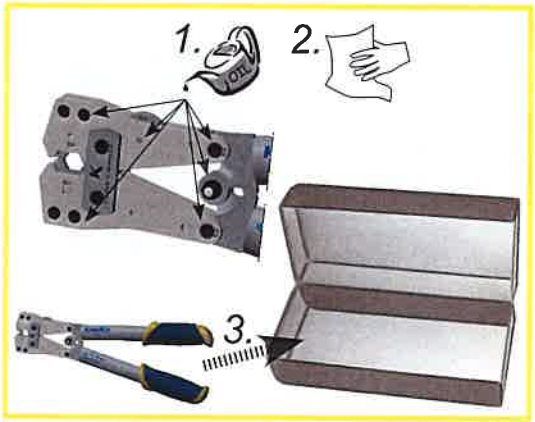
1.
2.
3.

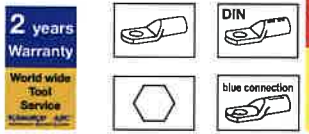
2 years Warranty
World wide Tool Service
DIN
blue connection


KLAUKE ASC
Authorised Service Center

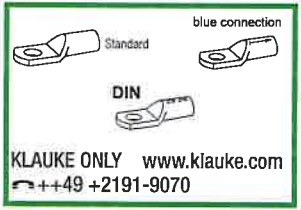
Standard
blue connection
DIN
KLAUKE ONLY www.klauke.com
++49 +2191-9070


EN 50110

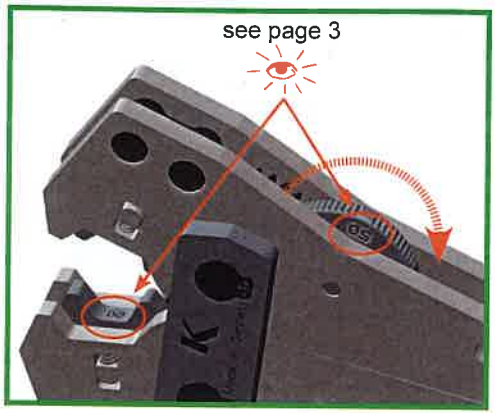
see page 3

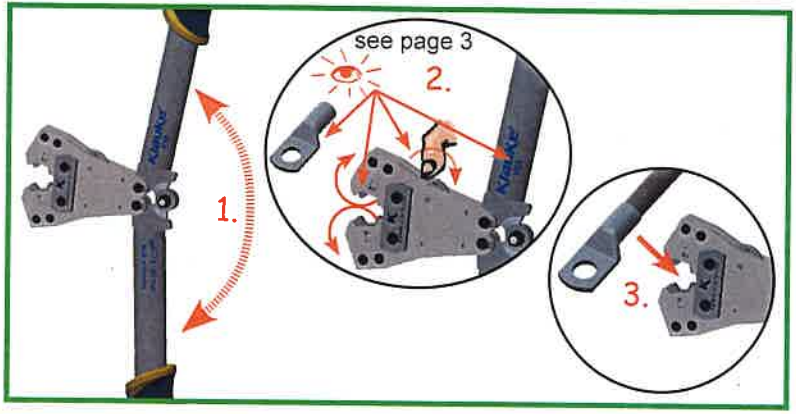
see page 3
1.
2.
3.


4.

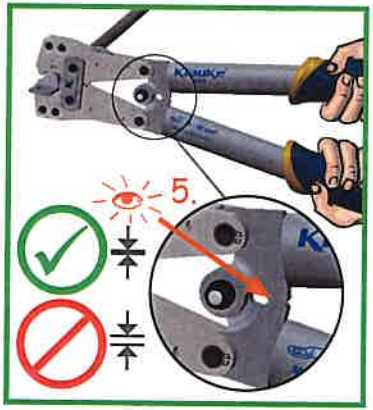
5.


K05SP
K05DSP



| Art.-Nr. # | mm | kg | geeignet für suitable for | Verb.material Connection material | Pressform Crimping mold | Kennzeichnung/Marking außen outside | Kennzeichnung/Marking Pressprofil Profile | Pressbereich mm² Crimping range mm² |
|---|---|---|---|---|---|---|---|---|
| **K 05**<br>**K 05SP** | 390 | 1,1 | Rohrkabelschuhe und Verbinder „Normalausführung"<br>Tubular cable lugs and connectors „standard type" |  |  | Querschnitt Section | Querschnitt Section | 6 - 50 |
| **K 05BC** | 390 | 1,1 | Rohrkabelschuhe und Verbinder „blue connection"<br>Tubular cable lugs and connectors „blue connection" |  |  | Querschnitt Section | Querschnitt Section | 6 - 50 |
| **K 05D**<br>**K 05DSP** | 390 | 1,1 | Presskabelschuhe (DIN 46235) und Verbinder (DIN 46267, Teil 1) nach DIN - Cu<br>Copper compression cable lugs (DIN 46235) and connectors (DIN 46267, part 1) acc. to DIN |  |  | Querschnitt Section | Kennzahl Code / Pressbereich mm² Crimping range mm² | |

| Kennzahl Code | Pressbereich mm² Crimping range mm² |
|---|---|
| 5 | 6 |
| 6 | 10 |
| 8 | 16 |
| 10 | 25 |
| 12 | 35 |
| 14 | 50 |

