## Installation / *installation*:

Gleiche Spannungen / *Same Voltages*
Um eine gleichmäßige Stromaufteilung zu erhalten, sind die Einzelspannungen der Netzgeräte genau aufeinander abzustimmen. Außerdem ist die Verdrahtung in Bezug auf Kabellänge und Querschnitt vom Netzgerät bis zum MB Diode identisch auszuführen. / *To get balancing of operations you have to tuning the output voltages of power supply exact on each other. As well the wiring in relation to cable length and cross section from.power supply to the MB Diode are have to be identical.*

## Anwendungsbeispiele / *Example of Application*:

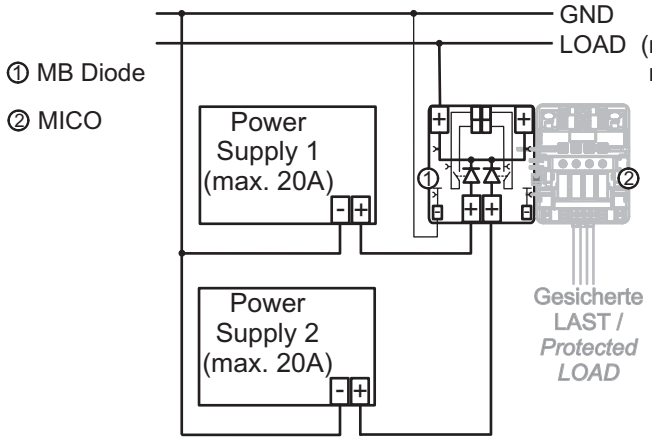


Beachten sie die Temperaturbeständigkeit des Ein-, Ausgangskabels: / *Take care about the temperature resistance of your Input- and Outputcable*

| 20A, Ta=55°C | |
|---|---|
| 10 mm² / AWG 8 ≥ 80°C | 16 mm² / AWG 6 ≥ 75°C |

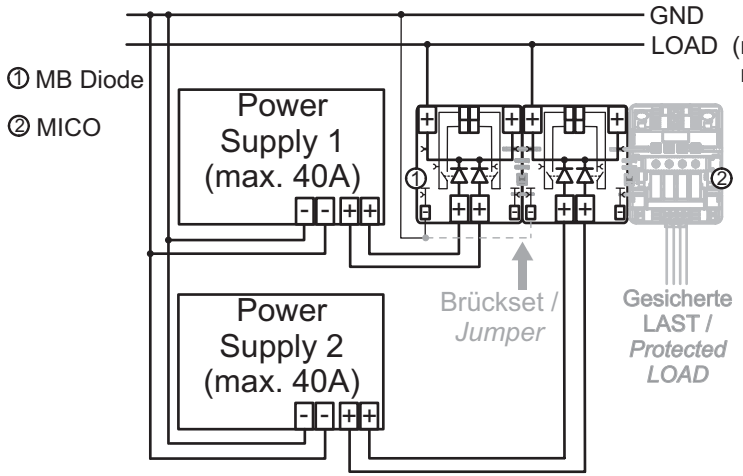


Im Falle einer 40A Versorgungsschaltung ist die Verdrahtung jede Stromversorgung mit jeweils zwei Leitungen zum zugehörigen MB Diode auszuführen. / *In case of 40A supply circuit the wiring of each power supply should be carried out with two cable to the belonging MB Diode.*



Murrelektronik GmbH Postfach 1165 Falkenstraße 3 Info@murrelektronik.com D-71567 Oppenweiler D-71570 Oppenweiler http://www.murrelektronik.com Telefon +49(0)7191/47-0 Telefax +49(0)7191/47-130



Technische Änderungen vorbehalten / *We reserve the right to change this specification*
Vom EDV-System heruntergeladene bzw. ausgedruckte Dokumente besitzen informativen Charakter und unterliegen nicht dem Änderungsdienst / *Documents downloaded by the EDP system and/or printed out have only an informative character and are not subject to the updating service*
Schutzvermerk ISO 16016 beachten / *Refer to protection notice ISO 16016*

MB - Diode

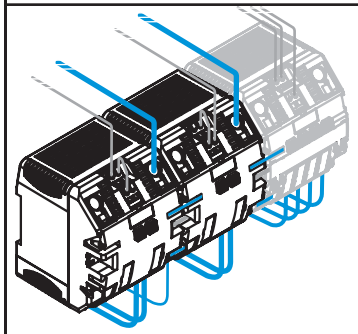

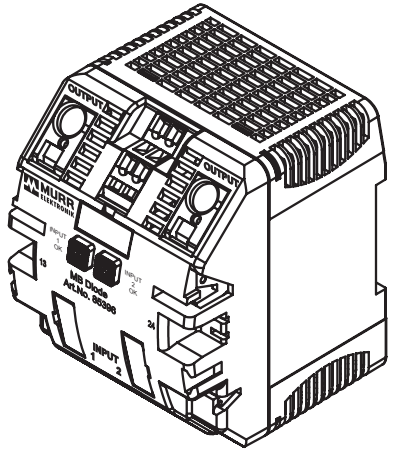


Wichtig: In diesem Dokument ist lediglich die Montage des MB Diode beschrieben. Zusätzliche Informationen sowie die Sicherheitsvorschriften finden Sie in dem technischen Datenblatt 85396.

Important : This document only describes the installation of the MB Diode. Additional information, and the safety instructions are to be found in Technical Datasheet 85396.

## Abmessung / *dimension*

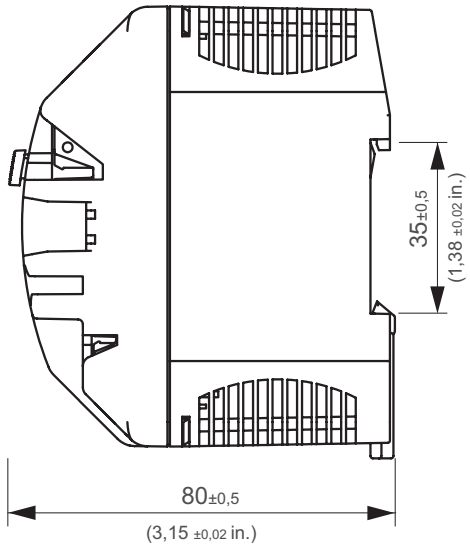


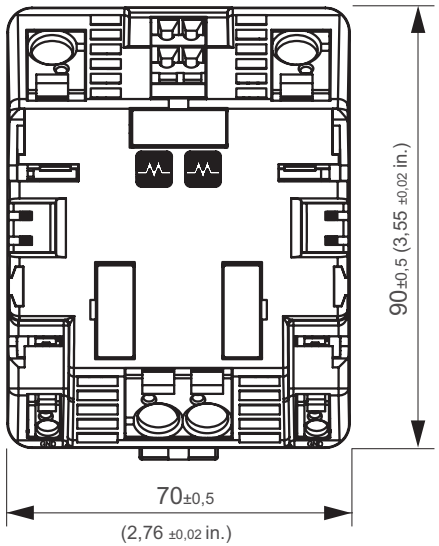


Murrelektronik GmbH Postfach 1165 Falkenstraße 3 Info@murrelektronik.com D-71567 Oppenweiler D-71570 Oppenweiler http://www.murrelektronik.com Telefon +49(0)7191/47-0 Telefax +49(0)7191/47-130

## Montage / *Mounting*

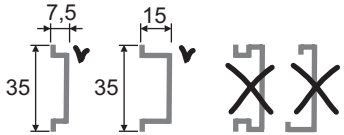


auf DIN Hutschiene / *on DIN rail*
(TH 35)

## Abstand / *Distance*

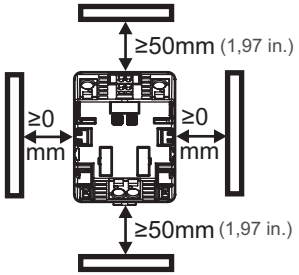


## Einbaulage / *Mounting Position:*

100% Nennleistung / *nominal power*

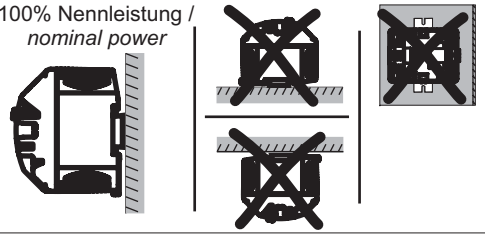

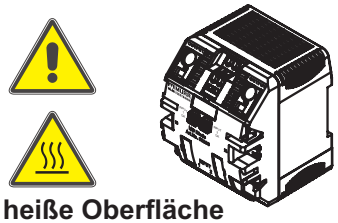

heiße Oberfläche
**Hot surface**

## Anschlussmöglichkeiten / *Connectivity:*

**Federkraft-klemme / *spring-clamp:***

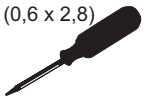


| | 6mm / (0,24in.) | Fein / *stranded* | Hülse / *sleeve* | Masiv / *solid* | Brückbar / *Jumper-able* |
|---|---|---|---|---|---|
| A | mm² | 1,5...16 | | | - |
| | AWG | 16...06 | | | |
| C | mm² | 1,5...16 | | | V |
| | AWG | 16...06 | | | |
| D B | mm² | max. 2,5 | | | V |
| | AWG | max. 12 | | | |

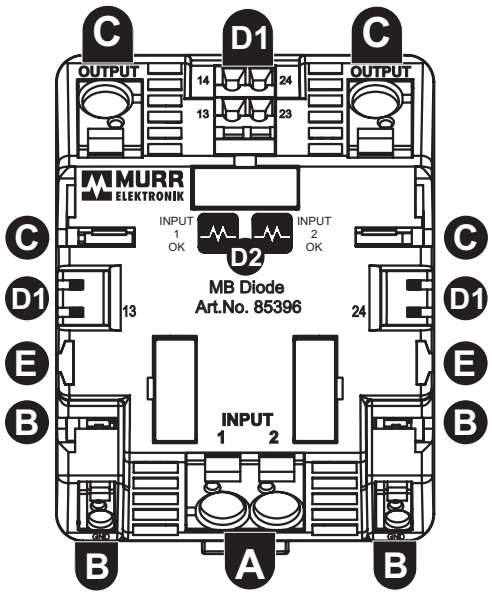


Murrelektronik GmbH
Postfach 1165
Falkenstraße 3
Info@murrelektronik.com
D-71567 Oppenweiler
D-71570 Oppenweiler
http://www.murrelektronik.com
Telefon +49(0)7191/47-0
Telefax +49(0)7191/47-130





## Anschlussmöglichkeiten / *Connectivity:*

**A** Eingang / *Input* :
- 21…30 V DC
- Überspannungsspitzen Suppressor 36V / *Over voltage peaks Suppressor 36V*
- Interner Verpolungsschutz bis zu 60 V DC / *internal reverse voltage protection up to 60 V DC*

**B** GND
- nur für interne Systemelektronik / *only for internal system electronics*
- Brücke / *Jumper:* **max. 20 A** (Summenstrom / *sum current*)

**C** Ausgang / *Output* :
- 21…30 V DC
- 20 A Ta: -25°C…55°C oder / *or* 40 A Ta: -25°C…40°C
- Überlast / *Overload*: bei / *at* 20 A: + 50 % für / *for* 4 s/min
- Brücke / *Jumper:* **max. 40 A** (Summenstrom / *sum current*)

**D1** Meldeausgang / *Status signal output*:
- 1 potentialfreier Meldeausgang je Kanal / *1 potential free status signal contact for each channel*
- max. 30 V AC/DC
- max. 100 mA
- Kontakt widerstand / *Contact resistor*: < 25 Ω
- Brücke / *Jumper*

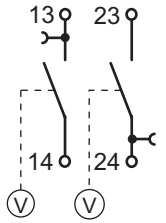


**D2** Status

| Status D1 Kontakt / *contact* | D2 LED | Eingang / *Input* A | Bedeutung / *Meaning* |
|---|---|---|---|
| Geschlossen / *Closed* | LED = grün / *green* | > 21 V ±1 V | - Funktion OK / *Function OK* |
| Offen / *Opened* | LED = aus / *no display* | < 19 V ±1 V | - Versorgungsspannung zu niedrig bzw. nicht angeschlossen / *Low supply voltage or not connected* |

**E** Modulverankerung zur Brückung / *Module anchorage for bridging*

## Umgebung / *Environment*:

- Relative Luftfeuchtigkeit 5 ... 95 % keine Kondensation / *Relative humidity 5 ... 95 % no condensation*
- Verschmutzungsgrad 2 / *Degree of pollution 2*
- Überspannungskategorie III / *Over voltage class III*

## Zubehör / *Accessories*:

- Bezeichnungsschilder 10St. / *Identification plates 10pcs.*: (20x8mm) Art.No. 996067

- Brückset / *Jumper set*: Art.No. 9000-41034-0000001 Verpackungseinheit 10 Stück / *packaging unit 10pcs.* **C** **D1**
- Art.No. 9000-41034-0000002 Verpackungseinheit 1 Stück / *packaging unit 1pcs.* **E** **B**

Murrelektronik GmbH
Postfach 1165
Falkenstraße 3
Info@murrelektronik.com
D-71567 Oppenweiler
D-71570 Oppenweiler
http://www.murrelektronik.com
Telefon +49(0)7191/47-0
Telefax +49(0)7191/47-130