RF BF 74 SW868/SW915B/SW922-BATT

Montage- und Anschlussanleitung / Funk-Befehlsgerät
Mounting and wiring instructions / Wireless command device
Instructions de montage et de câblage / Organe de commande sans fil
Istruzioni di montaggio e collegamento / Dispositivo di comando wireless
Instruções de montagem e instalação / Dispositivo de comando sem fio

Deutsch (Originalbetriebsanleitung)

Nutzung der Montage- und Anschlussanleitung

Sämtliche in dieser Montageanleitung beschriebenen Handhabungen dürfen nur durch ausgebildetes und vom Anlagenbetreiber autorisiertes Fachpersonal durchgeführt werden.
1. Montage- und Anschlussanleitung lesen und verstehen.
2. Geltende Vorschriften über Arbeitssicherheit und Unfallverhütung einhalten.
3. Gerät installieren und in Betrieb nehmen.

Auswahl und Einbau der Geräte sowie ihre steuerungstechnische Einbindung sind an eine qualifizierte Kenntnis der einschlägigen Gesetze und normativen Anforderungen durch den Maschinenhersteller geknüpft. Im Zweifelsfall ist die deutsche Sprachversion dieser Anleitung maßgeblich.

Lieferumfang

Gerät, Batterie*, Montage- und Anschlussanleitung, Kartonage.

* Batterie nicht in allen Varianten enthalten.

Bestimmungsgemäßer Gebrauch

Der einkanalige Funkschalter dient dem Schalten elektrischer Verbraucher mittels Funkübertragung. Der Empfänger muss das sWave®-Protokoll der steute-Module unterstützen.
Die steute Funk-Befehlsgeräte ermöglichen die Umsetzung der batterielosen Funkübertragung eines Tastersignales auf Basis der steute sWave®-Funktechnik. Die dazu benötigte Energie wird von einem elektrodynamischen Energiewandler erzeugt.

Befestigung und Anschluss

Das Gerät auf einer ebenen Fläche befestigen. Das Gerät gemäß der in der Montage- und Anschlussanleitung des Empfängers beschriebenen Inbetriebnahme einlernen. Die Reichweite hängt stark von den örtlichen Gegebenheiten ab. So kann das Funksignal stark von leitfähigen Materialien beeinträchtigt werden. Dies gilt auch für dünne Folien wie z.B. Aluminiumkaschierung auf Dämmmaterialien.

Zuordnung der Einsatzorte und Funkfrequenzen:

Gerätetyp	Funkfrequenz	Einsatzort	Entsprechend
SW868	868,3 MHz	EU	2014/53/EU (RED)
SW915B	914,2 MHz	USA Kanada	FCC IC
SW922	916,5 MHz	Japan	ARIB STD-T108

Statussignal

Das Gerät kann regelmäßig ein Statussignal übertragen, bei dem, unabhängig von einem Wechsel des Schaltzustands, der aktuelle Schaltzustand des Senders übertragen wird. Der Anwender kann das Statussignal in unterschiedlichen Intervallen einstellen. Dafür steht die sWave®-Konfiguration zur Verfügung.

sWave®-Konfiguration:
- siehe Montage- und Anschlussanleitung des Empfängers.

Reichweitenplanung

Das Funksignal wird auf dem Weg vom Sender zum Empfänger gedämpft. Zusätzlich wird das Funksignal durch Hindernisse beeinflusst. Der Grad der Dämpfung hängt vom Material des Hindernisses ab. Die folgenden Tabellen dienen als Anhaltspunkt.

Durchdringung von Funksignalen:

Material	Durchlässigkeit
Holz, Gips, Glas unbeschichtet	90...100 %
Backstein, Pressspanplatten	65...95 %
Armierter Beton	10...90 %
Metall, Aluminiumkaschierung, Wasser	0...10 %

Typische Reichweiten:

Einsatzort	Reichweite (ca.)
im Freifeld (SW868/SW915B)	450 m
im Freifeld (SW922)	150 m
im Innenbereich (SW868/SW915B)	40 m
im Innenbereich (SW922)	20 m

Funkbetrieb

Die Übertragung eines Schaltbefehles vom Sender zum Empfänger dauert ca. 80 bis 100 ms, basierend auf der sWave®-Datenübertragung. Das Schaltsignal eines Senders darf nicht in einem kürzeren Abstand erzeugt werden, da sonst dieses Signal unterdrückt wird.

Sicherheit

Das Gerät nicht in Verbindung mit Geräten benutzen, die direkt oder indirekt gesundheits- oder lebenssichernden Zwecken dienen oder durch deren Betrieb Gefahren für Menschen, Tiere oder Sachwerte entstehen können.

Wartung und Reinigung

.steute empfiehlt eine regelmäßige Wartung wie folgt:
1. Schmutzreste entfernen: Gehäuse nur von außen reinigen. Gerät gemäß IP-Schutzart reinigen. Zur Reinigung ein weiches Tuch und Wasser oder milde Haushaltsreiniger verwenden. Nicht mit Druckluft reinigen.
2. Beschädigte Teile austauschen.
3. Funktion testen.

Hinweise

Technische Änderungen vorbehalten. Umbauten und Veränderungen am Gerät sind nicht gestattet.

Entsorgung

- Nationale, lokale und gesetzliche Bestimmungen zur Entsorgung beachten.
- Materialien getrennt dem Recycling zuführen. Eventuell enthaltene Batterien fachgerecht entsorgen.

steute Technologies GmbH & Co. KG
Brückenstraße 91, 32584 Löhne, Germany, www.steute.com

RF BF 74 SW868/SW915B/SW922-BATT

Montage- und Anschlussanleitung / Funk-Befehlsgerät
Mounting and wiring instructions / Wireless command device
Instructions de montage et de câblage / Organe de commande sans fil
Istruzioni di montaggio e collegamento / Dispositivo di comando wireless
Instruções de montagem e instalação / Dispositivo de comando sem fio

English

Use of the mounting and wiring instructions

All actions described in these instructions may only be performed by qualified persons who have been trained and authorised by the operating company.
1. Read and understand these mounting and wiring instructions.
2. Comply with the valid occupational safety and accident prevention regulations.
3. Install and operate the device.

Selection and installation of devices and their integration in control systems demand qualified knowledge of all the relevant laws, as well as the normative requirements of the machine manufacturer. In case of doubt, the German language version of these instructions shall prevail.

Scope of delivery

Device, battery*, mounting and wiring instructions, packaging.

* Battery not included in all versions.

Intended use

The one-channel wireless switch is used to switch electrical loads via radio transmission. The receiver must support the sWave^{TM} protocol of the steute modules.
The steute wireless command devices allow for the realisation of wireless transmission of a push button signal without batteries on basis of the steute sWave^{TM} wireless technology. The required energy is generated by an electrodynamic energy generator.

Mounting and wiring

Mount the device on an even surface. Install the device according to the mounting and wiring instructions of the receiver. The wireless range depends heavily on the local conditions. Conductive materials may strongly affect the radio signal. This also includes thin foils, e.g. aluminium laminations on insulation materials.

Assignment of locations and radio frequencies:

Device type	Radio frequency	Location	According to
SW868	868.3 MHz	EU	2014/53/EU (RED)
SW915B	914.2 MHz	USA Canada	FCC IC
SW922	916.5 MHz	Japan	ARIB STD-T108

Status signal

The device can regularly transmit a status signal in which the current switching state of the transmitter is transmitted, regardless of a change in the switching state. The user can set the status signal at different intervals. The sWave^{TM} configuration is available for this.

sWave^{TM} configuration:
- See the receiver's mounting and wiring instructions.

Design of wireless range

The radio signal is attenuated on the way from the transmitter to the receiver. In addition, the radio signal is influenced by obstacles. The degree of attenuation depends on the material of the obstacle.
The following tables serve as a guide.

Penetration of radio signals:

Material	Penetration
wood, gypsum, glas uncoated	90...100 %
brick stone, press boards	65...95 %
armoured concrete	10...90 %
metal, aluminium lamination, water	0...10 %

Typical ranges:

Place of use	Wireless range (approx.)
in free field (SW868/SW915B)	450 m
in free field (SW922)	150 m
indoors (SW868/SW915B)	40 m
indoors (SW922)	20 m

Radio operation

The transmission of a switching command from the transmitter to the receiver takes about 80 to 100 ms, based on the sWave^{TM} data transmission. The switching signal from a transmitter may not be generated at a shorter interval, otherwise the signal will be suppressed.

Safety

Do not use the device in connection with other devices whose direct or indirect purpose is to ensure life or health, or whose operation may pose a threat to humans, animals or material assets.

Maintenance and cleaning

.steute recommends routine maintenance as follows:
1. Remove all dirt particles: Clean enclosure on the outside only.
   Clean device in accordance with IP protection class.
   Clean with a soft cloth and water or a mild detergent.
   Do not clean using compressed air.
2. Replace damaged parts.
3. Test the function.

N.B.

Subject to technical modifications. Reconstruction and alterations to the device are not allowed.

Disposal

- Observe national, local and legal regulations concerning disposal.
- Recycle each material separately. Dispose of possibly contained batteries correctly.

steute Technologies GmbH & Co. KG
Brückenstraße 91, 32584 Löhne, Germany, www.steute.com

RF BF 74 SW868/SW915B/SW922-BATT

Montage- und Anschlussanleitung / Funk-Befehlsgerät
Mounting and wiring instructions / Wireless command device
Instructions de montage et de câblage / Organe de commande sans fil
Istruzioni di montaggio e collegamento / Dispositivo di comando wireless
Instruções de montagem e instalação / Dispositivo de comando sem fio

Français

Utilisation des instructions de montage et de câblage

Toutes les manipulations décrites dans cette notice d'installation ne doivent être effectuées que par du personnel formé et autorisé par la société exploitante.
1. Lire et comprendre les instructions de montage et de câblage.
2. Respecter les règles de sécurité et de prévention des accidents en vigueur.
3. Installer l'appareil et le mettre en service.

La sélection et l'installation des appareils et leurs intégrations dans les systèmes de commande exigent une connaissance approfondie de toutes les lois pertinentes, ainsi que des exigences normatives du fabricant de la machine. En cas de doute, la version allemande fait référence.

Volume de livraison

Appareil, pile*, instructions de montage et de câblage, carton.

* La pile n'est pas incluse dans toutes les versions.

Utilisation conforme

L'interrupteur sans fil monocanal est utilisé pour commuter les consommateurs électriques au moyen d'une transmission radio. Le récepteur doit prendre en charge le protocole sWave^{TM} des modules steute.
Les organes de commande sans fil de steute permettent la mise en œuvre de la transmission radio d'un signal de boutons-poussoirs basée sur la technologie sans fil sWave^{TM} de steute. L'énergie nécessaire à cet effet est générée par un convertisseur d'énergie électrodynamique.

Montage et raccordement

Fixer l'appareil sur une surface plane. Programmer l'appareil conformément à la mise en service décrite dans les instructions de montage et de câblage du récepteur. La portée dépend fortement des conditions locales. Le signal radio peut être gravement affecté par des matériaux conducteurs. Ceci concerne également les feuilles fines, telles les feuilles d'aluminium colaminées sur matériaux isolants.

Affectation des lieux d'utilisation et fréquences radio:

Type d'appareil	Fréquence radio	Lieu d'utilisation	Selon
SW868	868,3 MHz	UE	2014/53/EU (RED)
SW915B	914,2 MHz	USA Canada	FCC IC
SW922	916,5 MHz	Japon	ARIB STD-T108

Signal d'état

L'appareil peut transmettre régulièrement un signal d'état dans lequel l'état de commutation actuel de l'émetteur est transmis, indépendamment d'un changement d'état de commutation. L'utilisateur peut régler le signal d'état à différents intervalles. La configuration sWave^{TM} est disponible à cet effet.

Configuration sWave^{TM} :
- Voir les instructions de montage et de câblage du récepteur.

Planification du rayon d'action

Le signal radio de l'émetteur jusqu'au récepteur est atténué. De plus, le signal radio est interféré par des obstacles. Le degré d'atténuation dépend du matériau de l'obstacle. Les tableaux suivants servent de guide.

Pénétration des signaux radio:

Matériel	Pénétration
bois, plâtre, verre non enduit	90...100 %
brique, panneaux stratifiés	65...95 %
béton armé	10...90 %
métal, placage aluminium, eau	0...10 %

Portées typiques:

Lieu d'utilisation	Rayon d'action (env.)
en champ libre (SW868/SW915B)	450 m
en champ libre (SW922)	150 m
à l'intérieur (SW868/SW915B)	40 m
à l'intérieur (SW922)	20 m

Mode radio

La transmission d'une commande de commutation de l'émetteur au récepteur prend environ 80 à 100 ms, sur la base de la transmission de données sWave^{TM}. Le signal de commutation d'un émetteur ne doit pas être généré dans un intervalle plus court, si non ce signal sera supprimé.

Sécurité

L'appareil ne doit pas être utilisé, de manière directe ou indirecte, avec des appareils qui servent à protéger la santé et la sécurité ou qui peuvent présenter par leurs utilisations un danger pour les personnes, les animaux ou les biens matériels.

Entretien et nettoyage

.steute recommande une maintenance régulière comme suit:
1. Enlever toute saleté restante: Nettoyer le boîtier uniquement à l'extérieur.
   Nettoyer l'appareil selon indice de protection. Utiliser un chiffon doux et de l'eau ou un nettoyant ménager doux pour nettoyer.
   Ne pas nettoyer à l'air comprimé.
2. Remplacer les pièces endommagées.
3. Contrôler le fonctionnement.

Remarques

Sous réserve de modifications techniques. Des transformations et modifications de l'appareil ne sont pas autorisées.

steute Technologies GmbH & Co. KG
Brückenstraße 91, 32584 Löhne, Germany, www.steute.com

RF BF 74 SW868/SW915B/SW922-BATT

Montage- und Anschlussanleitung / Funk-Befehlsgerät
Mounting and wiring instructions / Wireless command device
Instructions de montage et de câblage / Organe de commande sans fil
Istruzioni di montaggio e collegamento / Dispositivo di comando wireless
Instruções de montagem e instalação / Dispositivo de comando sem fio

Français

Elimination des déchets

- Observer les dispositions nationales, locales et légales pour l'élimination.
- Trier les déchets pour le recyclage. Les piles utilisées sont à éliminer de manière appropriée.

Italiano

Utilizzo delle istruzioni di montaggio e collegamento

Tutte le azioni descritte nelle presenti istruzioni possono essere eseguite esclusivamente da personale qualificato, addestrato e autorizzato dall'azienda di gestione.

1. Leggere e comprendere le presenti istruzioni di montaggio e collegamento.
2. Rispettare le norme vigenti in materia di sicurezza sul lavoro e prevenzione dagli infortuni.
3. Installare e mettere in funzione il dispositivo.

La scelta e l'installazione dei dispositivi e la loro integrazione nei sistemi di controllo richiedono una conoscenza specifica di tutte le relative leggi e dei requisiti normativi del costruttore della macchina. In caso di dubbi, fa fede la versione in lingua tedesca di queste istruzioni.

Volume di consegna

Dispositivo, batteria*, istruzioni di montaggio e collegamento, imballo.

* Batteria non inclusa in tutte le versioni.

Destinazione d'uso

L'interruttore di radio ad un canale è utilizzato per la commutazione di apparecchiature elettriche mediante la trasmissione di segnali radio. Il ricevitore deve supportare il protocollo sWave^{TM} dei moduli steute.
I dispositivi di comando wireless di steute rendono possibile la trasmissione del segnale di un pulsante senza batterie, sulla base della tecnologia wireless sWave^{TM}, sviluppata da steute. L'energia necessaria a questo scopo viene generata da un convertitore di energia elettrodinamico.

Montaggio e collegamenti

Montare il dispositivo su una superficie piana. Il dispositivo deve essere programmato secondo le istruzioni di montaggio e collegamento del ricevitore. Il campo d'azione dipende molto dalle caratteristiche del luogo d'impiego. I materiali conduttivi possono influenzare fortemente il segnale radio. Questo vale anche per sottili fogli come i rivestimenti d'alluminio su materiali isolanti.

Assegnazione delle posizioni e delle frequenze radio:

Tipo dispositivo	Frequenza radio	Luogo di utilizzo	Secondo
SW868	868,3 MHz	UE	2014/53/EU (RED)
SW915B	914,2 MHz	USA Canada	FCC IC
SW922	916,5 MHz	Giappone	ARIB STD-T108

Segnale di stato

Il dispositivo può trasmettere regolarmente un segnale di stato in cui viene trasmesso l'attuale stato di commutazione del trasmettitore, indipendentemente da un cambiamento dello stato di commutazione. L'utente può impostare il segnale di stato a intervalli diversi. A tale scopo è disponibile la configurazione sWave^{TM}.

Configurazione sWave^{TM}:
- Vedere le istruzioni di montaggio e collegamento del ricevitore.

Progettazione del raggio d'azione

Il segnale wireless viene attenuato sulla via dal trasmettitore al ricevitore. In aggiunta il segnale wireless viene influenzato da ostacoli. Il grado di attenuazione dipende dal materiale degli ostacoli incontrati. Le tabelle seguenti servono da guida.

Penetrazione dei segnali wireless:

Materiale	Penetrazione
legno, gesso, vetro non rivestito	90...100 %
laterizio, pannello di trucciolato	65...95 %
cemento armato	10...90 %
metallo, rivestimento in alluminio, acqua	0...10 %

Range tipici:

Luogo di utilizzo	Raggio d'azione (ca.)
in campo aperto (SW868/SW915B)	450 m
in campo aperto (SW922)	150 m
in interni (SW868/SW915B)	40 m
in interni (SW922)	20 m

Funzionamento wireless

La trasmissione di un comando di intervento dal trasmettitore al ricevitore richiede circa 80 - 100 ms, sulla base della trasmissione dati sWave^{TM}. Il segnale di commutazione da un trasmettitore non può essere generato a un intervallo più breve, altrimenti il segnale non verrà recepito.

steute Technologies GmbH & Co. KG
Brückenstraße 91, 32584 Löhne, Germany, www.steute.com

RF BF 74 SW868/SW915B/SW922-BATT

Montage- und Anschlussanleitung / Funk-Befehlsgerät
Mounting and wiring instructions / Wireless command device
Instructions de montage et de câblage / Organe de commande sans fil
Istruzioni di montaggio e collegamento / Dispositivo di comando wireless
Instruções de montagem e instalação / Dispositivo de comando sem fio

Italiano

Sicurezza

Non utilizzare il dispositivo in collegamento con dispositivi che direttamente o indirettamente abbiano una funzione salvavita o salvaguardino la salute delle persone oppure dispositivi il cui funzionamento possa generare rischi per persone, animali o cose.

Manutenzione e pulizia

.steute raccomanda una regolare manutenzione ordinaria come segue:
1. Rimuovere i residui di sporco: Pulire la custodia soltanto esternamente.
   Pulire il dispositivo secondo la classe di protezione IP.
   Pulire con un panno morbido e acqua o un detergente delicato.
   Non utilizzare aria compressa.
2. Sostituire le parti danneggiate.
3. Testare la funzione.

Indicazioni

Soggetta a modifiche tecniche. Non sono consentite alterazioni e modifiche al dispositivo.

Smaltimento

- Osservare le norme nazionali, locali e legali per lo smaltimento.
- Riciclare ciascun materiale separatamente. Smaltire in maniera corretta le eventuali batterie.

Português

Utilização das instruções de montagem e instalação

Todas as ações descritas neste manual somente podem ser realizadas por pessoal qualificado, os quais tenham sido treinados e autorizados pela empresa.
1. Ler e compreender estas instruções de montagem e instalação.
2. Seguir as normas e regulamentos válidos para segurança ocupacional e prevenção de acidentes.
3. Instalar e operar o dispositivo.

Seleção e instalação dos dispositivos e sua intregração no sistema de controle demanda conhecimento qualificado de todas as leis relevantes, assim como dos requerimentos norminativos do fabricante da máquina. No caso de dúvidas, prevalecerá a versão em alemão dessas instruções.

Escopo de entrega

Dispositivo, bateria*, instruções de montagem e instalação, caixa em papelão.

* Bateria não incluída em todas as versões.

Uso pretendido

O interruptor de rádio frequência de um canal é utilizado para acionamento de cargas por rádio transmissão. O receptor deverá dar suporte ao protocolo sWave^{TM} dos módulos steute.

Os dispositivos de comando sem fio steute permitem a conversão da transmissão de rádio sem bateria de um sinal de botão com base na tecnologia de rádio sWave^{TM} da steute. A energia necessária para esse processo é produzida por um conversor eletrodinâmico.

Montagem e conexão

Fixar o dispositivo em uma superfície plana. A programação do dispositivo deverá ser realizada de acordo com o que consta nas instruções de montagem e instalação em funcionamento do receptor. O sinal de rádio frequência depende das condições do local. Materiais de boa condutividade podem comprometer significativamente a força do sinal. Isso também inclui folhas finas como laminações de alumínio em materiais de isolamento.

Atribuição de locais e frequências de rádio:

Tipo de dispositivo	Radiofrequência	Lugar da utilização	Conforme
SW868	868,3 MHz	UE	2014/53/EU (RED)
SW915B	914,2 MHz	EUA Canadá	FCC IC
SW922	916,5 MHz	Japão	ARIB STD-T108

Sinal de status

O dispositivo pode transmitir regularmente um sinal de estado no qual o estado atual do transmissor é transmitido, independentemente de uma mudança no estado da chave. O usuário pode definir o sinal de status em intervalos diferentes. A configuração sWave^{TM} está disponível para isso.

Configuração do sWave^{TM}:
- Consulte as instruções de montagem e instalação do receptor.

Definindo o alcance

O sinal de rádio é atenuado no percurso do transmissor ao receptor. Além disso, o sinal de rádio é influenciado por obstáculos. O grau da atenuação depende do material do obstáculo. As tabelas seguintes servem de orientação.

Penetração de sinais de rádio:

Material	Penetração
madeira, gesso, vidro sem tratamento	90...100 %
tijolo, compensado	65...95 %
concreto armado	10...90 %
metais, lâminas de alumínio, água	0...10 %

steute Technologies GmbH & Co. KG
Brückenstraße 91, 32584 Löhne, Germany, www.steute.com

RF BF 74 SW868/SW915B/SW922-BATT

Montage- und Anschlussanleitung / Funk-Befehlsgerät
Mounting and wiring instructions / Wireless command device
Instructions de montage et de câblage / Organe de commande sans fil
Istruzioni di montaggio e collegamento / Dispositivo di comando wireless
Instruções de montagem e instalação / Dispositivo de comando sem fio

Português

Alcances típicos:

Lugar da utilização	Alcance (aprox.)
em campo livre (SW868/SW915B)	450 m
em campo livre (SW922)	150 m
em ambiente interno (SW868/SW915B)	40 m
em ambiente interno (SW922)	20 m

Operação de rádio

A transmissão de um comando de comutação do transmissor ao receptor demora aprox. 80 a 100 ms, com base na transmissão de dados sWave™. O sinal de comutação de um transmissor não deve ser gerado em um curto intervalo, caso contrário o sinal será suprimido.

Segurança

Não use o dispositivo em conexão com outros dispositivos cuja finalidade direta ou indireta seja garantir a vida ou a saúde, ou cuja operação possa representar uma ameaça a seres humanos, animais ou bens materiais.

Manutenção e limpeza

A .steute recomenda rotina de manutenção como segue:
1. Remova todas as partículas de sujeira: Limpe somente a parte externa do invólucro.
   Limpar o dispositivo de acordo com o grau de proteção IP.
   Limpar com um pano com água ou detergente neutro.
   Não limpar com ar comprimido.
2. Substituir peças danificadas.
3. Testar a função.

Observações

Sujeito a alterações técnicas. Modificações e alterações no dispositivo não são permitidas.

Descarte

- Observe as disposições legais locais a referente ao descarte.
- Separar materiais recicláveis. Descartar baterias eventualmente contidas de maneira responsável.

Herstellungsdatum 013526 ➡ Montag KW 35 / 2026
Production date Monday CW 35 / 2026
Date de fabrication lundi semaine 35 / 2026
Data di produzione lunedi settimana 35 / 2026
Data de fabricação segunda semana 35 / 2026

01	Montag	Monday	lundi	lunedi	segunda
02	Dienstag	Tuesday	mardi	martedì	terça
03	Mittwoch	Wednesday	mercredi	mercoledì	quarta
04	Donnerstag	Thursday	jeudi	giovedì	quinta
05	Freitag	Friday	vendredi	venerdì	sexta

steute Technologies GmbH & Co. KG
Brückenstraße 91, 32584 Löhne, Germany, www.steute.com

RF BF 74 SW868/SW915B/SW922-BATT

Montage- und Anschlussanleitung / Funk-Befehlsgerät
Mounting and wiring instructions / Wireless command device
Instructions de montage et de câblage / Organe de commande sans fil
Istruzioni di montaggio e collegamento / Dispositivo di comando wireless
Instruções de montagem e instalação / Dispositivo de comando sem fio

Abmessungen
Dimensions
Dimensions
Dimensioni
Dimensões

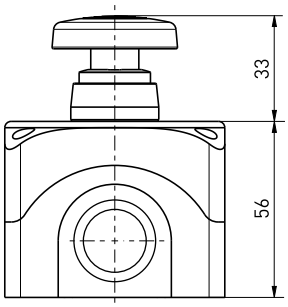

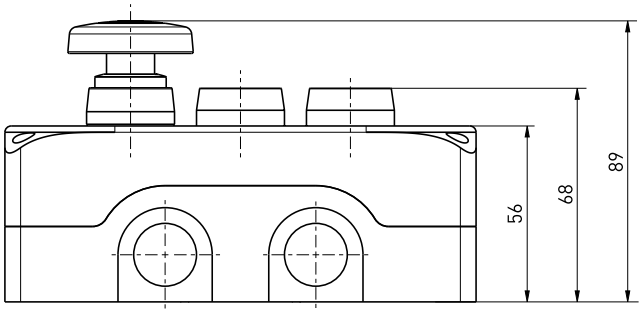

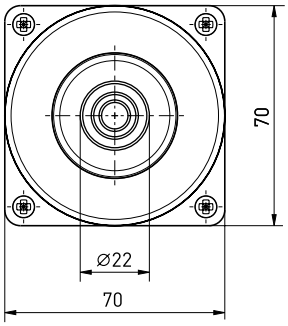

RF BF 74 1

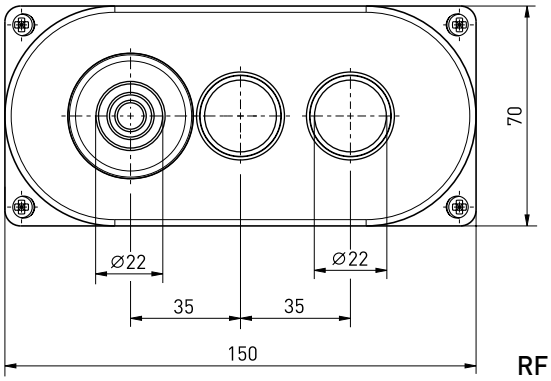

RF BF 74 3

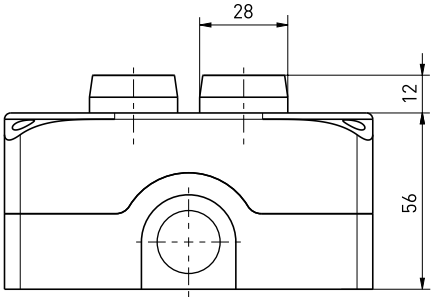

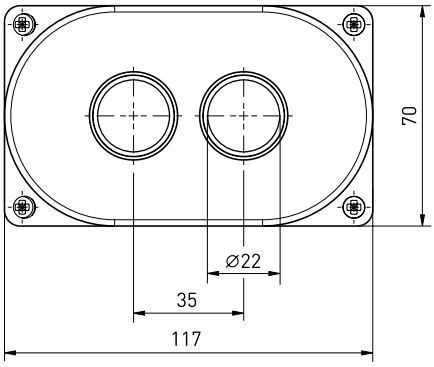

RF BF 74 2

steute Technologies GmbH & Co. KG
Brückenstraße 91, 32584 Löhne, Germany, www.steute.com

RF BF 74 SW868/SW915B/SW922-BATT

Montage- und Anschlussanleitung / Funk-Befehlsgerät
Mounting and wiring instructions / Wireless command device
Instructions de montage et de câblage / Organe de commande sans fil
Istruzioni di montaggio e collegamento / Dispositivo di comando wireless
Instruções de montagem e instalação / Dispositivo de comando sem fio

Deutsch (Originalbetriebsanleitung)

Technische Daten

Allgemein

Angewandte Normen	EN 300 220-2, EN 301 489-3; EN 62479; EN IEC 60947-5-1; EN IEC 61000-6-2 EN 55011, EN 55032; EN IEC 63000
Gehäuse	Polycarbonat
Schutzart	IP65 nach IEC/EN 60529
Kennzeichnung der Schutzklasse gegen elektrischen Schlag	
Umgebungstemperatur	-20 °C ... +65 °C (Betrieb, Transport und Lagerung)
Einbauart	Schraubbefestigung
Einbaulage	beliebig
Anzugsmoment	Deckelschrauben: ca. 1,6 Nm

Spannungsversorgung

System	Li/$SOCl_2$ (Lithium-Thionylchlorid), Typ ½ AA
Nennspannung	3,6 V DC
Nennkapazität	1,1 Ah
Ruhestrom	<5 µA
Hinweis	Batterie ist auswechselbar
Batterielebensdauer	je nach Schalthäufigkeit z.B. Tadiran SL-750 (½ AA) 1 s - ca. 0,6 Jahre, 10 s - ca. 4,3 Jahre, 100 s - >10 Jahre*

Sensorschnittstelle

Sensorsystem	Druckbetätiger
Schaltsystem	Schließer
Schaltelemente	interner Mikroschalter
Mechan. Lebensdauer	>1 Million Schaltspiele
Betätigungsdauer	min. 80 ms
Schaltfrequenz	max. 5 Hz

Funkschnittstelle

Frequenz	SW868: 868,3 MHz (EU) SW915B: 914,2 MHz (USA, Kanada) SW922: 916,5 MHz (Japan)
Datenrate	66 kbps SW915B: 62,5 kbps
Kanalbandbreite	SW868: 400 kHz; SW915B: 500 kHz; SW922: 520 kHz
Modulationsart	2-FSK SW915B: CSS
Funkprotokoll	sWave®
Sendeleistung	SW868, SW915B: <25 mW; SW922: <1 mW
Funkzulassung	EU: RED 2014/53/EU USA: VPYLBAA0QB1SJ Kanada: 772C-LBAA0QB1SJ Japan: ARIB STD-T108: 204-610002
Telegrammhäufigkeit	max. 12.000 Telegramme mit Wiederholungen/h; SW922: max. 1.440 Telegramme/h
Hinweis	Durch die Begrenzung der Telegrammzahl pro Stunde werden die Funkzulassungs-bedingungen eingehalten. Statussignal mittels Software und Jumper einstellbar Übertragung der Batteriespannung und des Schaltzustandes
Reichweite	SW868, SW915B: max. 450 m im Außenbereich, max. 40 m im Innenbereich; SW922: max. 150 m im Außenbereich, max. 20 m im Innenbereich
Antenne	interne Antenne

* max. Herstellerangabe der Lagerfähigkeit

English

Technical Data

General

Applied standards	EN 300 220-2, EN 301 489-3; EN 62479; EN IEC 60947-5-1; EN IEC 61000-6-2 EN 55011, EN 55032; EN IEC 63000
Enclosure	polycarbonate
Degree of protection	IP65 to IEC/EN 60529
Marking of safety class against electrical shock	
Ambient temperature	-20°C ... +65°C (operation, transport and storage)
Type of installation	screw connection
Mounting position	any
Tightening torque	cover screws: approx. 1.6 Nm

Voltage supply

System	Li/$SOCl_2$ (Lithium thionyl chloride) type ½ AA
Nominal voltage	3.6 V DC
Nominal capacity	1.1 Ah
Standby current	<5 µA
Note	battery is replaceable

steute Technologies GmbH & Co. KG
Brückenstraße 91, 32584 Löhne, Germany, www.steute.com

RF BF 74 SW868/SW915B/SW922-BATT

Montage- und Anschlussanleitung / Funk-Befehlsgerät
Mounting and wiring instructions / Wireless command device
Instructions de montage et de câblage / Organe de commande sans fil
Istruzioni di montaggio e collegamento / Dispositivo di comando wireless
Instruções de montagem e instalação / Dispositivo de comando sem fio

English

Battery life	depending on operation cycles e.g. Tadiran SL-750 (½ AA) 1 s - approx. 0.6 years, 10 s - approx. 4.3 years, 100 s - >10 years*

Sensor interface

Sensor system	pressure actuator
Switching system	NO contact
Switching elements	internal micro switch
Mechanical life	>1 million operations
Actuating time	min. 80 ms
Switching frequency	max. 5 Hz

Wireless interface

Frequency	SW868: 868.3 MHz (EU) SW915B: 914.2 MHz (USA, Canada) SW922: 916.5 MHz (Japan)
Data rate	66 kbps SW915B: 62.5 kbps
Channel bandwidth	SW868: 400 kHz; SW915B: 500 kHz; SW922: 520 kHz
Type of modulation	2-FSK SW915B: CSS
Protocol	sWave™
Transmission power	SW868, SW915B: <25 mW; SW922: <1 mW
Wireless approval	EU: RED 2014/53/EU USA: VPYLBAA0QB1SJ Canada: 772C-LBAA0QB1SJ Japan: ARIB STD-T108: 204-610002
Telegram rate	max. 12,000 telegrams with repetitions/h; SW922: max. 1,440 telegrams/h
Note	Limiting the number of telegrams per hour ensures compliance with wireless approval requirements. status signal adjustable with software and jumper transmission of battery voltage and switching condition
Wireless range	SW868, SW915B: max. 450 m outdoors, max. 40 m indoors; SW922: max. 150 m outdoors, max. 20 m indoors
Antenna	internal antenna

* max. manufacturer specification of storage life

Français

Données techniques

Général

Normes appliquées	EN 300 220-2, EN 301 489-3; EN 62479; EN IEC 60947-5-1; EN IEC 61000-6-2 EN 55011, EN 55032; EN IEC 63000
Boîtier	polycarbonate
Etanchéité	IP65 selon IEC/EN 60529
Marquage de la classe de protection contre les chocs électriques	
Température ambiante	-20 °C ... +65 °C (opération, transport et stockage)
Type d'installation	connexion à vis
Position de montage	au choix
Couple de serrage	vis du couvercle: env. 1,6 Nm

Alimentation en courant

Système	Li/$SOCl_2$ (Chlorure de lithium thionyle), type ½ AA
Tension nominale	3,6 V DC
Capacité nominale	1,1 Ah
Courant de repos	<5 µA
Remarque	la pile est remplaçable
Durée de vie de la pile	selon la fréquence de manoeuvre par exemple Tadiran SL-750 (½ AA) 1 s - env. 0,6 ans, 10 s - env. 4,3 ans, 100 s - >10 ans*

Interface de capteur

Système de capteur	actionneur à pression
Système de commutation	contact NO
Éléments de commutation	microrupteur interne
Durée de vie mécanique	>1 million manoeuvres
Durée d'actionnement	min. 80 ms
Fréquence de de commutation	max. 5 Hz

Interface sans fil

Fréquence	SW868: 868,3 MHz (UE) SW915B: 914,2 MHz (USA, Canada) SW922: 916,5 MHz (Japon)
Taux de transfert	66 kbps SW915B: 62,5 kbps
Bande passante	SW868: 400 kHz; SW915B: 500 kHz; SW922: 520 kHz

steute Technologies GmbH & Co. KG
Brückenstraße 91, 32584 Löhne, Germany, www.steute.com

RF BF 74 SW868/SW915B/SW922-BATT

Montage- und Anschlussanleitung / Funk-Befehlsgerät
Mounting and wiring instructions / Wireless command device
Instructions de montage et de câblage / Organe de commande sans fil
Istruzioni di montaggio e collegamento / Dispositivo di comando wireless
Instruções de montagem e instalação / Dispositivo de comando sem fio

Français

Type de modulation	2-FSK SW915B: CSS
Protocole	sWave™
Energie d'émission	SW868, SW915B: <25 mW; SW922: <1 mW
Certification	UE: RED 2014/53/EU USA: VPYLBAA0QB1SJ Canada: 772C-LBAA0QB1SJ Japon: ARIB STD-T108: 204-610002
Fréquence des télégrammes	max. 12.000 télégrammes avec répétitions/h; SW922: max. 1.440 télégrammes/h
Remarque	La limitation du nombre de télégrammes par heure respecte les conditions de certification sans fil. signal d'état réglable par logiciel et cavalier transmission de la tension de la pile et de l'état de commutation
Rayon d'action	SW868, SW915B: max. 450 m à l'extérieur, max. 40 m à l'intérieur; SW922: max. 150 m à l'extérieur, max. 20 m à l'intérieur
Antenne	antenne interne

* durée maximale de stockage selon indication du fabricant

Italiano

Dati tecnici

Generale

Norme applicate	EN 300 220-2, EN 301 489-3; EN 62479; EN IEC 60947-5-1; EN IEC 61000-6-2 EN 55011, EN 55032; EN IEC 63000
Custodia	policarbonato
Grado di protezione	IP65 secondo IEC/EN 60529
Identificazione della classe di sicurezza contro scosse elettriche	
Temperatura circostante	-20 °C ... +65 °C (funzionamento, trasporto e stoccaggio)
Tipo di montaggio	aggancio a vite
Posizione di montaggio	montaggio libero
Coppia di serraggio	viti del coperchio: ca. 1,6 Nm

Alimentazione

Sistema	Li/$SOCl_2$ (Cloruro di litio tionile), tipo ½ AA
Tensione nominale	3,6 V DC
Capacità nominale	1,1 Ah
Corrente di riposo	<5 µA
Indicazione	la batteria è sostituibile
Durata della batteria	a seconda della frequenza di commutazioni ad es. Tadiran SL-750 (½ AA) 1 s - ca. 0,6 anni, 10 s - ca. 4,3 anni, 100 s - >10 anni*

Interfaccia sensore

Sistema di sensori	azionatore di pressione
Sistema di commutazione	contatto NA
Elementi di commutazione	microinterruttore interno
Durata meccanica	>1 milione di manovre
Durata di azionamento	min. 80 ms
Frequenza di commutazione	max. 5 Hz

Interfaccia Wireless

Frequenza	SW868: 868,3 MHz (UE) SW915B: 914,2 MHz (USA, Canada) SW922: 916,5 MHz (Giappone)
Velocità di trasmissione	66 kbps SW915B: 62,5 kbps
Larghezza di banda del canale	SW868: 400 kHz; SW915B: 500 kHz; SW922: 520 kHz
Tipo di modulazione	2-FSK SW915B: CSS
Protocollo	sWave™
Capacità di trasmissione	SW868, SW915B: <25 mW; SW922: <1 mW
Certificato di collaudo	UE: RED 2014/53/EU USA: VPYLBAA0QB1SJ Canada: 772C-LBAA0QB1SJ Giappone: ARIB STD-T108: 204-610002
Frequenza di telegramma	max. 12.000 telegrammi con ripetizioni/h; SW922: max. 1.440 telegrammi/h
Indicazione	La limitazione del numero di telegrammi all'ora garantisce il rispetto delle condizioni di certificazione wireless. segnale di stato regolabile tramite software e jumper trasmissione della tensione della batteria e dello stato di commutazione

steute Technologies GmbH & Co. KG
Brückenstraße 91, 32584 Löhne, Germany, www.steute.com

RF BF 74 SW868/SW915B/SW922-BATT

Montage- und Anschlussanleitung / Funk-Befehlsgerät
Mounting and wiring instructions / Wireless command device
Instructions de montage et de câblage / Organe de commande sans fil
Istruzioni di montaggio e collegamento / Dispositivo di comando wireless
Instruções de montagem e instalação / Dispositivo de comando sem fio

Italiano

Raggio d'azione	SW868, SW915B: max. 450 m in campo aperto, max. 40 m in interni; SW922: max. 150 m in campo aperto, max. 20 m in interni
Antenna	antenna interna

* max. specifica del produttore di durata di conservazione

Português

Dados técnicos

Geral

Normas aplicáveis	EN 300 220-2, EN 301 489-3; EN 62479; EN IEC 60947-5-1; EN IEC 61000-6-2 EN 55011, EN 55032; EN IEC 63000
Invólucro	policarbonato
Grau de proteção	IP65 conforme IEC/EN 60529
Marcação da classe de segurança contra choque elétrico	
Temperatura ambiente	-20 °C ... +65 °C (operação, transporte e armazenamento)
Tipo de instalação	fixação por parafusos
Posição de montagem	todas
Torque de fixação	parafusos da tampa: aprox. 1,6 Nm

Suprimento de energia

Sistema	Li/$SOCl_2$ (Cloreto de lítio e tionila), tipo ½ AA
Tensão nominal	3,6 V DC
Capacidade nominal	1,1 Ah
Corrente de repouso	<5 µA
Observação	a bateria é substituível
Vida útil da bateria	depende da frequência de comutação por exemplo Tadiran SL-750 (½ AA) 1 s - aprox. 0,6 anos, 10 s - aprox. 4,3 anos, 100 s - >10 anos*

Interface do sensor

Sistema de sensores	atuador de pressão
Sistema de comutação	contato NA
Elementos de comutação	micro chave interno
Durabilidade mecânica	>1 milhão de operações
Tempo de atuação	mín. 80 ms
Frequência de comutação	máx. 5 Hz

Interface sem fio

Frequência	SW868: 868,3 MHz (UE) SW915B: 914,2 MHz (USA, Canadá) SW922: 916,5 MHz (Japão)
Velocidade de dados	66 kbps SW915B: 62,5 kbps
Amplitude da banda	SW868: 400 kHz; SW915B: 500 kHz; SW922: 520 kHz
Tipo de modulação	2-FSK SW915B: CSS
Protocolo	sWave™
Capacidade de transmissão	SW868, SW915B: <25 mW; SW922: <1 mW
Certificado	UE: RED 2014/53/EU EUA: VPYLBAA0QB1SJ Canadá: 772C-LBAA0QB1SJ Japão: ARIB STD-T108: 204-610002
Taxa de telegrama	máx. 12.000 telegramas com repetições/h; SW922: máx. 1.440 telegramas/h
Observação	A limitação do número de telegramas por hora garante o cumprimento das normas de certificação sem fio. sinal de status ajustável com programa e jumper transmissão da tensão da bateria e do estado de chaveamento
Alcance	SW868, SW915B: máx. 450 m em ambiente externo, máx. 40 m em ambiente interno SW922: máx. 150 m em ambiente externo, máx. 20 m em ambiente interno
Antena	antena interna

* especificação do fabricante de vida de armazenamento máx.

steute Technologies GmbH & Co. KG
Brückenstraße 91, 32584 Löhne, Germany, www.steute.com

RF BF 74 SW868/SW915B/SW922-BATT

Montage- und Anschlussanleitung / Funk-Befehlsgerät
Mounting and wiring instructions / Wireless command device
Instructions de montage et de câblage / Organe de commande sans fil
Istruzioni di montaggio e collegamento / Dispositivo di comando wireless
Instruções de montagem e instalação / Dispositivo de comando sem fio

Approvals and compliance

FCC Compliance Statement (USA)

This device complies with part 15 of the FCC Rules. Operation is subject to the following two conditions:
(1) This device may not cause harmful interference, and
(2) this device must accept any interference received, including interference that may cause undesired operation.

Changes or modifications not expressly approved by the party responsible for compliance could void the user's authority to operate the equipment.
This equipment should be installed and operated with a minimum distance 20 cm between the radiator and your body.

Note: This equipment has been tested and found to comply with the limits for a Class B digital device, pursuant to part 15 of the FCC Rules. These limits are designed to provide reasonable protection against harmful interference in a residential installation. This equipment generates, uses and can radiate radio frequency energy and, if not installed and used in accordance with the instructions, may cause harmful interference to radio communications. However, there is no guarantee that interference will not occur in a particular installation. If this equipment does cause harmful interference to radio or television reception, which can be determined by turning the equipment off and on, the user is encouraged to try to correct the interference by one or more of the following measures:
- Reorient or relocate the receiving antenna.
- Increase the separation between the equipment and receiver.
- Connect the equipment into an outlet on a circuit different from that to which the receiver is connected.
- Consult the dealer or an experienced radio/TV technician for help.

ISED Compliance Statement (Canada)

This device contains licence-exempt transmitter(s)/receiver(s) that comply with Innovation, Science and Economic Development Canada's licence-exempt RSS(s). Operation is subject to the following two conditions:
(1) This device may not cause interference.
(2) This device must accept any interference, including interference that may cause undesired operation of the device.

Homologations et conformité

Déclaration de conformité ISED (Canada)

L'émetteur/récepteur exempt de licence contenu dans le présent appareil est conforme aux CNR d'Innovation, Sciences et Développement économique Canada applicables aux appareils radio exempts de licence. L'exploitation est autorisée aux deux conditions suivantes :
1) L'appareil ne doit pas produire de brouillage;
2) L'appareil doit accepter tout brouillage radioélectrique subi, même si le brouillage est susceptible d'en compromettre le fonctionnement.

steute Technologies GmbH & Co. KG
Brückenstraße 91, 32584 Löhne, Germany, www.steute.com

.steute

EU-KONFORMITÄTSERKLÄRUNG
EU DECLARATION OF CONFORMITY

Als Hersteller trägt die Firma steute Technologies die alleinige Verantwortung für die Ausstellung dieser Konformitätserklärung /
As manufacturer, steute Technologies is solely responsible for issuing this Declaration of Conformity.

Art und Bezeichnung der Betriebsmittel /
Type and designation of equipment:

Funk-Befehlsgerät RF BF 74 ... SW868-BATT LBT * /
Wireless command device RF BF 74 ... SW868-BATT LBT *

* detaillierte Produktliste siehe Konformitätserklärung im Internet unter www.steute.com /
* for a detailed product list, see Declaration of Conformity on the internet at www.steute.com

Die oben beschriebenen Gegenstände der Erklärung erfüllen die folgenden Harmonisierungsrechtsvorschriften der EU /
The object(s) of declaration described above is/are in conformity with the following EU harmonisation legislation:

Relevante EU-Richtlinien / Relevant EU directives	Angewandte Normen / Applied standards
2014/53/EU Funkanlagen-Richtlinie / 2014/53/EU Radio Equipment Directive	EN 300 220-2 V3.1.1 (2017-02) EN 301 489-3 V2.3.2 (2023-01) EN 62479:2010 EN IEC 60947-5-1:2017
2011/65/EU RoHS-Richtlinie / 2011/65/EU RoHS Directive	EN IEC 63000:2018
2012/19/EU Richtlinie über Elektro- und Elektronik-Altgeräte (EU-WEEE II) WEEE-Reg.-Nr. 35994617 / 2012/19/EU Directive on waste electrical and electronic equipment (EU-WEEE II) WEEE reg. no. 35994617	

Löhne, 24. April 2025 / 24 April, 2025
Ort und Datum der Ausstellung / Place and date of issue

Rechtsverbindliche Unterschrift,
Marc Stanesby (Geschäftsführer) /
Legally binding signature,
Marc Stanesby (Managing Director)

steute Technologies GmbH & Co KG, Brückenstr. 91, 32584 Löhne, Germany

Zusatzinformation zu Montage- und Anschlussanleitungen
Additional information on mounting and wiring instructions
Information complémentaire aux instructions de montage et de câblage
Ulteriori informazioni sulle istruzioni di collegamento e montaggio
Informação adicional para as instruções de montagem

[bg] При поискване Вие ще получите тази асамблея, а също и връзката ръчно майчиния си език.

[cs] Na požádání obdržíte tento návod na montáž a připojení také v jazyce vaší země.

[da] På anmodning kan De også rekvirere denne montage- og tilslutningsvejledning på deres eget sprog.

[de] Auf Anfrage erhalten Sie diese Montage- und Anschlussanleitung auch in Ihrer Landessprache.

[el] Εφόσον το ζητήσετε λαμβάνετε αυτές τις οδηγίες τοποθέτησης και σύνδεσης και στην γλώσσα της χώρας σας.

[en] This mounting and wiring instruction is also available in your national language on request.

[es] Estas instrucciones de montaje y conexionado se pueden solicitar en su idioma.

[et] Soovi korral on see installimis- ja ühendusjuhend saadaval ka teie riigikeeles.

[fi] Pyydettäessä asennus- ja kytkentäohjeet on saatavana myös sinun omalla äidinkielellä.

[fr] Ces instructions de montage et de câblage sont disponibles sur demande, dans votre langue nationale.

[ga] Arna iarraidh sin gheobhaidh tú na treoracha tionóil agus na treorach seo i do theanga féin.

[hr] Na zahtjev ćete dobiti ova uputstva za montažu i priključenje i na svom jeziku.

[hu] Egyeztetés után, kérésére, ezt a szerelési- és csatlakoztatási leírást, biztosítjuk az ön anyanyelvén is.

[it] Questa istruzione di collegamento e montaggio e'inoltre disponibile nella vostra lingua su richiesta.

[lt] Jei jums reikėtų šios įdiegimo ir pajungimo instrukcijos valstybine kalba, teiraukitės pardavėjo.

[lv] Šo montāžas un pieslēgšanas instrukciju pēc pieprasījuma varat saņemt arī savas valsts valodā.

[mt] Dan il-manwal dwar il-muntaġġ u konnessjonijiet huwa disponibbli wkoll fil-lingwa tiegħek.

[nl] Op aanvraag kunt u deze montage- en installatiehandleiding ook in uw taal verkrijgen.

[pl] Niniejsza instrukcja montażu i podłączenia jest dostępna na życzenie w języku polskim.

[pt] Instruções de ligação e montagem podem ser disponibilizadas em outros idiomas também - consulte-nos.

[ro] La cererea dumneavoastră, vă trimitem instrucțiunile de folosire și instrucțiunile de montaj și în limba romana.

[sk] Na vyžiadanie obdržíte tento návod na montáž a pripojenie takisto v jazyku vašej krajiny.

[sl] Na zahtevo boste dobili ta navodila za montažo in priklop tudi v vašem domačem jeziku.

[sv] Den här monterings- och elinstallation instruktionen finns även tillgänglig på ditt nationella språk efter förfrågan.

Importer for United Kingdom

forTop Automation & Energy Control UK Ltd

Malvern Hills Science Park

Geraldine Road

WR14 3SZ Malvern, Worcestershire

United Kingdom

www.4top.co.uk

steute Technologies GmbH & Co. KG
Brückenstraße 91, 32584 Löhne, Germany, www.steute.com

RF BF 74 SW868/SW915B/SW922-BATT

Montage- und Anschlussanleitung / Funk-Befehlsgerät
Mounting and wiring instructions / Wireless command device
Instructions de montage et de câblage / Organe de commande sans fil
Istruzioni di montaggio e collegamento / Dispositivo di comando wireless
Instruções de montagem e instalação / Dispositivo de comando sem fio

Raum für Notizen
Space for notes
Feuille de notes
Blocco note
Bloco de notas

steute Technologies GmbH & Co. KG
Brückenstraße 91, 32584 Löhne, Germany, www.steute.com

RF BF 74 SW868/SW915B/SW922-BATT

Montage- und Anschlussanleitung / Funk-Befehlsgerät
Mounting and wiring instructions / Wireless command device
Instructions de montage et de câblage / Organe de commande sans fil
Istruzioni di montaggio e collegamento / Dispositivo di comando wireless
Instruções de montagem e instalação / Dispositivo de comando sem fio

Raum für Notizen
Space for notes
Feuille de notes
Blocco note
Bloco de notas

steute Technologies GmbH & Co. KG
Brückenstraße 91, 32584 Löhne, Germany, www.steute.com

124 00 50 / 08.2026 / 150994.Index c