RF HB SW868/SW915B/SW922-4CH (LBT)

Montage- und Anschlussanleitung / Funk-Handbediengerät
Mounting and wiring instructions / Wireless hand control
Instructions de montage et de câblage / Commande manuelle sans fil
Istruzioni di montaggio e collegamento / Dispositivo di comando manuale wireless
Instruções de montagem e instalação / Controle remoto sem fio

Deutsch (Originalbetriebsanleitung)

Nutzung der Montage- und Anschlussanleitung

Sämtliche in dieser Montageanleitung beschriebenen Handhabungen dürfen nur durch ausgebildetes und vom Anlagenbetreiber autorisiertes Fachpersonal durchgeführt werden.
1. Montage- und Anschlussanleitung lesen und verstehen.
2. Geltende Vorschriften über Arbeitssicherheit und Unfallverhütung einhalten.
3. Gerät installieren und in Betrieb nehmen.

Auswahl und Einbau der Geräte sowie ihre steuerungstechnische Einbindung sind an eine qualifizierte Kenntnis der einschlägigen Gesetze und normativen Anforderungen durch den Maschinenhersteller geknüpft. Im Zweifelsfall ist die deutsche Sprachversion dieser Anleitung maßgeblich.

Lieferumfang

Gerät, Montage- und Anschlussanleitung, Kartonage.

Bestimmungsgemäßer Gebrauch

Das Gerät dient dem Schalten elektrischer Verbraucher mittels Funkübertragung.

Befestigung und Anschluss

Das Gerät einlernen wie beschrieben in der Montage- und Anschlussanleitung des Empfängers.

Zuordnung der Einsatzorte und Funkfrequenzen:

Gerätetyp	Funkfrequenz	Einsatzort	Entsprechend
SW868	868,3 MHz	EU	2014/53/EU (RED)
SW915B	914,2 MHz	USA Kanada	FCC IC
SW922	916,5 MHz	Japan	ARIB STD-T108

Reichweitenplanung

Das Funksignal wird auf dem Weg vom Sender zum Empfänger gedämpft. Zusätzlich wird das Funksignal durch Hindernisse beeinflusst. Der Grad der Dämpfung hängt vom Material des Hindernisses ab. Die folgenden Tabellen dienen als Anhaltspunkt.

Durchdringung von Funksignalen:

Material	Durchlässigkeit
Holz, Gips, Glas unbeschichtet	90...100 %
Backstein, Pressspanplatten	65...95 %
Armierter Beton	10...90 %
Metall, Aluminiumkaschierung, Wasser	0...10 %

Typische Reichweiten:

Einsatzort	Reichweite (ca.)
im Freifeld (SW868/SW915B)	450 m
im Freifeld (SW922)	150 m
Innenbereich (SW868/SW915B)	40 m
Innenbereich (SW922)	20 m

Funkbetrieb

Die Übertragung eines Schaltbefehles vom Sender zum Empfänger dauert ca. 80 bis 100 ms, basierend auf der sWave®-Datenübertragung. Das Schaltsignal eines Senders darf nicht in einem kürzeren Abstand erzeugt werden, da sonst dieses Signal übersehen wird. Der Empfänger muss das sWave®-Protokoll der steute-Module unterstützen.

Wartung und Reinigung

.steute empfiehlt eine regelmäßige Wartung wie folgt:
1. Schmutzreste entfernen: Gehäuse nur von außen reinigen. Gerät gemäß IP-Schutzart reinigen. Zur Reinigung ein weiches Tuch und Wasser oder milde Haushaltsreiniger verwenden. Nicht mit Druckluft reinigen.
2. Funktion testen.

Entsorgung

- Nationale, lokale und gesetzliche Bestimmungen zur Entsorgung beachten.
- Materialien getrennt dem Recycling zuführen. Eventuell enthaltene Batterien fachgerecht entsorgen.

Sicherheit

Das Gerät nicht in Verbindung mit Geräten benutzen, die direkt oder indirekt gesundheits- oder lebenssichernden Zwecken dienen oder durch deren Betrieb Gefahren für Menschen, Tiere oder Sachwerte entstehen können.

Hinweise

Technische Änderungen vorbehalten. Umbauten und Veränderungen am Gerät sind nicht gestattet.

steute Technologies GmbH & Co. KG
Brückenstraße 91, 32584 Löhne, Germany, www.steute.com

RF HB SW868/SW915B/SW922-4CH (LBT)

Montage- und Anschlussanleitung / Funk-Handbediengerät
Mounting and wiring instructions / Wireless hand control
Instructions de montage et de câblage / Commande manuelle sans fil
Istruzioni di montaggio e collegamento / Dispositivo di comando manuale wireless
Instruções de montagem e instalação / Controle remoto sem fio

English

Use of the mounting and wiring instructions

All actions described in these instructions may only be performed by qualified persons who have been trained and authorised by the operating company.
1. Read and understand these mounting and wiring instructions.
2. Comply with the valid occupational safety and accident prevention regulations.
3. Install and operate the device.

Selection and installation of devices and their integration in control systems demand qualified knowledge of all the relevant laws, as well as the normative requirements of the machine manufacturer. In case of doubt, the German language version of these instructions shall prevail.

Scope of delivery

Device, mounting and wiring instructions, packaging.

Intended use

The device is used to switch electrical loads by means of radio transmission.

Mounting and wiring

Teach in the device to operate as described in the mounting and wiring instructions of the receiver.

Assignment of locations and radio frequencies:

Device type	Radio frequency	Location	According to
SW868	868.3 MHz	EU	2014/53/EU (RED)
SW915B	914.2 MHz	USA Canada	FCC IC
SW922	916.5 MHz	Japan	ARIB STD-T108

Design of wireless range

The radio signal is attenuated on the way from the transmitter to the receiver. In addition, the radio signal is influenced by obstacles. The degree of attenuation depends on the material of the obstacle.
The following tables serve as a guide.

Penetration of radio signals:

Material	Penetration
wood, gypsum, glas uncoated	90...100 %
brick stone, press boards	65...95 %
armoured concrete	10...90 %
metal, aluminium lamination, water	0...10 %

Typical ranges:

Location	Wireless range (approx.)
in free field (SW868/SW915B)	450 m
in free field (SW922)	150 m
indoors (SW868/SW915B)	40 m
indoors (SW922)	20 m

Radio operation

The transmission of a switching command from the transmitter to the receiver takes about 80 to 100 ms, based on the sWave® data transmission. The switching signal of a transmitter must not be generated at a shorter distance, otherwise this signal will be overlooked. The receiver must support the sWave® protocol of the steute modules.

Maintenance and cleaning

.steute recommends routine maintenance as follows:
1. Remove all dirt particles: Clean enclosure on the outside only. Clean device in accordance with IP protection class. Clean with a soft cloth and water or a mild detergent.
   Do not clean using compressed air.
2. Test the function.

Disposal

- Observe national, local and legal regulations concerning disposal.
- Recycle each material separately. Dispose of possibly contained batteries correctly.

Safety

Do not use the device in connection with other devices whose direct or indirect purpose is to ensure life or health, or whose operation may pose a threat to humans, animals or material assets.

N.B.

Subject to technical modifications. Reconstruction and alterations to the device are not allowed.

steute Technologies GmbH & Co. KG
Brückenstraße 91, 32584 Löhne, Germany, www.steute.com

RF HB SW868/SW915B/SW922-4CH (LBT)

Montage- und Anschlussanleitung / Funk-Handbediengerät
Mounting and wiring instructions / Wireless hand control
Instructions de montage et de câblage / Commande manuelle sans fil
Istruzioni di montaggio e collegamento / Dispositivo di comando manuale wireless
Instruções de montagem e instalação / Controle remoto sem fio

Français

Utilisation des instructions de montage et de câblage

Toutes les manipulations décrites dans cette notice d'installation ne doivent être effectuées que par du personnel formé et autorisé par la société exploitante.
1. Lire et comprendre les instructions de montage et de câblage.
2. Respecter les règles de sécurité et de prévention des accidents en vigueur.
3. Installer l'appareil et le mettre en service.

La sélection et l'installation des appareils et leurs intégrations dans les systèmes de commande exigent une connaissance approfondie de toutes les lois pertinentes, ainsi que des exigences normatives du fabricant de la machine. En cas de doute, la version allemande fait référence.

Volume de livraison

Appareil, instructions de montage et de câblage, carton.

Utilisation conforme

L'appareil sert à la commutation des consommateurs électriques par transmission radio.

Montage et raccordement

Programmer l'appareil comme décrit dans les instructions de montage et de câblage du récepteur.

Affectation des lieux d'utilisation et fréquences radio:

Type d'appareil	Fréquence radio	Lieu d'utilisation	Selon
SW868	868,3 MHz	UE	2014/53/EU (RED)
SW915B	914,2 MHz	USA Canada	FCC IC
SW922	916,5 MHz	Japon	ARIB STD-T108

Planification du rayon d'action

Le signal radio de l'émetteur jusqu'au récepteur est atténué. De plus, le signal radio est interféré par des obstacles. Le degré d'atténuation dépend du matériau de l'obstacle. Les tableaux suivants servent de guide.

Pénétration des signaux radio:

Matériel	Pénétration
bois, plâtre, verre non enduit	90...100 %
brique, panneaux stratifiés	65...95 %
béton armé	10...90 %
métal, placage aluminium, eau	0...10 %

Portées typiques:

Lieu d'utilisation	Rayon d'action (env.)
en champ libre (SW868/SW915B)	450 m
en champ libre (SW922)	150 m
à l'intérieur (SW868/SW915B)	40 m
à l'intérieur (SW922)	20 m

Mode radio

La transmission d'une commande de commutation de l'émetteur au récepteur prend environ 80 à 100 ms, sur la base de la transmission de données sWave®. Le signal de commutation d'un émetteur ne doit pas être généré à une distance courte, sinon ce signal sera négligé. Le récepteur doit prendre en charge le protocole sWave® des modules steute.

Entretien et nettoyage

.steute recommande une maintenance régulière comme suit:
1. Enlever toute saleté restante: Nettoyer le boîtier uniquement à l'extérieur.
   Nettoyer l'appareil selon indice de protection. Utiliser un chiffon doux et de l'eau ou un nettoyant ménager doux pour nettoyer.
   Ne pas nettoyer à l'air comprimé.
2. Contrôler le fonctionnement.

Elimination des déchets

- Observer les dispositions nationales, locales et légales pour l'élimination.
- Trier les déchets pour le recyclage. Les piles utilisées sont à éliminer de manière appropriée.

Sécurité

L'appareil ne doit pas être utilisé, de manière directe ou indirecte, avec des appareils qui servent à protéger la santé et la sécurité ou qui peuvent présenter par leurs utilisations un danger pour les personnes, les animaux ou les biens matériels.

Remarques

Sous réserve de modifications techniques. Des transformations et modifications de l'appareil ne sont pas autorisées.

steute Technologies GmbH & Co. KG
Brückenstraße 91, 32584 Löhne, Germany, www.steute.com

RF HB SW868/SW915B/SW922-4CH (LBT)

Montage- und Anschlussanleitung / Funk-Handbediengerät
Mounting and wiring instructions / Wireless hand control
Instructions de montage et de câblage / Commande manuelle sans fil
Istruzioni di montaggio e collegamento / Dispositivo di comando manuale wireless
Instruções de montagem e instalação / Controle remoto sem fio

Italiano

Utilizzo delle istruzioni di montaggio e collegamento

Tutte le azioni descritte nelle presenti istruzioni possono essere eseguite esclusivamente da personale qualificato, addestrato e autorizzato dall'azienda di gestione.
1. Leggere e comprendere le presenti istruzioni di montaggio e collegamento.
2. Rispettare le norme vigenti in materia di sicurezza sul lavoro e prevenzione dagli infortuni.
3. Installare e mettere in funzione il dispositivo.

La scelta e l'installazione dei dispositivi e la loro integrazione nei sistemi di controllo richiedono una conoscenza specifica di tutte le relative leggi e dei requisiti normativi del costruttore della macchina. In caso di dubbi, fa fede la versione in lingua tedesca di queste istruzioni.

Volume di consegna

Dispositivo, istruzioni di montaggio e collegamento, imballo.

Destinazione d'uso

Il dispositivo è utilizzato per cambiare il carico elettrico tramite la trasmissione radio.

Montaggio e collegamenti

Eseguire l'autoapprendimento del dispositivo come descritto nelle istruzioni di montaggio e collegamento del ricevitore.

Assegnazione delle posizioni e delle frequenze radio:

Tipo dispositivo	Frequenza radio	Luogo di utilizzo	Secondo
SW868	868,3 MHz	UE	2014/53/EU (RED)
SW915B	914,2 MHz	USA Canada	FCC IC
SW922	916,5 MHz	Giappone	ARIB STD-T108

Progettazione del raggio d'azione

Il segnale wireless viene attenuato sulla via dal trasmettitore al ricevitore. In aggiunta il segnale wireless viene influenzato da ostacoli. Il grado di attenuazione dipende dal materiale degli ostacoli incontrati. Le tabelle seguenti servono da guida.

Penetrazione dei segnali wireless:

Materiale	Penetrazione
legno, gesso, vetro non rivestito	90...100 %
laterizio, pannello di trucciolato	65...95 %
cemento armato	10...90 %
metallo, rivestimento in alluminio, acqua	0...10 %

Range tipici:

Luogo di utilizzo	Raggio d'azione (ca.)
in campo aperto (SW868/SW915B)	450 m
in campo aperto (SW922)	150 m
in interni (SW868/SW915B)	40 m
in interni (SW922)	20 m

Funzionamento wireless

La trasmissione di un comando di intervento dal trasmettitore al ricevitore richiede circa 80 - 100 ms, sulla base della trasmissione dati sWave®. Il segnale di commutazione di un trasmettitore non deve essere generato a una distanza inferiore, altrimenti questo segnale verrà trascurato. Il ricevitore deve supportare il protocollo sWave® dei moduli steute.

Manutenzione e pulizia

.steute raccomanda una regolare manutenzione ordinaria come segue:
1. Rimuovere i residui di sporco: Pulire la custodia soltanto esternamente.
   Pulire il dispositivo secondo la classe di protezione IP. Pulire con un panno morbido e acqua o un detergente delicato.
   Non utilizzare aria compressa.
2. Testare la funzione.

Smaltimento

- Osservare le norme nazionali, locali e legali per lo smaltimento.
- Riciclare ciascun materiale separatamente. Smaltire in maniera corretta le eventuali batterie.

Sicurezza

Non utilizzare il dispositivo in collegamento con dispositivi che direttamente o indirettamente abbiano una funzione salvavita o salvaguardino la salute delle persone oppure dispositivi il cui funzionamento possa generare rischi per persone, animali o cose.

Indicazioni

Soggetta a modifiche tecniche. Non sono consentite alterazioni e modifiche al dispositivo.

steute Technologies GmbH & Co. KG
Brückenstraße 91, 32584 Löhne, Germany, www.steute.com

RF HB SW868/SW915B/SW922-4CH (LBT)

Montage- und Anschlussanleitung / Funk-Handbediengerät
Mounting and wiring instructions / Wireless hand control
Instructions de montage et de câblage / Commande manuelle sans fil
Istruzioni di montaggio e collegamento / Dispositivo di comando manuale wireless
Instruções de montagem e instalação / Controle remoto sem fio

Português

Utilização das instruções de montagem e instalação

Todas as ações descritas neste manual somente podem ser realizadas por pessoal qualificado, os quais tenham sido treinados e autorizados pela empresa.

1. Ler e compreender estas instruções de montagem e instalação.
2. Seguir as normas e regulamentos válidos para segurança ocupacional e prevenção de acidentes.
3. Instalar e operar o dispositivo.

Seleção e instalação dos dispositivos e sua intregração no sistema de controle demanda conhecimento qualificado de todas as leis relevantes, assim como dos requerimentos norminativos do fabricante da máquina. No caso de dúvidas, prevalecerá a versão em alemão dessas instruções.

Escopo de entrega

Dispositivo, instruções de montagem e instalação, caixa em papelão.

Uso pretendido

O dispositivo se destina à comutação de consumidores elétricos por meio de transmissão via rádio.

Montagem e conexão

Programar o dispositivo como descrito nas instruções de montagem e instalação do receptor.

Atribuição de locais e frequências de rádio:

Tipo de dispositivo	Radiofrequência	Lugar da utilização	Conforme
SW868	868,3 MHz	UE	2014/53/EU (RED)
SW915B	914,2 MHz	EUA Canadá	FCC IC
SW922	916,5 MHz	Japão	ARIB STD-T108

Definindo o alcance

O sinal de rádio é atenuado no percurso do transmissor ao receptor. Além disso, o sinal de rádio é influenciado por obstáculos. O grau da atenuação depende do material do obstáculo. As tabelas seguintes servem de orientação.

Penetração de sinais de rádio:

Material	Penetração
madeira, gesso, vidro sem tratamento	90...100 %
tijolo, compensado	65...95 %
concreto armado	10...90 %
metais, lâminas de alumínio, água	0...10 %

Alcances típicos:

Lugar da utilização	Alcance (aprox.)
em campo livre (SW868/SW915B)	450 m
em campo livre (SW922)	150 m
em ambiente interno (SW868/SW915B)	40 m
em ambiente interno (SW922)	20 m

Operação de rádio

A transmissão de um comando de comutação do transmissor ao receptor demora aprox. 80 a 100 ms, com base na transmissão de dados sWave®. O sinal de comutação não deve ser gerado em uma distância menor, caso contrário o sinal será esquecido. O recetor deve suportar o protocolo sWave® dos módulos steute.

Manutenção e limpeza

A .steute recomenda rotina de manutenção como segue:

1. Remova todas as partículas de sujeira: Limpe somente a parte externa do invólucro.
   Limpar o dispositivo de acordo com o grau de proteção IP.
   Limpar com um pano com água ou detergente neutro.
   Não limpar com ar comprimido.
2. Testar a função.

Descarte

- Observe as disposições legais locais a referente ao descarte.
- Separar materiais recicláveis. Descartar baterias eventualmente contidas de maneira responsável.

Segurança

Não use o dispositivo em conexão com outros dispositivos cuja finalidade direta ou indireta seja garantir a vida ou a saúde, ou cuja operação possa representar uma ameaça a seres humanos, animais ou bens materiais.

Observações

Sujeito a alterações técnicas. Modificações e alterações no dispositivo não são permitidas.

steute Technologies GmbH & Co. KG
Brückenstraße 91, 32584 Löhne, Germany, www.steute.com

RF HB SW868/SW915B/SW922-4CH (LBT)

Montage- und Anschlussanleitung / Funk-Handbediengerät
Mounting and wiring instructions / Wireless hand control
Instructions de montage et de câblage / Commande manuelle sans fil
Istruzioni di montaggio e collegamento / Dispositivo di comando manuale wireless
Instruções de montagem e instalação / Controle remoto sem fio

Batteriewechsel
Battery replacement
Remplacement de pile
Sostituzione della batteria
Substituição da bateria

1.

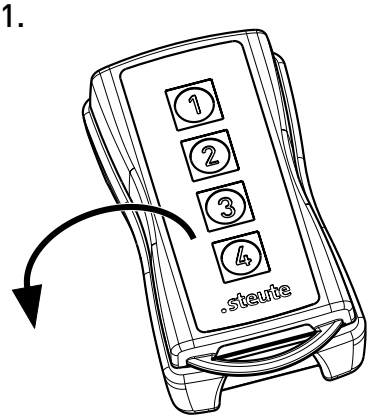

2.

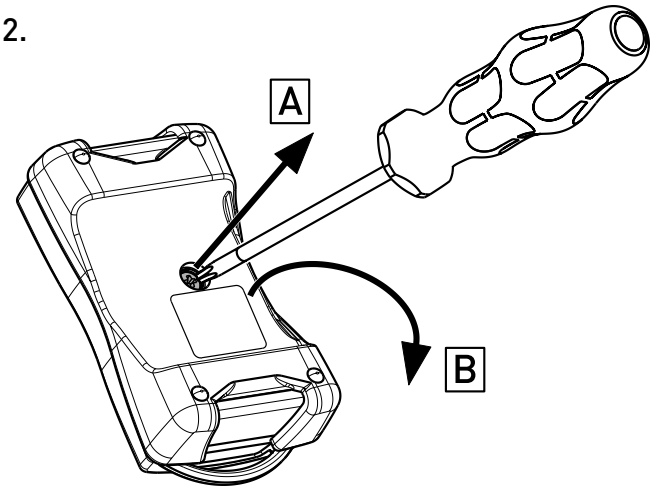

3.

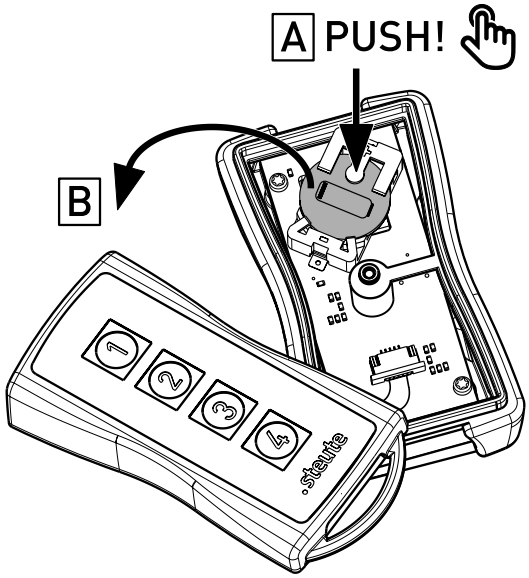

4.

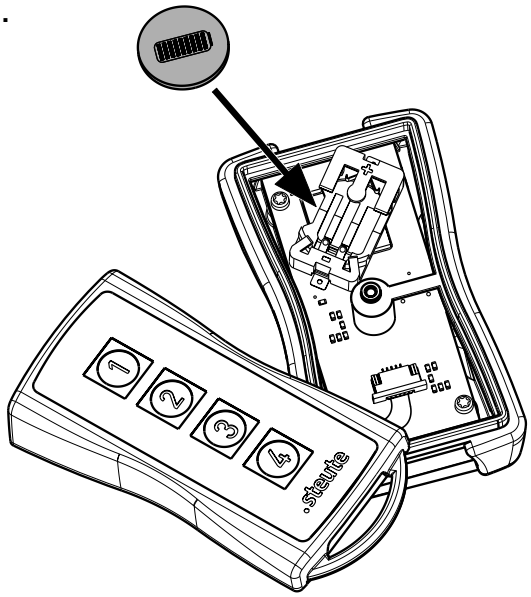

steute Technologies GmbH & Co. KG
Brückenstraße 91, 32584 Löhne, Germany, www.steute.com

RF HB SW868/SW915B/SW922-4CH (LBT)

Montage- und Anschlussanleitung / Funk-Handbediengerät
Mounting and wiring instructions / Wireless hand control
Instructions de montage et de câblage / Commande manuelle sans fil
Istruzioni di montaggio e collegamento / Dispositivo di comando manuale wireless
Instruções de montagem e instalação / Controle remoto sem fio

Abmessungen
Dimensions
Dimensions
Dimensioni
Dimensões

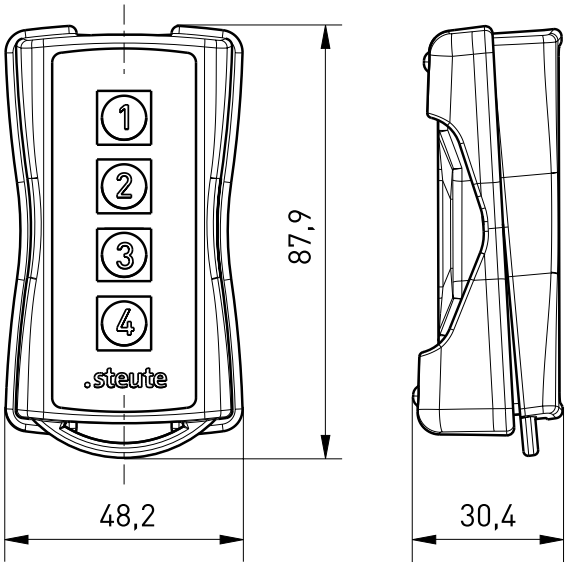

Herstellungsdatum 013526 ➡ Montag KW 35 / 2026
Production date Monday CW 35 / 2026
Date de fabrication lundi semaine 35 / 2026
Data di produzione lunedì settimana 35 / 2026
Data de fabricação segunda semana 35 / 2026

01	Montag	Monday	lundi	lunedi	segunda
02	Dienstag	Tuesday	mardi	martedì	terça
03	Mittwoch	Wednesday	mercredi	mercoledì	quarta
04	Donnerstag	Thursday	jeudi	giovedì	quinta
05	Freitag	Friday	vendredi	venerdì	sexta

Deutsch (Originalbetriebsanleitung)

Technische Daten

Allgemein

Angewandte Normen	EN 300 220-2, EN 301 489-3; EN 62479; EN 60947-5-1; EN IEC 61000-6-2; EN 55011, EN 55032; EN IEC 63000
Gehäuse	ABS / TPE
Schutzart	IP54 nach IEC/EN 60529
Kennzeichnung der Schutzklasse gegen elektrischen Schlag	⧫
Umgebungstemperatur	-20 °C ... +65 °C (Betrieb, Transport und Lagerung)

Spannungsversorgung

System	Lithium-Batterie CR 2032 (auswechselbar)
Nennspannung	3,0 V DC
Nennkapazität	230 mAh
Ruhestrom	<3 µA
Batterielebensdauer	je nach Schalthäufigkeit 10 s - ca. 1 Jahr 100 s - ca. 4,6 Jahre 1.000 s - ca. 7,6 Jahre

Sensorschnittstelle

Sensorsystem	handbetätigt
Schaltsystem	interner Mikroschalter
Schaltelemente	Schließer
Mechan. Lebensdauer	>1 Million Schaltspiele
Betätigungsdauer	min. 80 ms
Schaltfrequenz	max. 5 Hz

Funkschnittstelle

Frequenz	SW868: 868,3 MHz (EU) SW915B: 914,2 MHz (USA, Kanada) SW922: 916,5 MHz (Japan)
Datenrate	66 kbps SW915B: 62,5 kbps
Kanalbandbreite	SW868: 400 kHz; SW915B: 500 kHz; SW922: 520 kHz
Modulationsart	2-FSK SW915B: CSS
Funkprotokoll	sWave®
Sendeleistung	SW868, SW915B: <25 mW; SW922: <1 mW
Funkzulassung	EU: RED 2014/53/EU USA: VPYLBAA0QB1SJ Kanada: 772C-LBAA0QB1SJ Japan: ARIB STD-T108: 204-610002

steute Technologies GmbH & Co. KG
Brückenstraße 91, 32584 Löhne, Germany, www.steute.com

RF HB SW868/SW915B/SW922-4CH (LBT)

Montage- und Anschlussanleitung / Funk-Handbediengerät
Mounting and wiring instructions / Wireless hand control
Instructions de montage et de câblage / Commande manuelle sans fil
Istruzioni di montaggio e collegamento / Dispositivo di comando manuale wireless
Instruções de montagem e instalação / Controle remoto sem fio

Deutsch (Originalbetriebsanleitung)

Telegrammhäufigkeit	max. 12.000 Telegramme mit Wiederholungen/h; SW922: max. 1.440 Telegramme/h
Hinweis	Übertragung der Batteriespannung und des Schaltzustandes
Reichweite	SW868, SW915B: max. 450 m im Außenbereich, max. 40 m im Innenbereich; SW922: max. 150 m im Außenbereich, max. 20 m im Innenbereich
Antenne	interne Antenne

English

Technical Data

General

Applied standards	EN 300 220-2, EN 301 489-3; EN 62479; EN 60947-5-1; EN IEC 61000-6-2; EN 55011, EN 55032; EN IEC 63000
Enclosure	ABS / TPE
Degree of protection	IP54 to IEC/EN 60529
Marking of safety class against electrical shock	
Ambient temperature	-20°C ... +65°C (operation, transport and storage)

Voltage supply

Voltage source	Lithium battery CR 2032 (replaceable)
Nominal voltage	3.0 V DC
Nominal capacity	230 mAh
Standby current	<3 µA
Battery life	depending on operation cycles 10 s - approx. 1 year 100 s - approx. 4.6 years 1,000 s - approx. 7.6 years

Sensor interface

Sensor system	manually operated
Switching system	internal micro switch
Switching elements	NO contact
Mechanical life	>1 million operations
Actuating time	min. 80 ms
Switching frequency	max. 5 Hz

Wireless interface

Frequency	SW868: 868.3 MHz (EU) SW915B: 914.2 MHz (USA, Canada) SW922: 916.5 MHz (Japan)
Data rate	66 kbps SW915B: 62.5 kbps
Channel bandwidth	SW868: 400 kHz; SW915B: 500 kHz; SW922: 520 kHz
Type of modulation	2-FSK SW915B: CSS
Protocol	sWave®
Transmission power	SW868, SW915B: <25 mW; SW922: <1 mW
Wireless approval	EU: RED 2014/53/EU USA: VPYLBAA0QB1SJ Canada: 772C-LBAA0QB1SJ Japan: ARIB STD-T108: 204-610002
Telegram rate	max. 12,000 telegrams with repetitions/h; SW922: max. 1,440 telegrams/h
Note	transmission of battery voltage and switching condition
Wireless range	SW868, SW915B: max. 450 m outdoors, max. 40 m indoors; SW922: max. 150 m outdoors, max. 20 m indoors
Antenna	internal antenna

Français

Données techniques

Général

Normes appliquées	EN 300 220-2, EN 301 489-3; EN 62479; EN 60947-5-1; EN IEC 61000-6-2; EN 55011, EN 55032; EN IEC 630002
Boîtier	ABS / TPE
Etanchéité	IP54 selon IEC/EN 60529
Marquage de la classe de protection contre les chocs électriques	
Température ambiante	-20 °C ... +65 °C (opération, transport et stockage)

Alimentation en courant

Source de courant	Pile au lithium CR 2032 (remplaçable)
Tension nominale	3,0 V DC
Capacité nominale	230 mAh
Courant de repos	<3 µA

steute Technologies GmbH & Co. KG
Brückenstraße 91, 32584 Löhne, Germany, www.steute.com

RF HB SW868/SW915B/SW922-4CH (LBT)

Montage- und Anschlussanleitung / Funk-Handbediengerät
Mounting and wiring instructions / Wireless hand control
Instructions de montage et de câblage / Commande manuelle sans fil
Istruzioni di montaggio e collegamento / Dispositivo di comando manuale wireless
Instruções de montagem e instalação / Controle remoto sem fio

Français

Durée de vie de la pile selon la fréquence de manoeuvre
10 s - env. 1 an
100 s - env. 4,6 ans
1.000 s - env. 7,6 ans

Interface de capteur

Système de capteur à commande manuelle
Système de commutation microrupteur interne
Éléments de commutation contact NO
Durée de vie mécanique >1 million manoeuvres
Durée d'actionnement min. 80 ms
Fréquence de de commutation max. 5 Hz

Interface sans fil

Fréquence SW868: 868,3 MHz (UE)
SW915B: 914,2 MHz (USA, Canada)
SW922: 916,5 MHz (Japon)
Taux de transfert 66 kbps
SW915B: 62,5 kbps
Bande passante SW868: 400 kHz;
SW915B: 500 kHz;
SW922: 520 kHz
Type de modulation 2-FSK
SW915B: CSS
Protocole sWave®
Energie d'émission SW868, SW915B: <25 mW;
SW922: <1 mW
Certification UE: RED 2014/53/EU
USA: VPYLBAA0QB1SJ
Canada: 772C-LBAA0QB1SJ
Japon: ARIB STD-T108: 204-610002
Fréquence des télégrammes max. 12.000 télégrammes avec répétitions/h;
SW922: max. 1.440 télégrammes/h
Remarque transmission de la tension de la pile et de l'état de commutation
Rayon d'action SW868, SW915B:
max. 450 m à l'extérieur,
max. 40 m à l'intérieur;
SW922:
max. 150 m à l'extérieur,
max. 20 m à l'intérieur
Antenne antenne interne

Italiano

Dati tecnici

Generale

Norme applicate EN 300 220-2, EN 301 489-3;
EN 62479; EN 60947-5-1;
EN IEC 61000-6-2;
EN 55011, EN 55032;
EN IEC 63000
Custodia ABS / TPE
Grado di protezione IP54 secondo IEC/EN 60529
Identificazione della classe di sicurezza contro scosse elettriche
Temperatura circostante -20 °C ... +65 °C (funzionamento, trasporto e stoccaggio)

Alimentazione

Fonte di alimentazione Batteria al litio CR 2032 (cambiabile)
Tensione nominale 3,0 V DC
Capacità nominale 230 mAh
Corrente di riposo <3 µA
Durata della batteria a seconda della frequenza di commutazioni
10 s - ca. 1 anno
100 s - ca. 4,6 anni
1.000 s - ca. 7,6 anni

Interfaccia sensore

Sistema di sensori a comando manuale
Sistema di commutazione microinterruttore interno
Elementi di commutazione contatto NA
Durata meccanica >1 milione di manovre
Durata di azionamento min. 80 ms
Frequenza di commutazione max. 5 Hz

Interfaccia Wireless

Frequenza SW868: 868,3 MHz (UE)
SW915B: 914,2 MHz (USA, Canada)
SW922: 916,5 MHz (Giappone)
Velocità di trasmissione 66 kbps
SW915B: 62,5 kbps
Larghezza di banda del canale SW868: 400 kHz;
SW915B: 500 kHz;
SW922: 520 kHz
Tipo di modulazione 2-FSK
SW915B: CSS

steute Technologies GmbH & Co. KG
Brückenstraße 91, 32584 Löhne, Germany, www.steute.com

RF HB SW868/SW915B/SW922-4CH (LBT)

Montage- und Anschlussanleitung / Funk-Handbediengerät
Mounting and wiring instructions / Wireless hand control
Instructions de montage et de câblage / Commande manuelle sans fil
Istruzioni di montaggio e collegamento / Dispositivo di comando manuale wireless
Instruções de montagem e instalação / Controle remoto sem fio

Italiano

Protocollo	sWave®
Capacità di trasmissione	SW868, SW915B: <25 mW; SW922: <1 mW
Certificato di collaudo	UE: RED 2014/53/EU USA: VPYLBAA0QB1SJ Canada: 772C-LBAA0QB1SJ Giappone: ARIB STD-T108: 204-610002
Frequenza di telegramma	max. 12.000 telegrammi con ripetizioni/h; SW922: max. 1.440 telegrammi/h
Indicazione	transmissione della tensione della batteria e dello stato di commutazione
Raggio d'azione	SW868, SW915B: max. 450 m in campo aperto, max. 40 m in interni; SW922: max. 150 m in campo aperto, max. 20 m in interni
Antenna	antenna interna

Português

Dados técnicos

Geral

Normas aplicáveis	EN 300 220-2, EN 301 489-3; EN 62479; EN 60947-5-1; EN IEC 61000-6-2; EN 55011, EN 55032; EN IEC 63000
Invólucro	ABS / TPE
Grau de proteção	IP54 conforme IEC/EN 60529
Marcação da classe de segurança contra choque elétrico	
Temperatura ambiente	-20 °C ... +65 °C (operação, transporte e armazenamento)

Suprimento de energia

Fonte de energia	Bateria de lítio CR 2032 (substituível)
Tensão nominal	3,0 V DC
Capacidade nominal	230 mAh
Corrente de repouso	<3 µA
Vida útil da bateria	depende da frequência de comutação 10 s - aprox. 1 ano 100 s - aprox. 4,6 anos 1.000 s - aprox. 7,6 anos

Interface do sensor

Sistema de sensores	operado manualmente
Sistema de comutação	micro chave interno
Elementos de comutação	contato NA
Durabilidade mecânica	>1 milhão de operações
Tempo de atuação	mín. 80 ms
Frequência de comutação	máx. 5 Hz

Interface sem fio

Frequência	SW868: 868,3 MHz (UE) SW915B: 914,2 MHz (USA, Canadá) SW922: 916,5 MHz (Japão)
Velocidade de dados	66 kbps SW915B: 62,5 kbps
Amplitude da banda	SW868: 400 kHz; SW915B: 500 kHz; SW922: 520 kHz
Tipo de modulação	2-FSK SW915B: CSS
Protocolo	sWave®
Capacidade de transmissão	SW868, SW915B: <25 mW; SW922: <1 mW
Certificado	UE: RED 2014/53/EU EUA: VPYLBAA0QB1SJ Canadá: 772C-LBAA0QB1SJ Japão: ARIB STD-T108: 204-610002
Taxa de telegrama	máx. 12.000 telegramas com repetições/h; SW922: máx. 1.440 telegramas/h
Observação	transmissão da tensão da bateria e do estado do chaveamento
Alcance	SW868, SW915B: máx. 450 m em ambiente externo, máx. 40 m em ambiente interno SW922: máx. 150 m em ambiente externo, máx. 20 m em ambiente interno
Antena	antena interna

steute Technologies GmbH & Co. KG
Brückenstraße 91, 32584 Löhne, Germany, www.steute.com

RF HB SW868/SW915B/SW922-4CH (LBT)

Montage- und Anschlussanleitung / Funk-Handbediengerät
Mounting and wiring instructions / Wireless hand control
Instructions de montage et de câblage / Commande manuelle sans fil
Istruzioni di montaggio e collegamento / Dispositivo di comando manuale wireless
Instruções de montagem e instalação / Controle remoto sem fio

Approvals and compliance

FCC Compliance Statement (USA)

This device complies with part 15 of the FCC Rules. Operation is subject to the following two conditions:
(1) This device may not cause harmful interference, and
(2) this device must accept any interference received, including interference that may cause undesired operation.

Changes or modifications not expressly approved by the party responsible for compliance could void the user's authority to operate the equipment.
This equipment should be installed and operated with a minimum distance 20 cm between the radiator and your body.

Note: This equipment has been tested and found to comply with the limits for a Class B digital device, pursuant to part 15 of the FCC Rules. These limits are designed to provide reasonable protection against harmful interference in a residential installation. This equipment generates, uses and can radiate radio frequency energy and, if not installed and used in accordance with the instructions, may cause harmful interference to radio communications. However, there is no guarantee that interference will not occur in a particular installation. If this equipment does cause harmful interference to radio or television reception, which can be determined by turning the equipment off and on, the user is encouraged to try to correct the interference by one or more of the following measures:
- Reorient or relocate the receiving antenna.
- Increase the separation between the equipment and receiver.
- Connect the equipment into an outlet on a circuit different from that to which the receiver is connected.
- Consult the dealer or an experienced radio/TV technician for help.

ISED Compliance Statement (Canada)

This device contains licence-exempt transmitter(s)/receiver(s) that comply with Innovation, Science and Economic Development Canada's licence-exempt RSS(s). Operation is subject to the following two conditions:
(1) This device may not cause interference.
(2) This device must accept any interference, including interference that may cause undesired operation of the device.

Homologations et conformité

Déclaration de conformité ISED (Canada)

L'émetteur/récepteur exempt de licence contenu dans le présent appareil est conforme aux CNR d'Innovation, Sciences et Développement économique Canada applicables aux appareils radio exempts de licence. L'exploitation est autorisée aux deux conditions suivantes :
1) L'appareil ne doit pas produire de brouillage;
2) L'appareil doit accepter tout brouillage radioélectrique subi, même si le brouillage est susceptible d'en compromettre le fonctionnement.

steute Technologies GmbH & Co. KG
Brückenstraße 91, 32584 Löhne, Germany, www.steute.com

.steute

EU-KONFORMITÄTSERKLÄRUNG
EU DECLARATION OF CONFORMITY

Als Hersteller trägt die Firma steute Technologies die alleinige Verantwortung für die Ausstellung dieser Konformitätserklärung /
As manufacturer, steute Technologies is solely responsible for issuing this Declaration of Conformity.

**Art und Bezeichnung der Betriebsmittel /
Type and designation of equipment:** Funk-Handbediengerät RF HB SW868-4CH LBT, Artikel-Nr. 1293549 /
Wireless hand control RF HB SW868-4CH LBT, Article no. 1293549

**Die oben beschriebenen Gegenstände der Erklärung erfüllen die folgenden Harmonisierungsrechtsvorschriften der EU /
The object(s) of declaration described above is/are in conformity with the following EU harmonisation legislation:**

Relevante EU-Richtlinien / Relevant EU directives	Angewandte Normen / Applied standards
2014/53/EU Funkanlagen-Richtlinie / 2014/53/EU Radio Equipment Directive	EN 300 220-2 V3.1.1 (2017-02) EN 301 489-3 V2.3.2 (2023-01) EN 62479:2010 EN IEC 62368-1:2020 + A11:2020 EN 60947-5-1:2017
2011/65/EU RoHS-Richtlinie / 2011/65/EU RoHS Directive	EN IEC 63000:2018
2012/19/EU Richtlinie über Elektro- und Elektronik-Altgeräte (EU-WEEE II) WEEE-Reg.-Nr. 35994617 / 2012/19/EU Directive on waste electrical and electronic equipment (EU-WEEE II) WEEE reg. no. 35994617	

Marc Stanesby

Löhne, 06. Juni 2025 / 6 June, 2025
Ort und Datum der Ausstellung / Place and date of issue

Rechtsverbindliche Unterschrift,
Marc Stanesby (Geschäftsführer) /
Legally binding signature,
Marc Stanesby (Managing Director)

steute Technologies GmbH & Co KG, Brückenstr. 91, 32584 Löhne, Germany

Zusatzinformation zu Montage- und Anschlussanleitungen
Additional information on mounting and wiring instructions
Information complémentaire aux instructions de montage et de câblage
Ulteriori informazioni sulle istruzioni di collegamento e montaggio
Informação adicional para as instruções de montagem

[bg] При поискване Вие ще получите тази асамблея, а също и връзката ръчно майчиния си език.

[cs] Na požádání obdržíte tento návod na montáž a připojení také v jazyce vaší země.

[da] På anmodning kan De også rekvirere denne montage- og tilslutningsvejledning på deres eget sprog.

[de] Auf Anfrage erhalten Sie diese Montage- und Anschlussanleitung auch in Ihrer Landessprache.

[el] Εφόσον το ζητήσετε λαμβάνετε αυτές τις οδηγίες τοποθέτησης και σύνδεσης και στην γλώσσα της χώρας σας.

[en] This mounting and wiring instruction is also available in your national language on request.

[es] Estas instrucciones de montaje y conexionado se pueden solicitar en su idioma.

[et] Soovi korral on see installimis- ja ühendusjuhend saadaval ka teie riigikeeles.

[fi] Pyydettäessä asennus- ja kytkentäohjeet on saatavana myös sinun omalla äidinkielellä.

[fr] Ces instructions de montage et de câblage sont disponibles sur demande, dans votre langue nationale.

[ga] Arna iarraidh sin gheobhaidh tú na treoracha tionóil agus na treorach seo i do theanga féin.

[hr] Na zahtjev ćete dobiti ova uputstva za montažu i priključenje i na svom jeziku.

[hu] Egyeztetés után, kérésére, ezt a szerelési- és csatlakoztatási leírást, biztosítjuk az ön anyanyelvén is.

[it] Questa istruzione di collegamento e montaggio e'inoltre disponibile nella vostra lingua su richiesta.

[lt] Jei jums reikėtų šios įdiegimo ir pajungimo instrukcijos valstybine kalba, teiraukitės pardavėjo.

[lv] Šo montāžas un pieslēgšanas instrukciju pēc pieprasījuma varat saņemt arī savas valsts valodā.

[mt] Dan il-manwal dwar il-muntaġġ u konnessjonijiet huwa disponibbli wkoll fil-lingwa tiegħek.

[nl] Op aanvraag kunt u deze montage- en installatiehandleiding ook in uw taal verkrijgen.

[pl] Niniejsza instrukcja montażu i podłączenia jest dostępna na życzenie w języku polskim.

[pt] Instruções de ligação e montagem podem ser disponibilizadas em outros idiomas também - consulte-nos.

[ro] La cererea dumneavoastră, vă trimitem instrucțiunile de folosire și instrucțiunile de montaj și în limba romana.

[sk] Na vyžiadanie obdržíte tento návod na montáž a pripojenie takisto v jazyku vašej krajiny.

[sl] Na zahtevo boste dobili ta navodila za montažo in priklop tudi v vašem domačem jeziku.

[sv] Den här monterings- och elinstallation instruktionen finns även tillgänglig på ditt nationella språk efter förfrågan.

Importer for United Kingdom

forTop Automation & Energy Control UK Ltd

Malvern Hills Science Park

Geraldine Road

WR14 3SZ Malvern, Worcestershire

United Kingdom

www.4top.co.uk

steute Technologies GmbH & Co. KG
Brückenstraße 91, 32584 Löhne, Germany, www.steute.com

RF HB SW868/SW915B/SW922-4CH (LBT)

Montage- und Anschlussanleitung / Funk-Handbediengerät
Mounting and wiring instructions / Wireless hand control
Instructions de montage et de câblage / Commande manuelle sans fil
Istruzioni di montaggio e collegamento / Dispositivo di comando manuale wireless
Instruções de montagem e instalação / Controle remoto sem fio

Raum für Notizen
Space for notes
Feuille de notes
Blocco note
Bloco de notas

steute Technologies GmbH & Co. KG
Brückenstraße 91, 32584 Löhne, Germany, www.steute.com

RF HB SW868/SW915B/SW922-4CH (LBT)

Montage- und Anschlussanleitung / Funk-Handbediengerät
Mounting and wiring instructions / Wireless hand control
Instructions de montage et de câblage / Commande manuelle sans fil
Istruzioni di montaggio e collegamento / Dispositivo di comando manuale wireless
Instruções de montagem e instalação / Controle remoto sem fio

Raum für Notizen
Space for notes
Feuille de notes
Blocco note
Bloco de notas

steute Technologies GmbH & Co. KG
Brückenstraße 91, 32584 Löhne, Germany, www.steute.com

RF HB SW868/SW915B/SW922-4CH (LBT)

Montage- und Anschlussanleitung / Funk-Handbediengerät
Mounting and wiring instructions / Wireless hand control
Instructions de montage et de câblage / Commande manuelle sans fil
Istruzioni di montaggio e collegamento / Dispositivo di comando manuale wireless
Instruções de montagem e instalação / Controle remoto sem fio

Raum für Notizen
Space for notes
Feuille de notes
Blocco note
Bloco de notas

steute Technologies GmbH & Co. KG
Brückenstraße 91, 32584 Löhne, Germany, www.steute.com

129 52 00 / 07.2026 / 150900.Index e / 500 wd