ISOLERTE KONTAKTKLEMMER MED 16 mm²
TEMPERATURBESTANDING
LEDERISOLASJON

BRUKSOMRADE

For al eller Cu ledning : 16-50mm² rund eller sektorformet

BRUKSINSTUKS

1- Skyv enden av ledningen inn i klemmen.
Enden skal ikke avmantles.
Eventuell ekstra isolasjon på stikkledeningskabel må ikke føres inn i klemmen.



Enden skal ikke avmantles

2- Kontroller at ledningen er skjøvet helt inn i det transparente klemmehuset.

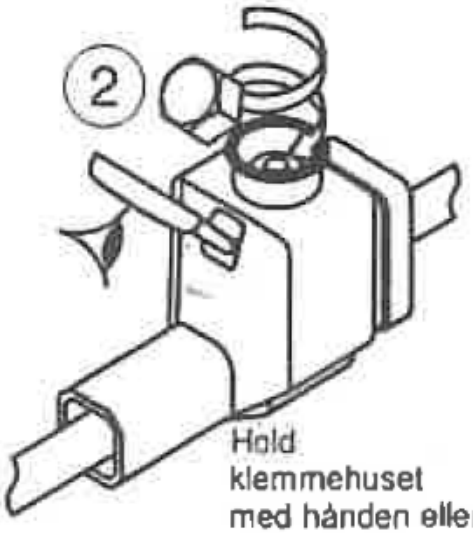

Hold klemmehuset med hånden eller ved hjelp av en tang

3- Hold klemmehuset med hånden eller ved hjelp av en tang og trekk til klemskruen med en 10mm nøkkel til skruehodet brytes av.

« snegle » leveres separate

4- Dekk til skruehodet med den fleksible isolerhetten for å oppnå full isolasjon.

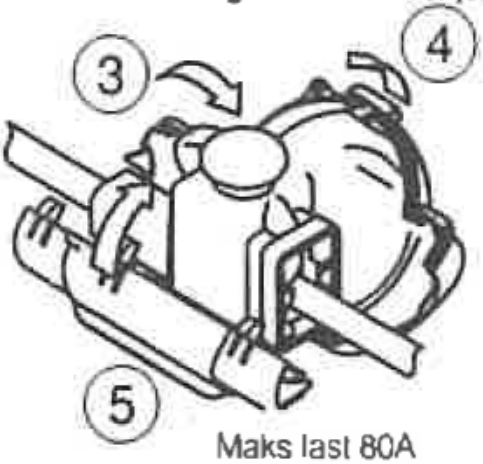

Maks last 80A

5- For å oppnå beskyttelse klasse II, må deksel "Snegle" L220 benyttes.

6- Maks last 80 A.

16.08