wöhner

QUADRON®185Power Größe 00

NH-Sicherungs-Lasttrennleiste
NH in-line fuse switch-disconnector
Seccionadores verticales para fusibles NH
réglette interrupteur-sectionneur-fusibles DIN
base sezion. verticale per fusibili NH
NH-条形熔断器式负荷隔离开关

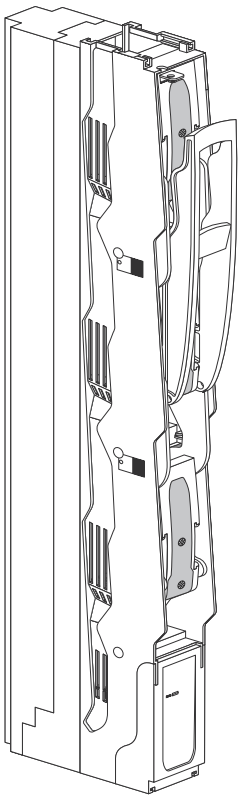

V1

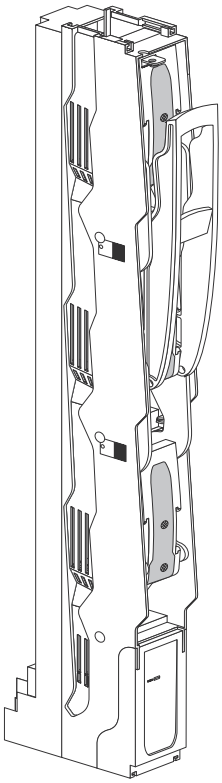

V2



Achtung: Vor Installations- oder Servicearbeiten Stromversorgung unterbrechen, um Unfälle zu vermeiden.
Die Geräte müssen in einem passenden Gehäuse eingebaut und gegen Verschmutzung geschützt werden. Inbetriebsetzung und Wartung nur durch Fachpersonal!

Attention: To prevent electrical shock, disconnect from power source before installing or servicing. Install in suitable enclosure. Keep free from contaminants. To be commissioned and maintained only by qualified personnel!

Atención: Con el objeto de evitar accidentes, hay que desconectar la alimentación eléctrica antes de realizar el montaje y la puesta en marcha. Debe instalarse en una caja o armario apropiado. Debe protegerse el producto de los ambientes agresivos. La puesta en marcha y el mantenimiento ha de hacerlo exclusivamente por personal especializado!

Attention: Avant le montage et la mise en service, couper l'alimentation secteur afin d'éviter tout accident. Prévoir une mise en coffret ou armoire appropriée, protéger le produit contre les environnements agressifs. Mise en service et entretien: seulement par du personnel spécialisé!

Attenzione: Per prevenire infortuni, togliere tensione prima dell'installazione o manutenzione. Installare in custodia idonea. Tenere lontano da contaminanti. Messa in servizio e manutenzione solo da personale specializzato!

注意：安装前或检修前应切断电源，以防事故。
开关应安装在适合的箱体内，同时应
做好防污染保护。只有专业人员才能做运行、
维护、保养的工作。

Werkzeug Tool

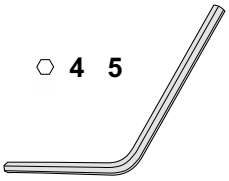

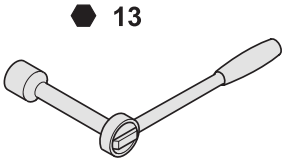

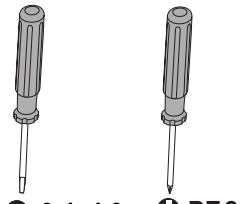

Zubehör Accessories

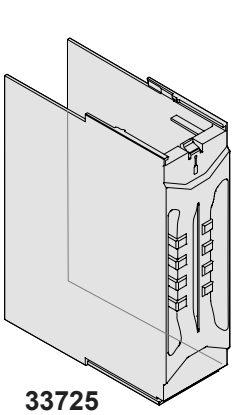
33725

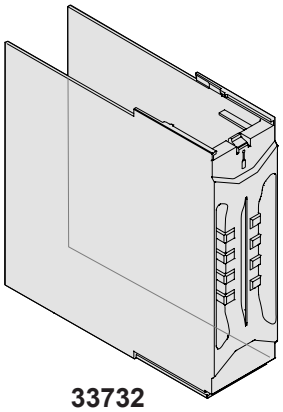
33732

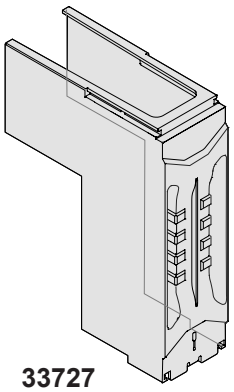
33727

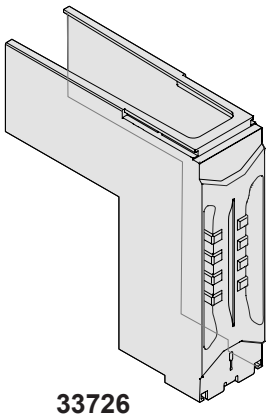
33726


33758

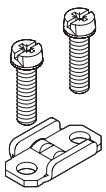
33755

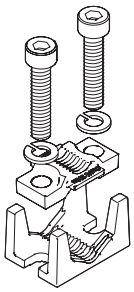
33734

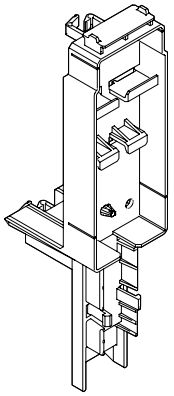
33767

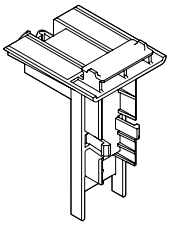
33766

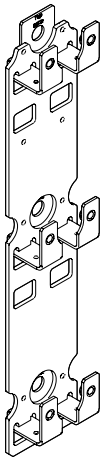
33728

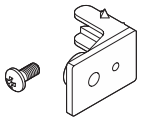
33113

IP20

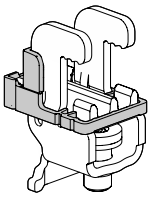
33765


33739

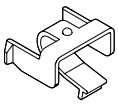
33300


33915


33156

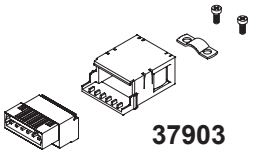
37903

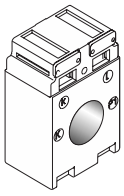
33741
33742
33749
33750
33751
33752
33744
33753
33754
33290
33291
33303
33305

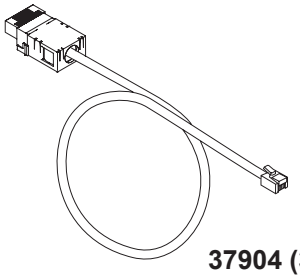
37904 (3m)
37905 (1,5m)
37906 (0,6m)
37907 (0,3m)

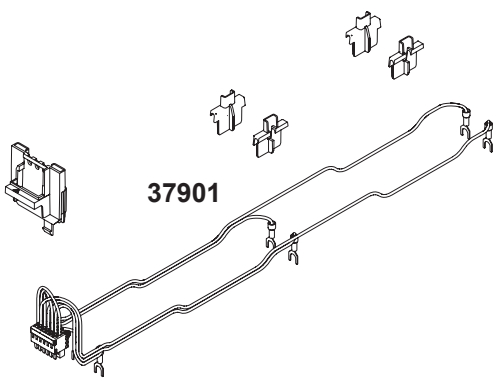
37901

1. Schienensystem **Busbar system**

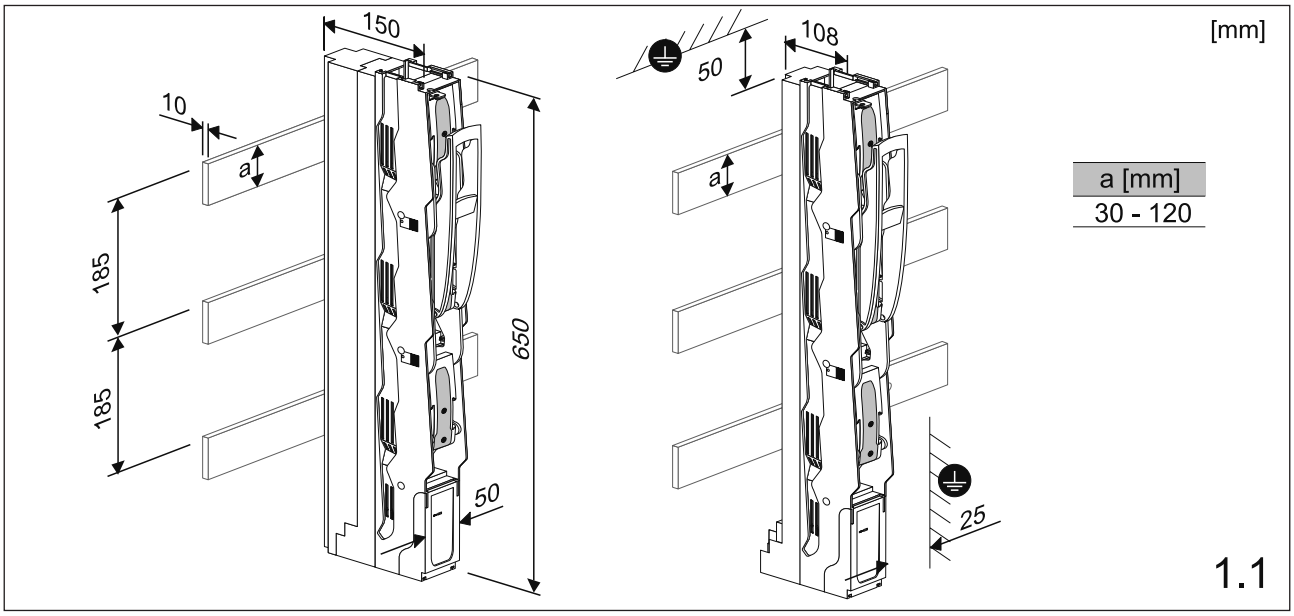

2. Montage QUADRON®185Power **Assembly**

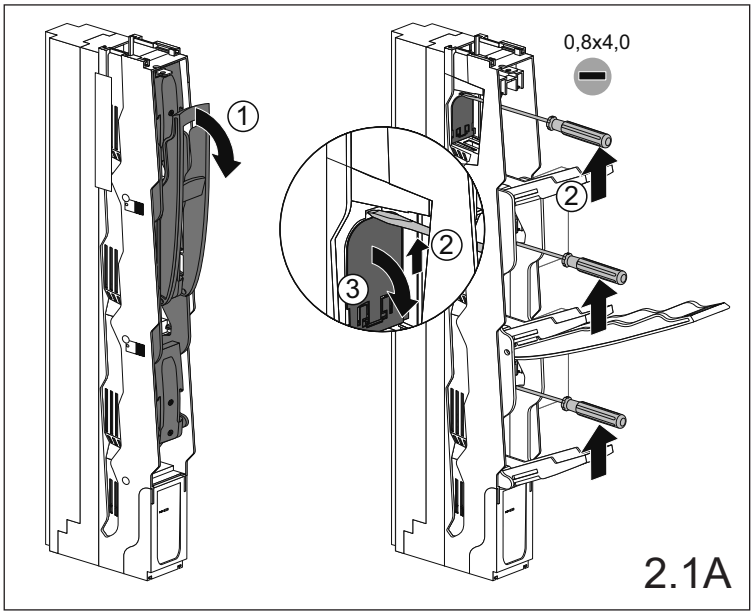

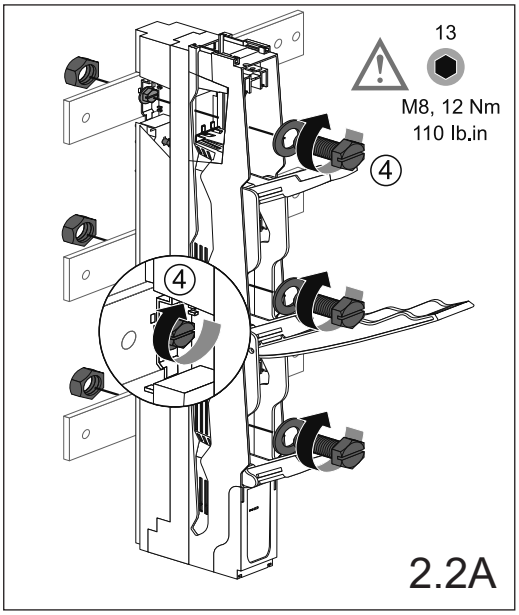

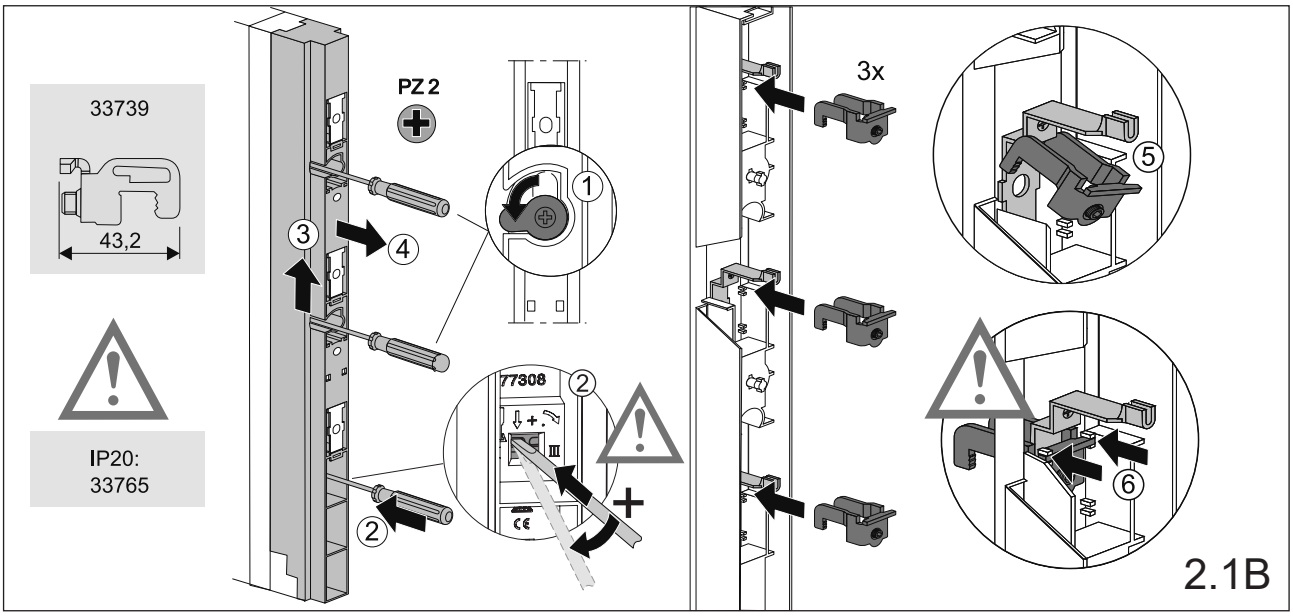

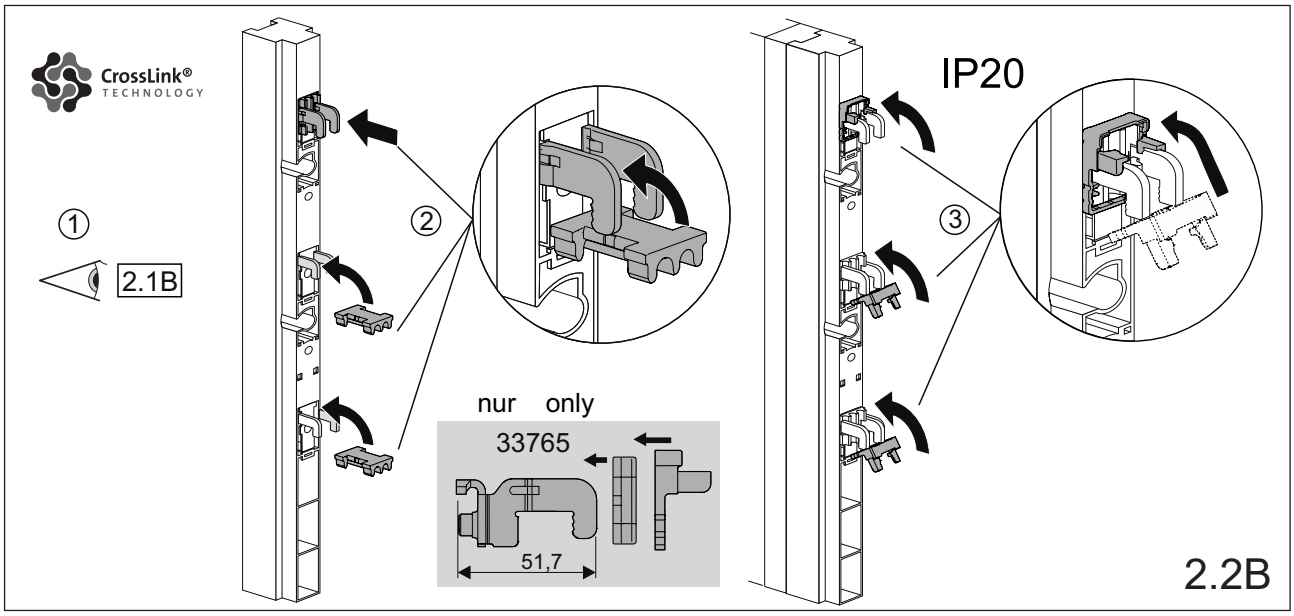
CrossLink®
TECHNOLOGY
①
2.1B
②
nur only
33765
51,7
IP20
③
2.2B

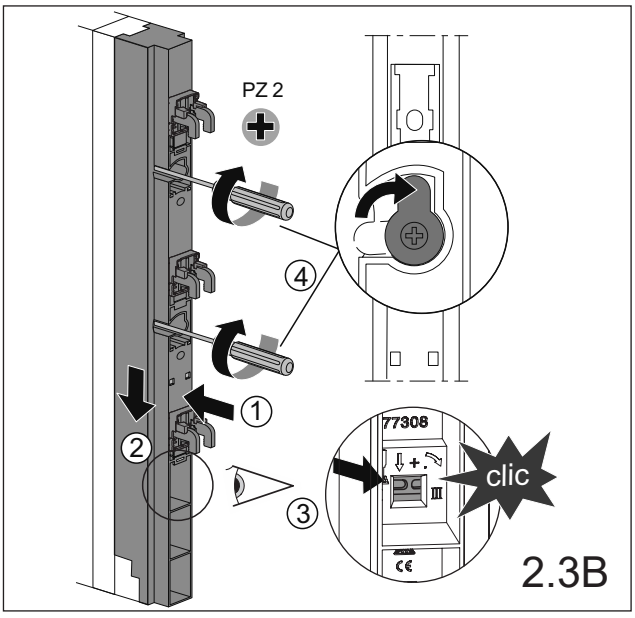
PZ 2
④
①
②
③
77308
clic
2.3B

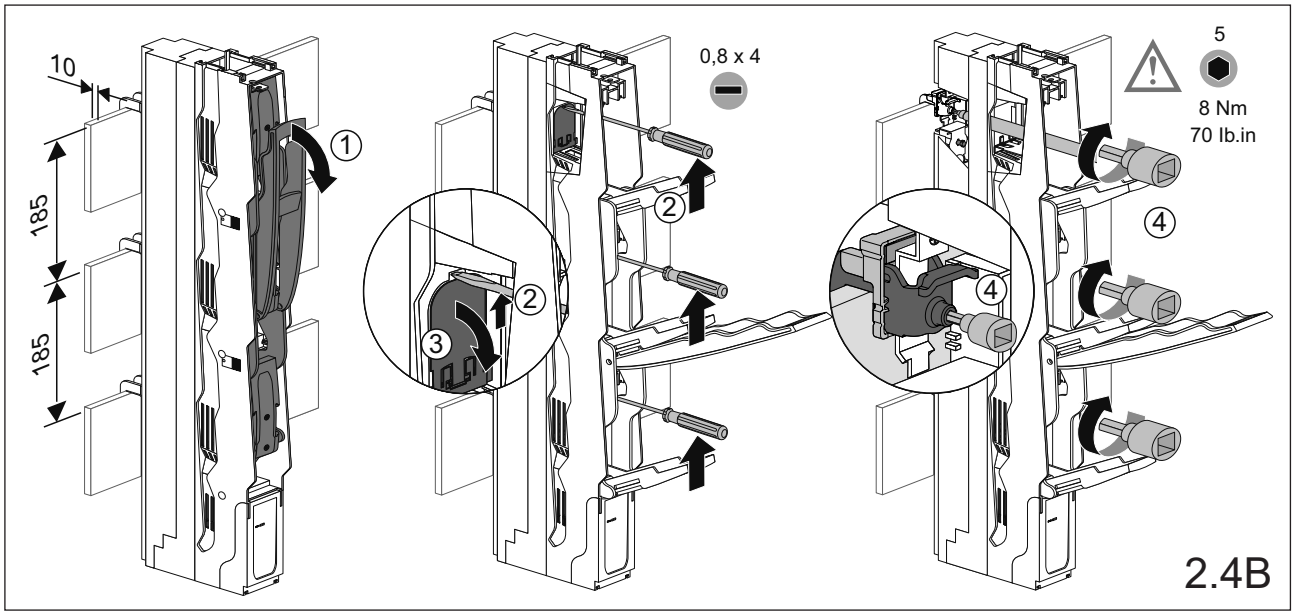
10
185
185
①
0,8 x 4
②
③
④
5
8 Nm
70 lb.in
2.4B

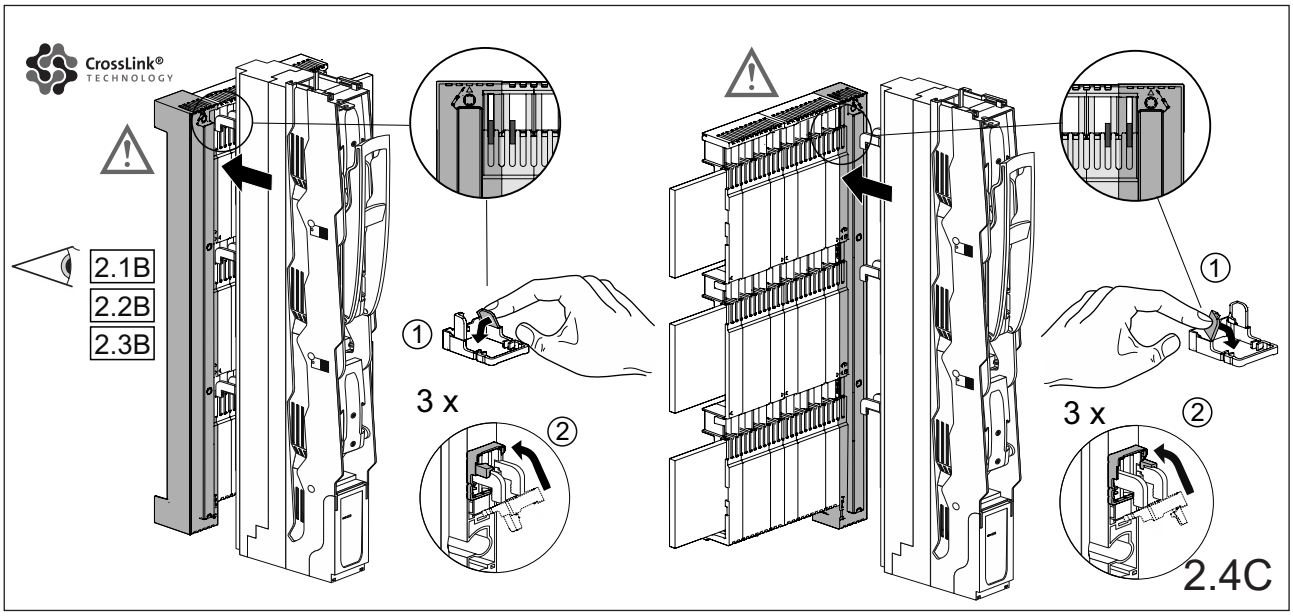

3. Anschlüsse **Connections**

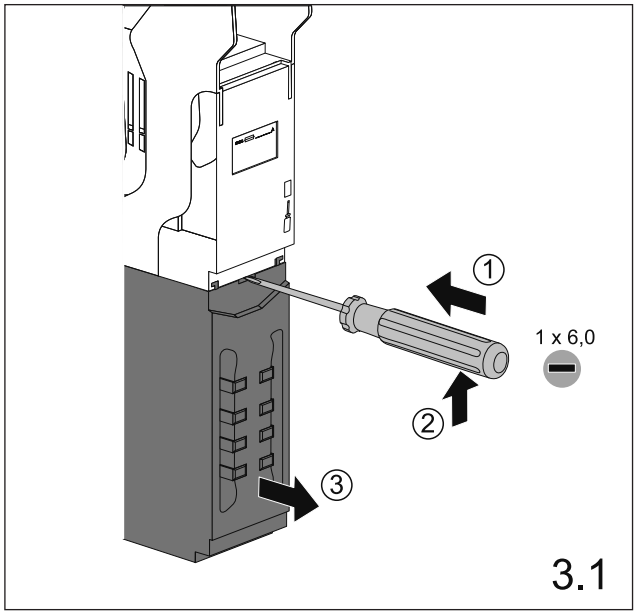

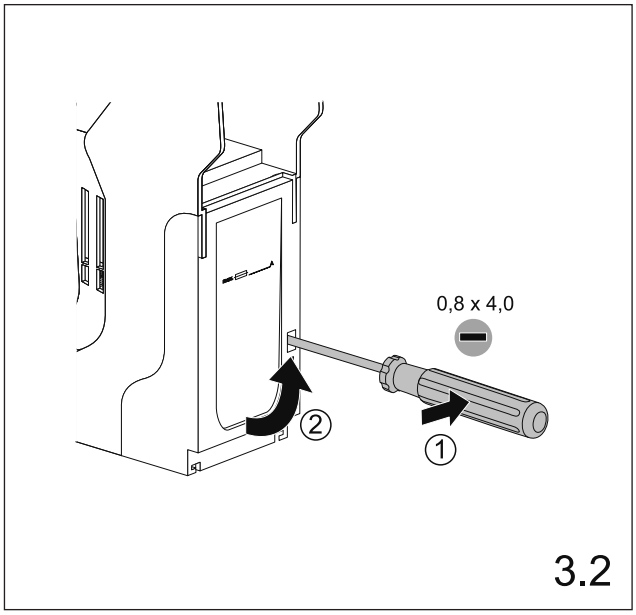

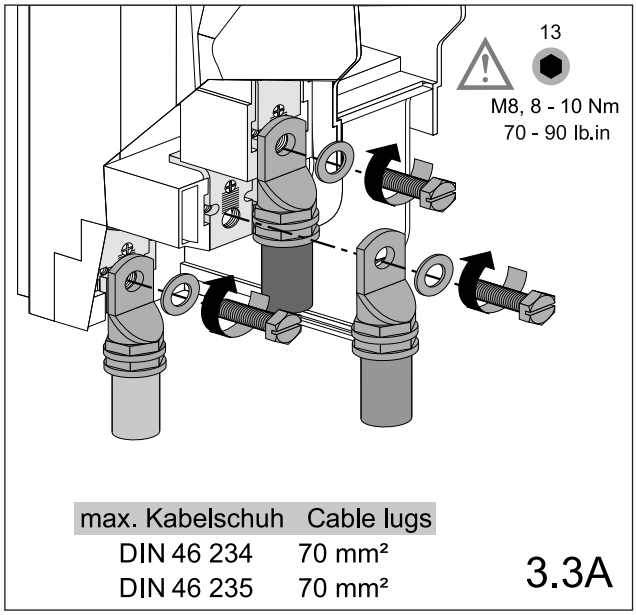

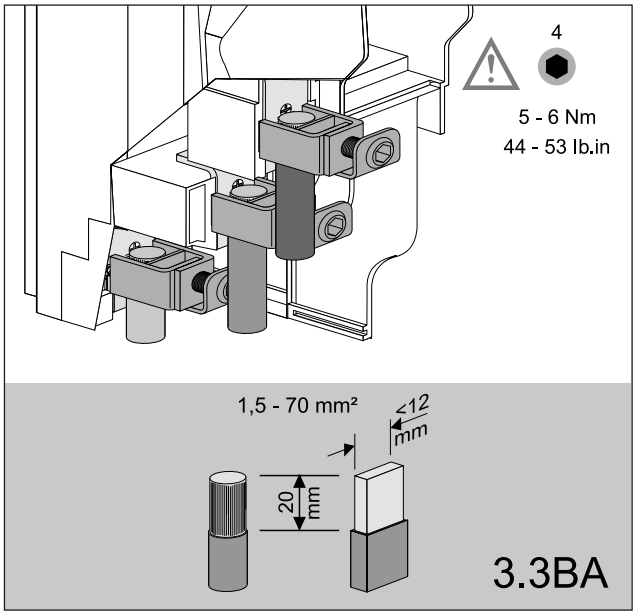

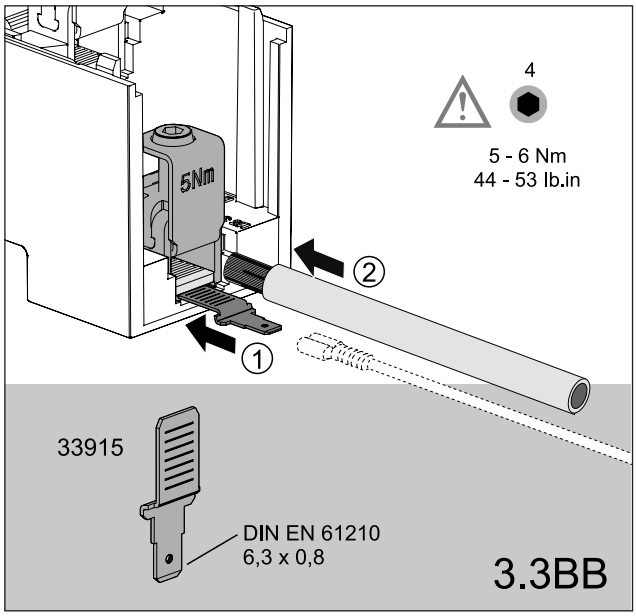

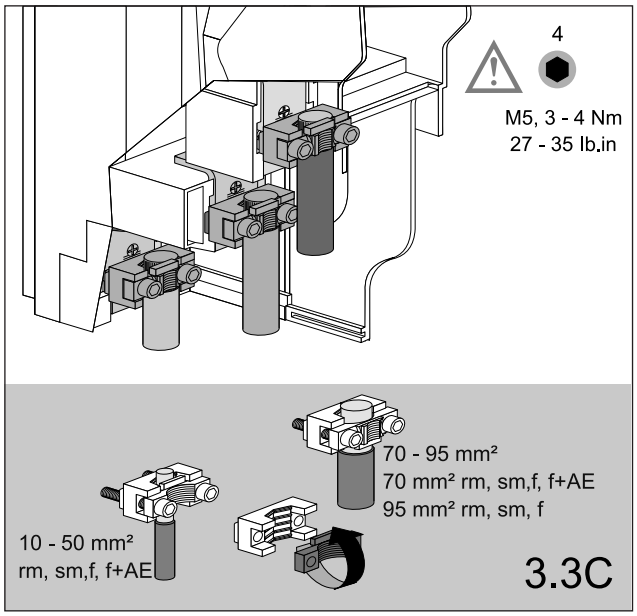

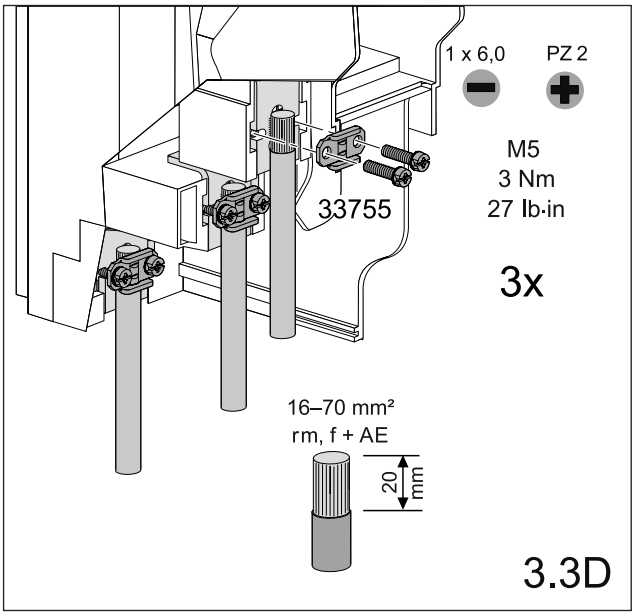

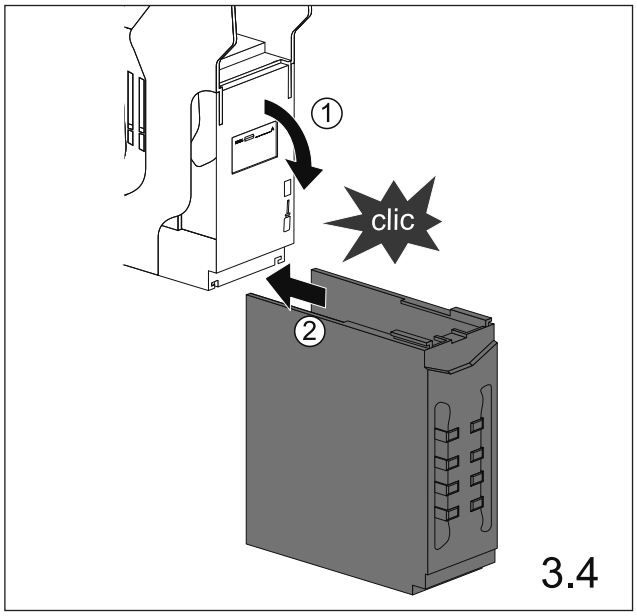

4. Anschlüsse oben **Connection up**

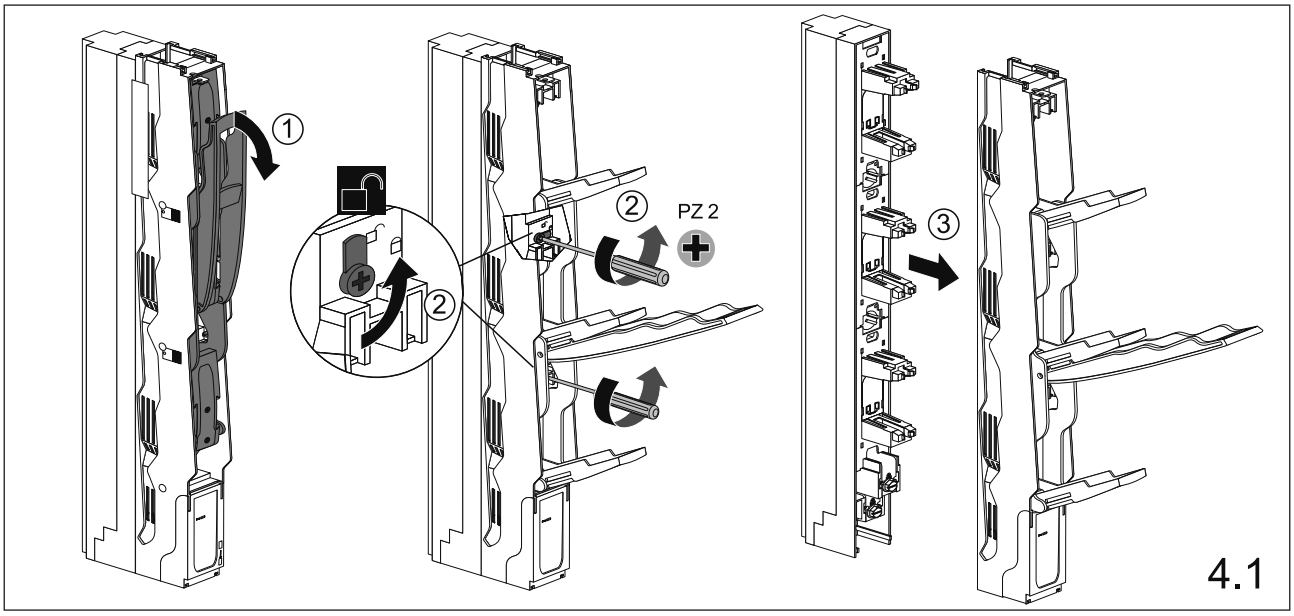

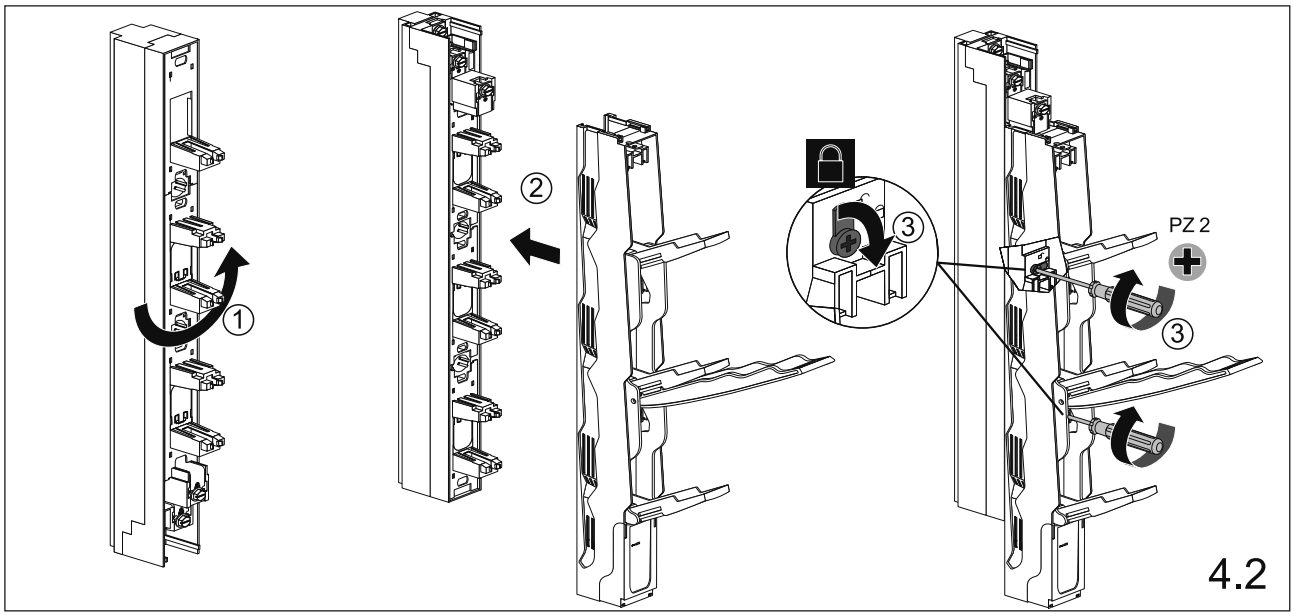

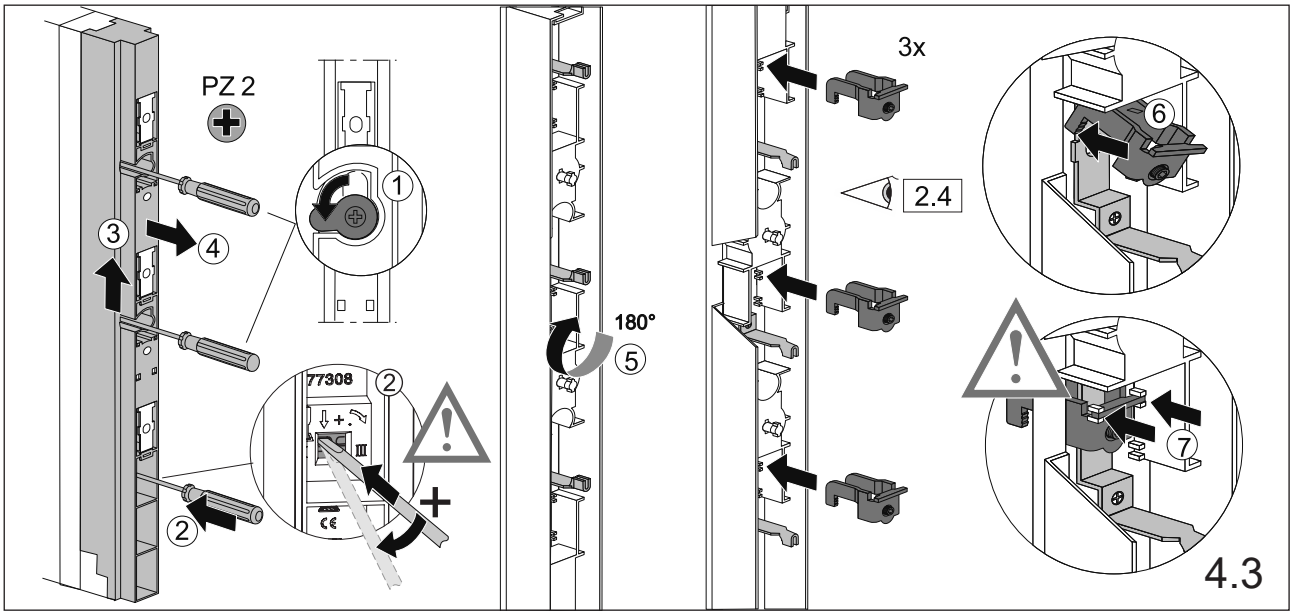

Abdeckung immer verwenden **Always use the cover**

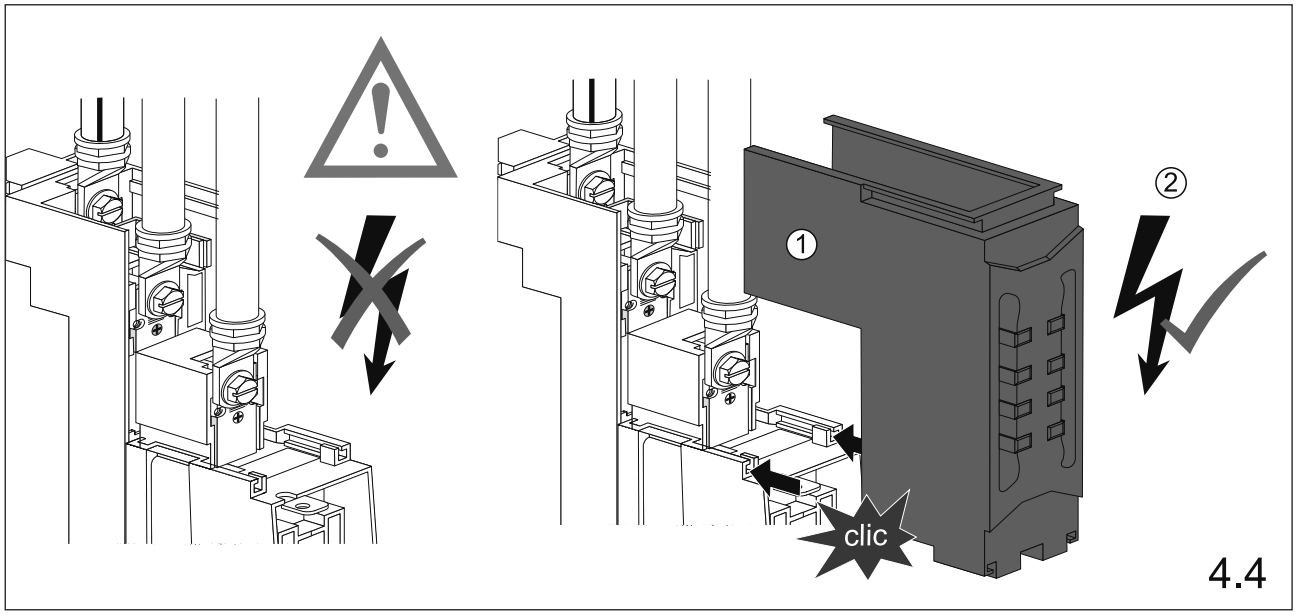

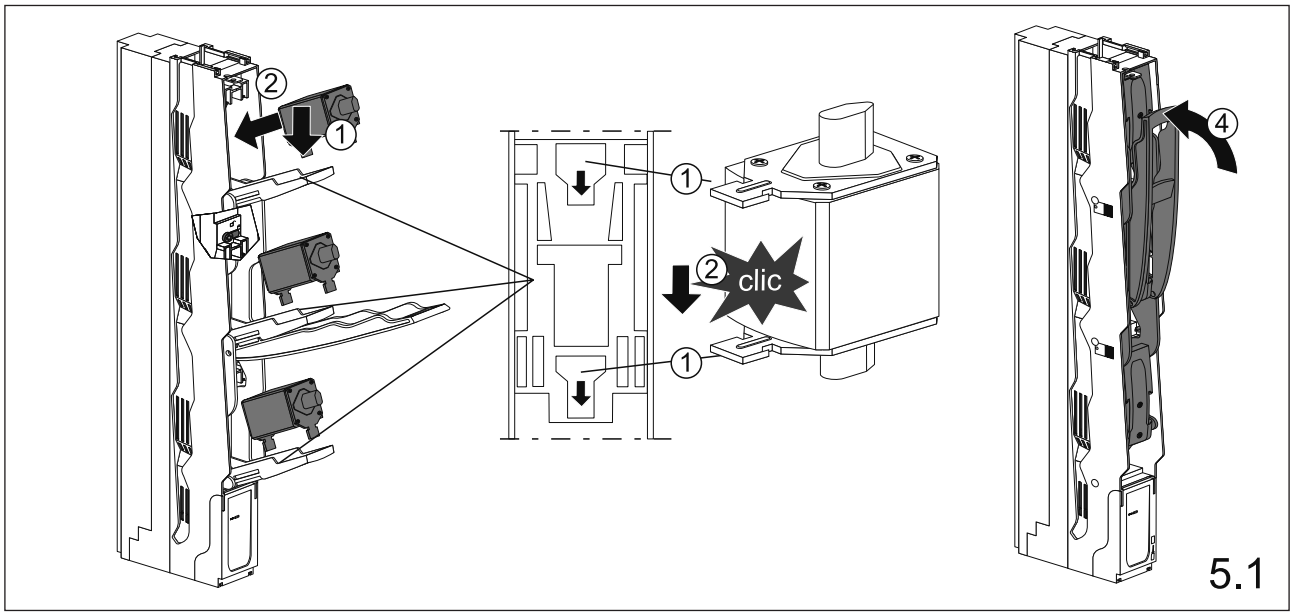

6. Abschließbarkeit Looking the fuse holder

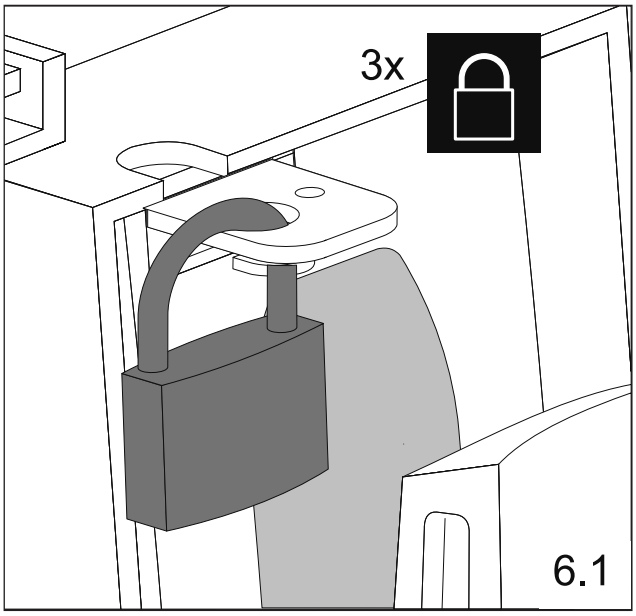

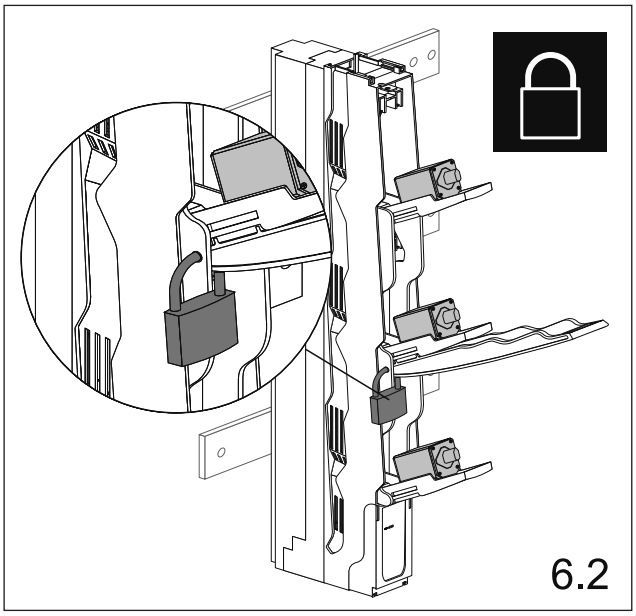

7. Plombieren Sealing

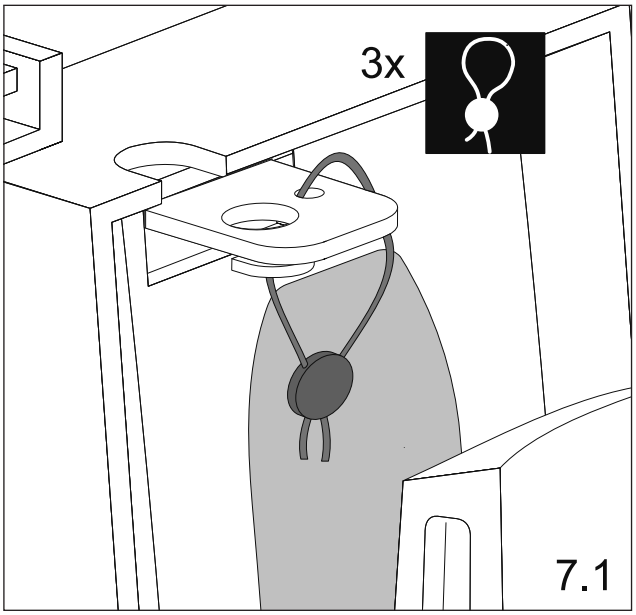

8. Spannungsprüfung Voltage test

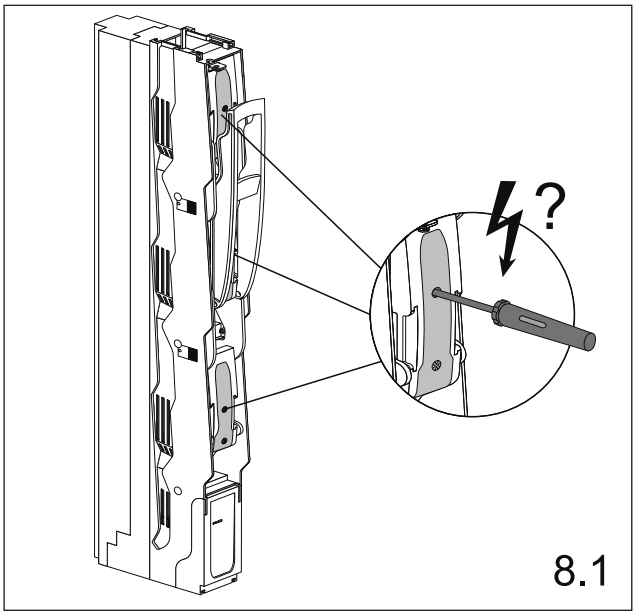

9. Zubehör - Stromwandler - Einbau und Kabelverlegung Accesories - Current transformer - assembly and cable routing

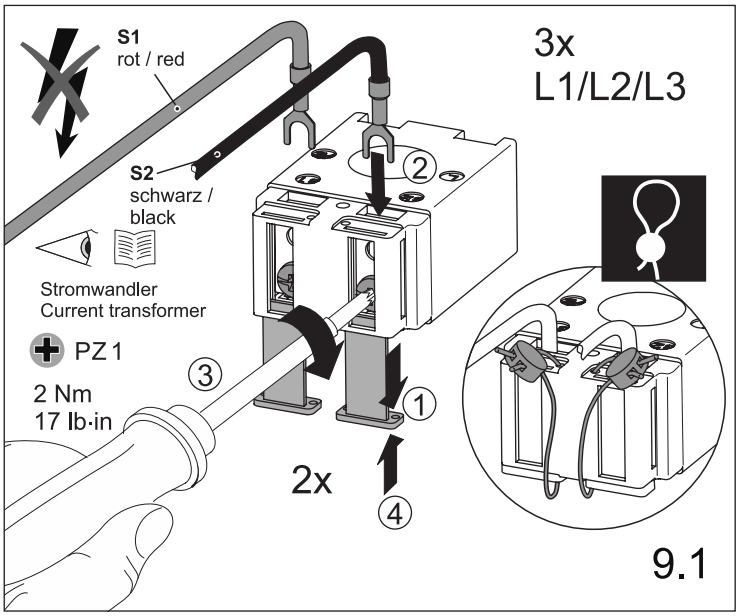

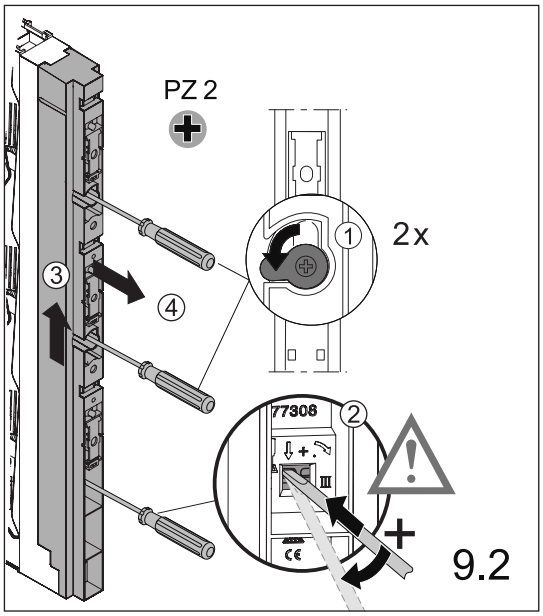

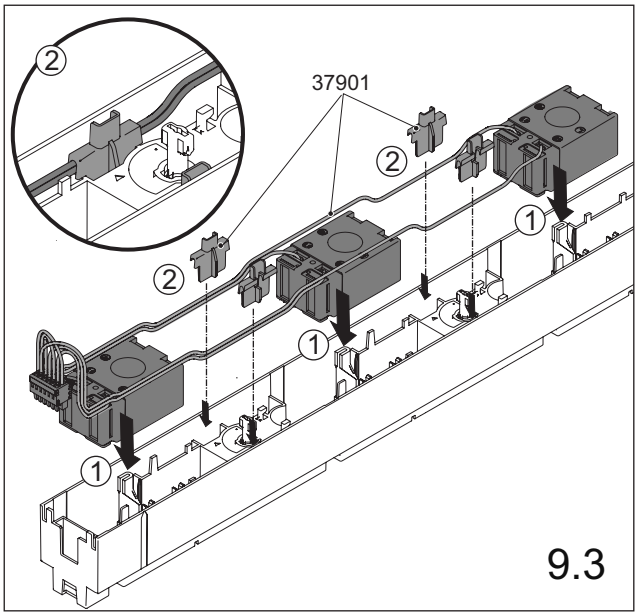

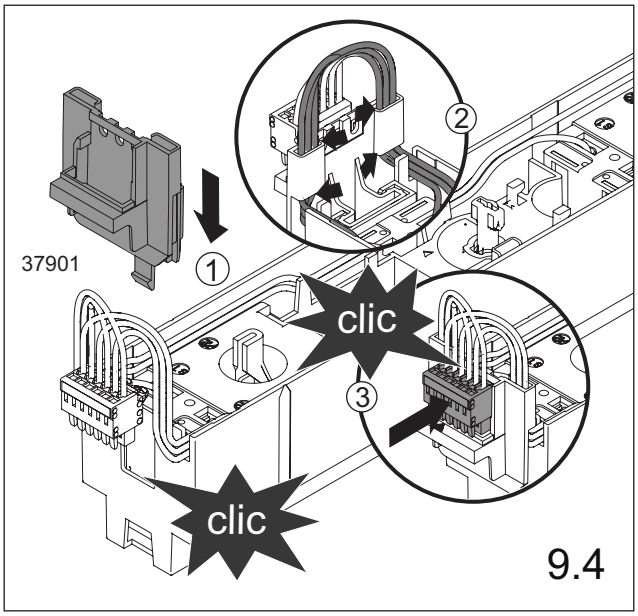

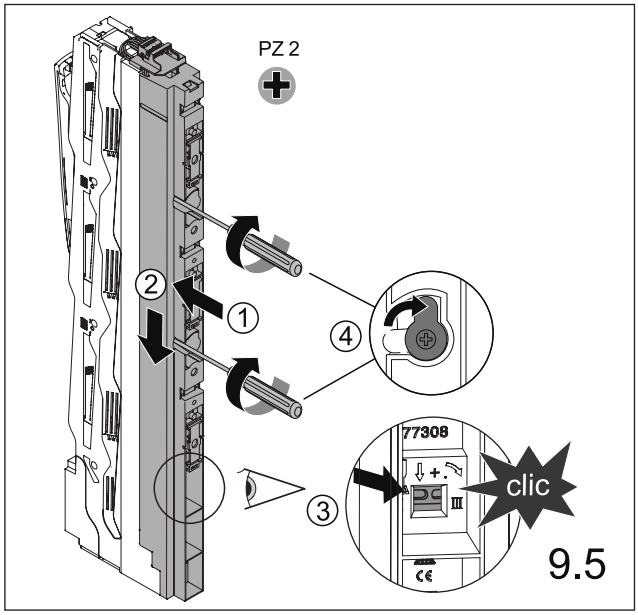

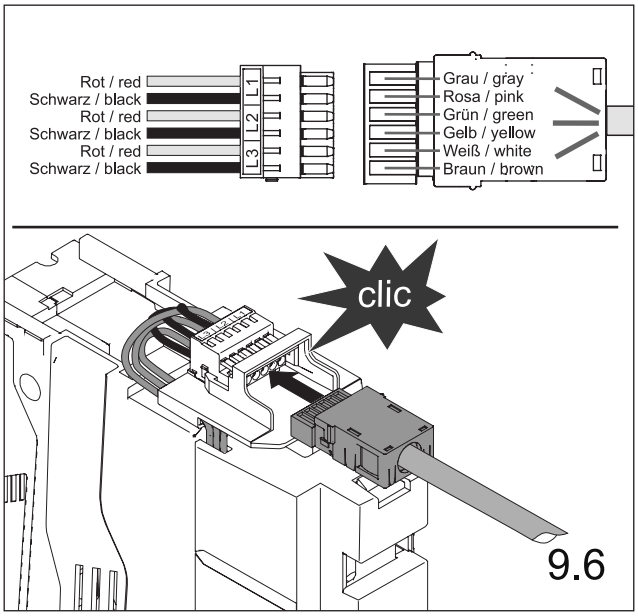

10. Abstützwinkel **Angel brackets**

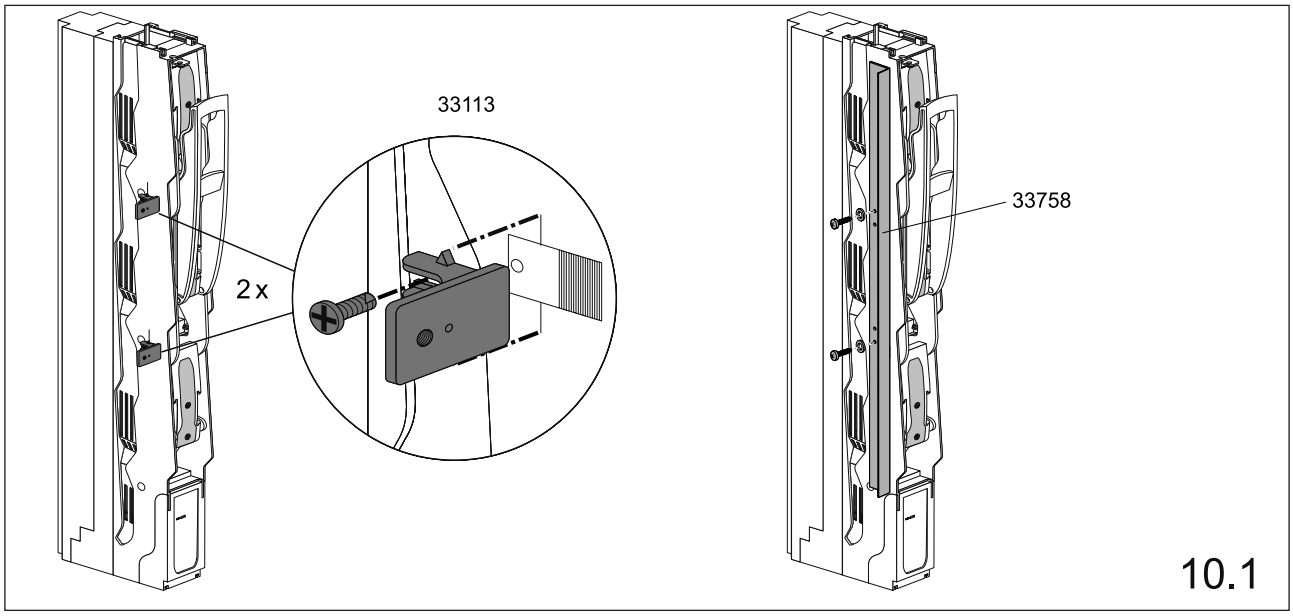

11. Meldeschalter - Einbau **Pilot switch - assembly**

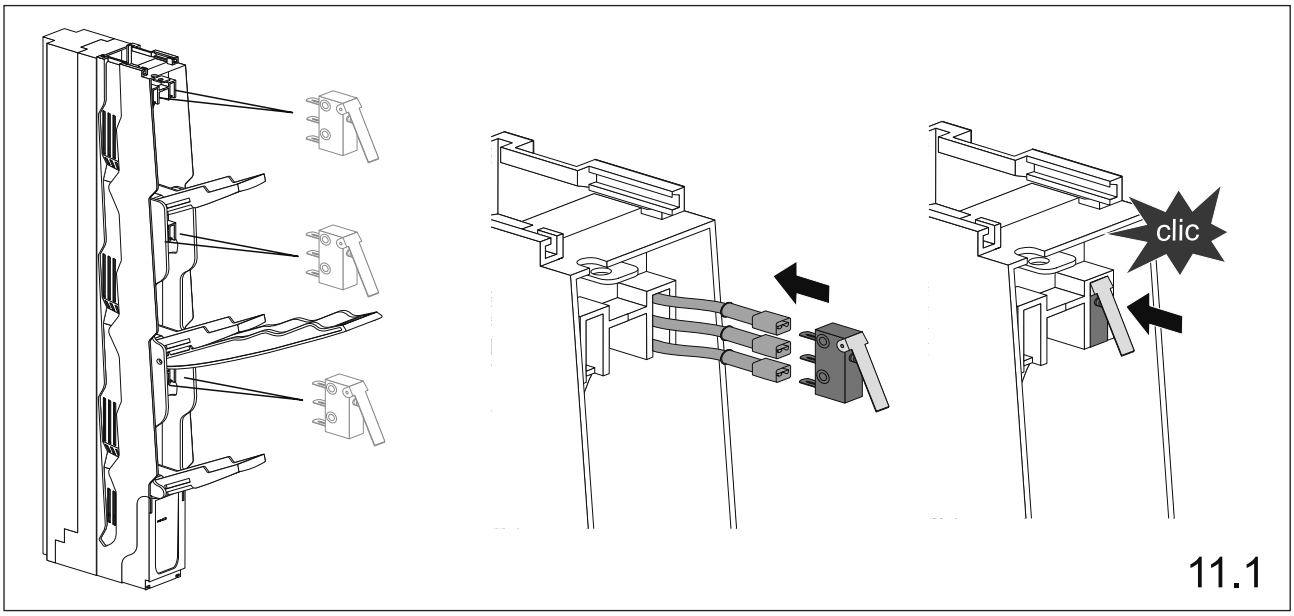

11.A Meldeschalter - Kabelverlegung innen
Pilot switch - cable routing inside

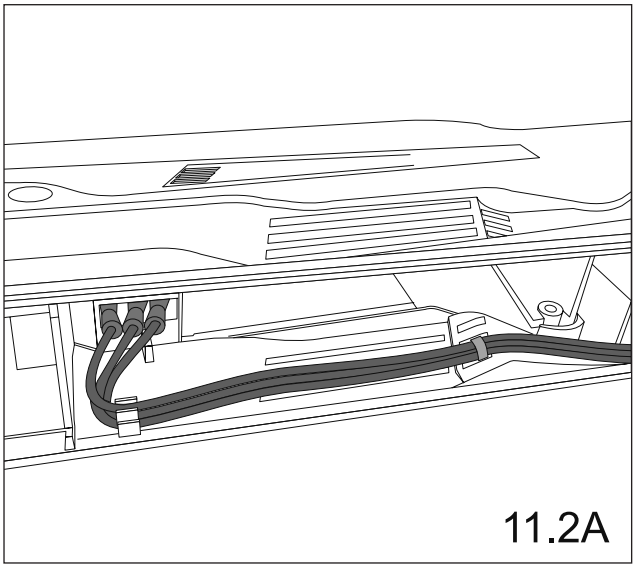

11.B Meldeschalter - Kabelverlegung außen
Pilot switch - cable routing outside

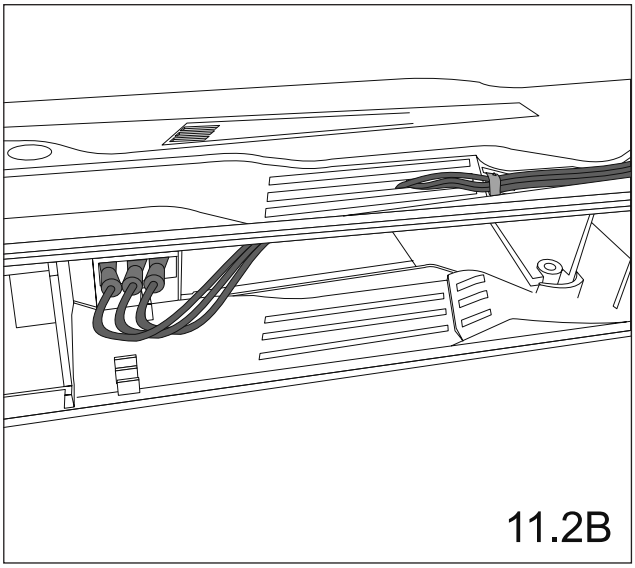

12. Doppeladapter Double adapter

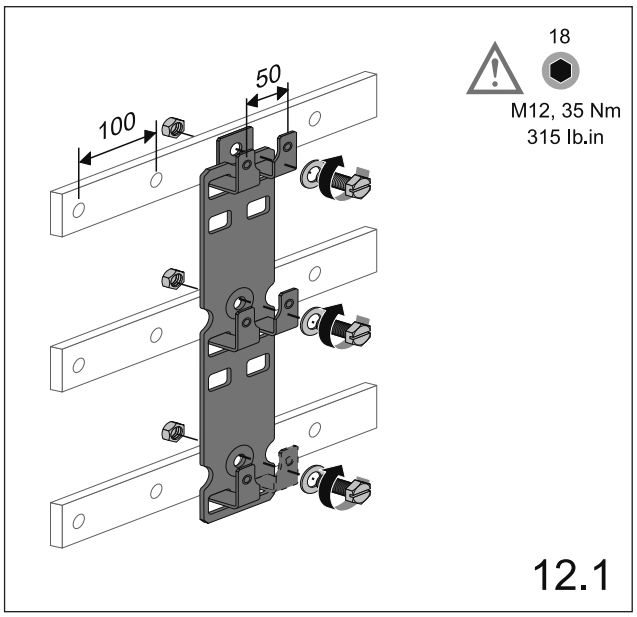

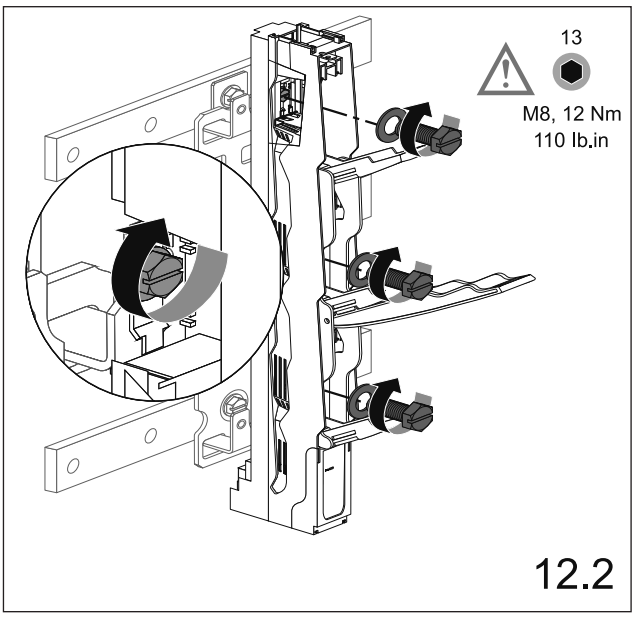

13. Stromwandler Current Transformer

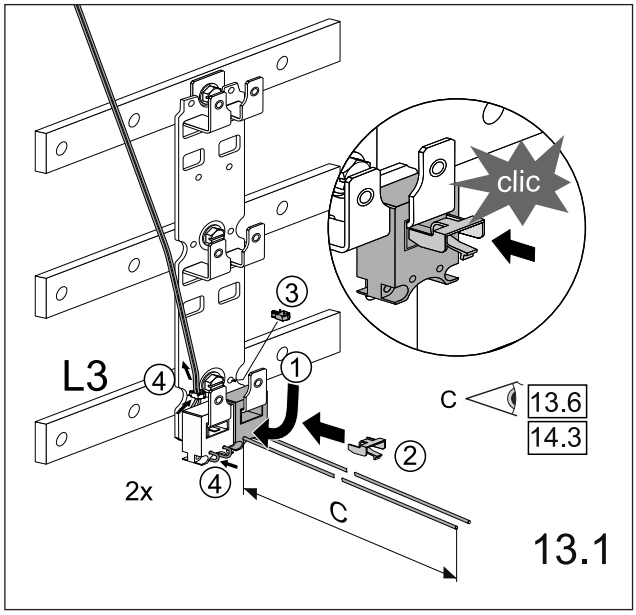

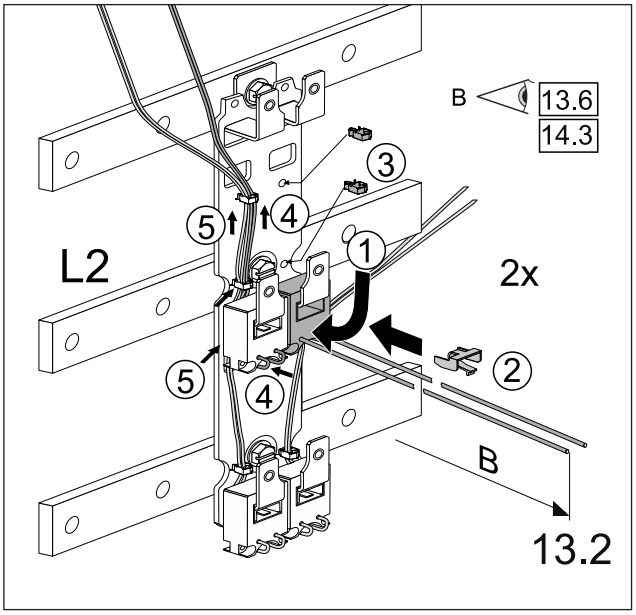

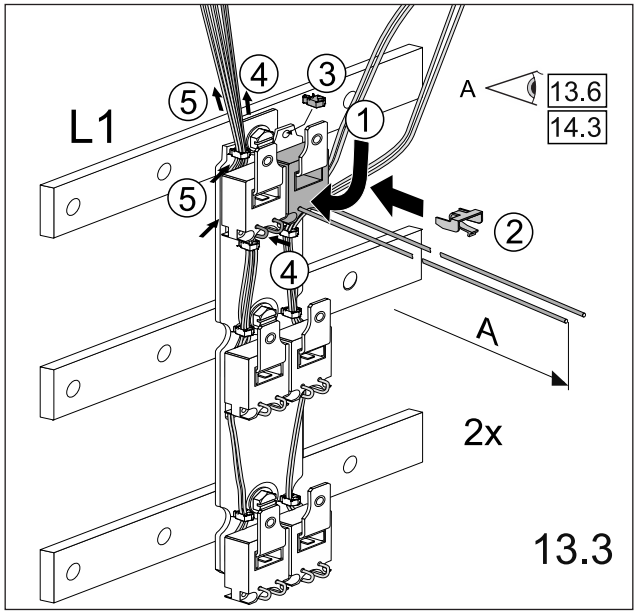

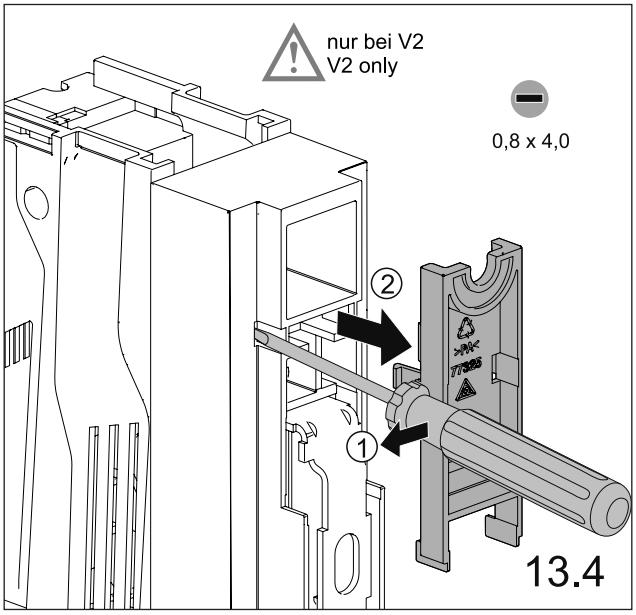

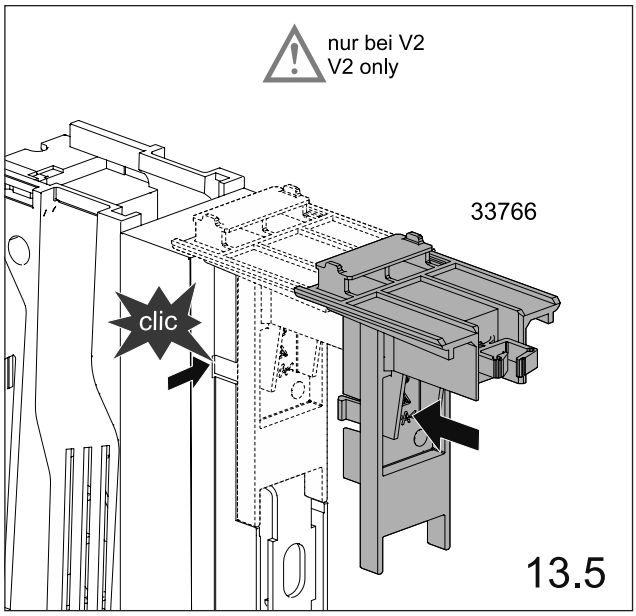

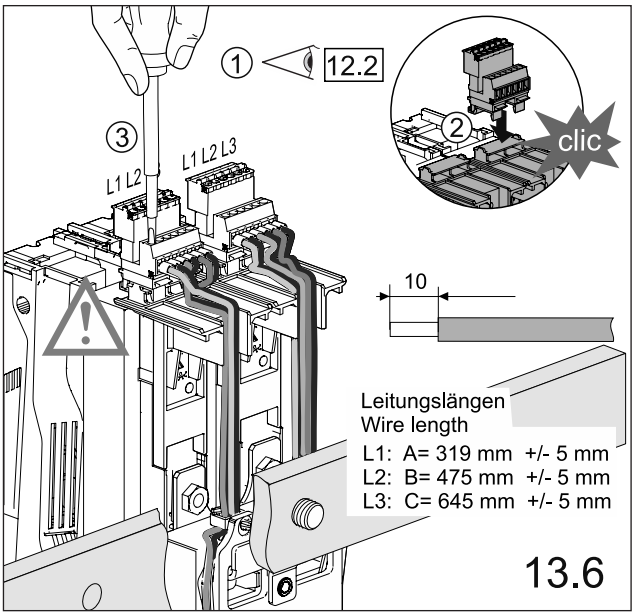

14. Stromwandler - Einbau - Version Sicherungsüberwachung **Current transformer - assembly - Version current control**

