M1:4

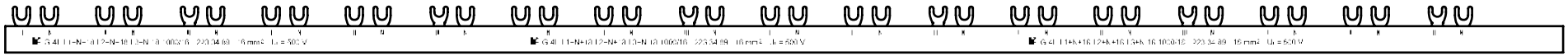

mit Druck
223.34.89

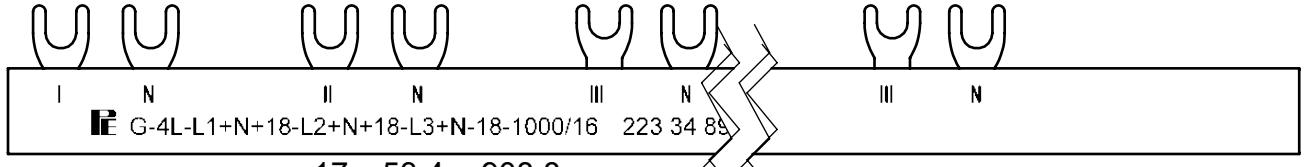

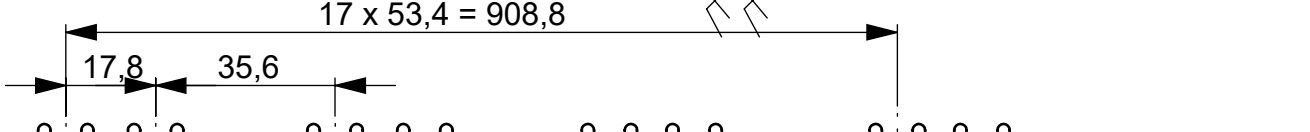

ohne Druck
221.34.89

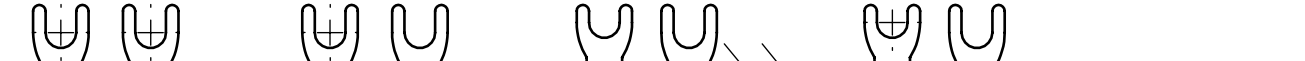

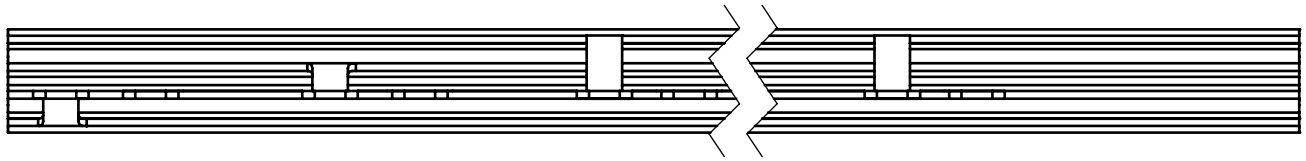

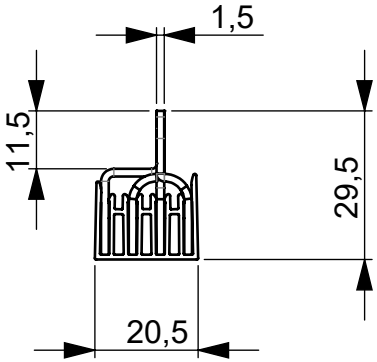

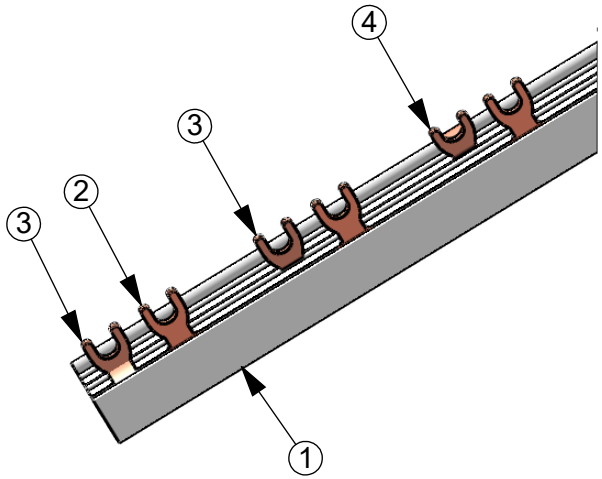

Fehlende Maße siehe CAD-Datensatz / missing dimensions see CAD dataset

Pos.	Menge	Art.-Nr.	Benennung dt.
1	1	134.74.01	Isolierprofil C4-16, 1000 mm
2	1	121.04.40	Nr.1-0/T3/M18-16
3	2	121.95.30	Nr.2-5,5/T9/M6-16
4	1	121.95.33	Nr.3-11/T9/M6-16

Ind. / Mod.	Nr. / No.	Beschreibung / Description	Datum / Date	Name / Name
II	19014	Zeichnung erstellt - Bedruckung ergänzt - 223...	10.04.19	Blanke-Düpjan
I	08006	Zeichnung erstellt	05.03.08	Bollmann

Für diese Zeichnung behalten wir uns alle Rechte vor. Jegliche Nutzung, Weitergabe oder Kopie von Teilen oder der Zeichnung als Ganzes ist ohne schriftliche Genehmigung der POLLMANN ELEKTROTECHNIK GmbH verboten.

The information contained in this drawing is the sole property of POLLMANN ELEKTROTECHNIK GmbH. Any reproduction in part or as a whole without the written permission of POLLMANN ELEKTROTECHNIK GmbH is prohibited.

Prüfmaß / Quality Feature

POLLMANN ELEKTROTECHNIK GmbH
Mittelweg 98, 59302 Oelde, Germany

Material	-	Bezeichnung / Title
Oberfläche / Finish		G-4L-L1+N+18-L2+N+18-L3+N+18-1000/16 P
Toleranzen / Tolerances	ISO 2768-1-m / DIN 16901-110	**Phasenschiene**

	Name / Name	Datum / Date
Gez. / Drawn	Blanke-Düpjan	10.04.19
Freig. / Appr.	Bollmann	10.04.19

Zeichnungs-Nr. / DWG. NO.: 221.34.89 - 223.34.89 | Ind. / REV.: I

SCALE: 1:1.5 | Gewicht /Weight: 655.39 g | Blatt / Sheet 1 von / of 1