Manual
Elma MS4202

Dansk/Norsk
Svenska
English

EAN: 5706445739004

elma instruments

Dansk - Indledning

- Universalinstrument for kalibrering og kontrol af måleværdiomformere og lignende.
- Måler eller generer strøm- og spændingssignaler.
- Analog indstilling/digital aflæsning.
- Batteridrevet eller netforsynet via netadapter.
- Produceret i henhold til CE og EMC-regulativerne.

Beskrivelse

Elma MS4202 anvendes til simulering af strøm- og spændingssignaler. Kan arbejde, som både ”**aktiv**” og ”**passiv**” simulator samt måle strøm og spænding.

Elma MS4202 kan afgive **0-22mA** eller **0-10VDC**, variabelt. Der er desuden 2 faste indstillinger for henholdsvis **2V / 4mA** eller **10V / 20mA**.
Funktionen ”**passiv**” benyttes til simulering af 2-tråds transmittere, idet instrumentet forbruger den indstillede strøm. Instrumentet kan også anvendes til måling af 0-22mA eller 0-20VDC.

MS4202 forsynes af 4 x AAA / LR03 batteri, men er desuden forsynet med stik for tilslutning af netadapter.
Hvis instrumentet ikke har været betjent i 20 minutter, går det i ”power down” funktion, hvorved strømforbruget er minimalt. Power down-funktionen er ikke aktiv, når der bruges en netadapter.
Man kan dog slå funktionen helt fra, ved at indstille det ene pot. meter på test, inden man tænder på det andet pot. meter. Et kortvarigt ”**-pd**” vises i displayet når instrumentet tænder.

Elma MS4202 har:

- 4-cifret LCD-display.
- 2 drejeomskiftere for funktions- og områdevalg.
- 1 drejeknap for områdejustering.
- Bananbøsninger, positiv og negativ.

SVENSKA - Introduktion

- Universalinstrument för övervakning och kalibrering av signalomvandlare och processdata
- Levererar eller övervakar ström- och spänningssignaler
- Analog inställning och digital display
- Drivs med batteri eller via strömförsörjning
- Tillverkad i enlighet med EMC-föreskrifterna

Beskrivning

Elma MS4202 är ett batteridrivet fältinstrument som kan användas till test och simulering av ström- och spänningssignaler inom intervallet 0-20mA och 0-10V. Kan fungera som båda "**aktiv**" och "**passiv**" simulator samt mäta ström och spänning

Elma MS4202 kan leverera 0-22mA eller 0-10VDC-variabelt. Dessutom finns 2 fasta positioner för 2V / 4mA eller 10V / 20mA. Funktionen "**passiv**" används för simulering av 2-trådssändare, och enheten förbrukar då den inställda strömmen. Dessutom kan du använda instrumentet för övervakning av 0-22mA eller 0-20VDC.

Elma MS4202 försörjs med 4 x AAA / LR03 batteri och levereras även med en kontakt för anslutning till en adapter. Om instrumentet inte har använts i 20 minuter, återgår det till läget "Power down", där strömförbrukningen är mycket låg. Avaktivera funktionen genom att ställa in en pott. mätare på **Test** innan du slår på den andra pott. mätare. En kort "**-pd**" visas i displayen när instrumentet slås på.
Elma MS4202 har:

- 4-siffrig LCD-skärm
- 2 vridbrytare för funktion och intervallval
- Potentiometer för inställning av intervall
- Anslutningar positiv – negativ

English

- Universal instrument for monitoring and calibration of signal converters and process data
- Supplies or monitors current- and voltage signals
- Analogue adjustment and digital display
- Supplied from battery or line via adaptor
- Made in accordance with the and EMC regulations

Description

The **Elma MS4202** is a battery supplied field instrument, which can be used for test and simulation of current- and voltage signals within the ranges 0-20mA and 0-10V.

The **Elma MS4202** can supply 0-22mA or 0-10VDC variable. Furthermore, there are 2 fixed positions for 2V / 4mA or 10V / 20mA.
The function "**passive**" is used for simulation of 2-wire transmitters, and the unit is then consuming the adjusted current. Furthermore, you can use the instrument for monitoring of 0-22mA or 0-20VDC.

The **Elma MS4202** is supplied from 4 x AAA / LR03, and it is also supplied with a plug for connection to an adaptor. If the instrument has not been used for 20 minutes, it returns to "power down" mode, where the current consumption is very low. This function can be avoided, if wanted.

Elma MS4202 has:
- 4-digit LCD display
- 2 rotary switches for function and range selection
- Potentiometer for range adjustment
- Connections positive - negative

Tekniske/Tekniska/Technical data

Batteritype/Batterityp/ Battery type:	4 x AAA / LR03
Strønforbrug/Strömförbrukning/Current consumption:	Passiv:<30mA / Aktiv: <90mA
Display-opløsning/ upplösning/ resolution	0,01mA/0,01V
Nøjagtighed/Noggrannhet/ Accuracy	+/- 0,2%
Drifttemperatur/Operating temp	-20°C til +50°C.
Temperatur-koefficient/coefficient:	< 0,005%/°C.
Indgangsimpedanser/	
Ingångsimpedanser/ Input impedances:	Spænding/Spänning/Voltage: >100kΩ
Strøm/current	Spændingsfald/Voltage drop <3,0V
Strøm max belastning/Current max load:	Max. 500Ω
Spænding max. belastning / Voltage max. load:	Max. 10mA @ Min. 1kΩ.

Tilslutninger:	4mm bananstik i toppen af instrumentet. Alle terminaler er beskyttet mod overspænding, forkert polaritet og kortslutninger.
Anslutningar:	4mm banankontakt överst på instrumentet. Alla terminaler är skyddade mot överspänning, fel polaritet och kortslutning.
Connections:	4mm banana plug in top of the instrument. All terminals are protected against over voltage, wrong polarity and short-circuit.

Mål & Vægt/ Mått och vikt/ Dimensions and weight:

Mål / Size:	165 x 80 x 30mm
Vægt / Weight:	250g

Tilslutninger/Anslutningar/Connections

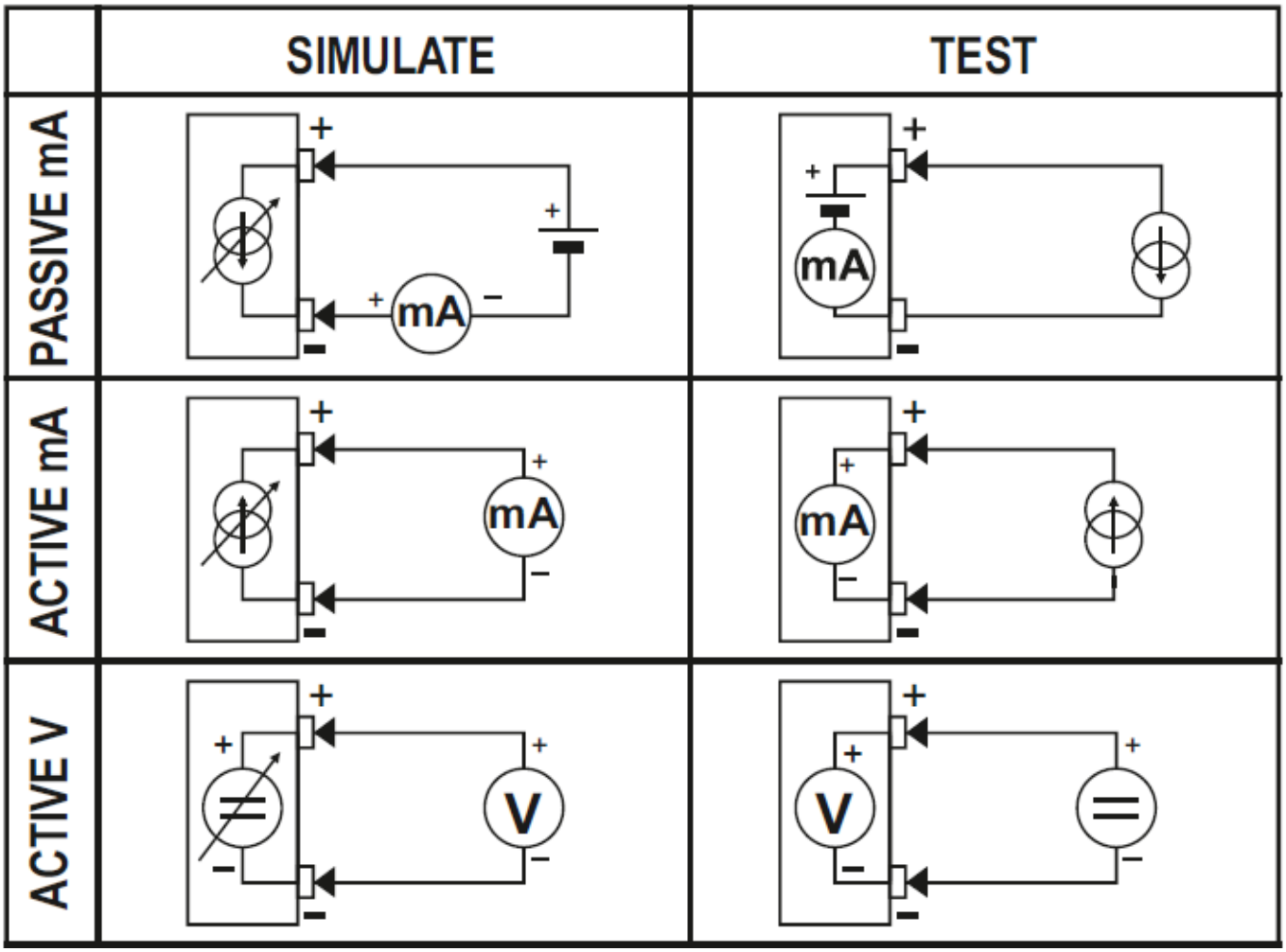

Elma Instruments A/S
Ryttermarken 2
DK-3520 Farum
T: +45 7022 1000
F: +45 7022 1001
info@elma.dk
www.elma.dk

Elma Instruments AS
Garver Ytteborgsvei 83
N-0977 Oslo
T: +47 22 10 42 70
F: +47 22 21 62 00
firma@elma-instruments.no
www.elma-instruments.no

Elma Instruments AB
Pepparvägen 27
S-123 56 Farsta
T: +46 (0)8-447 57 70
F: +46 (0)8-447 57 79
info@elma-instruments.se
www.elma-instruments.se

20240119swa