GLAMOX

AL60-Cabin and AL60-Cabin II

User manual

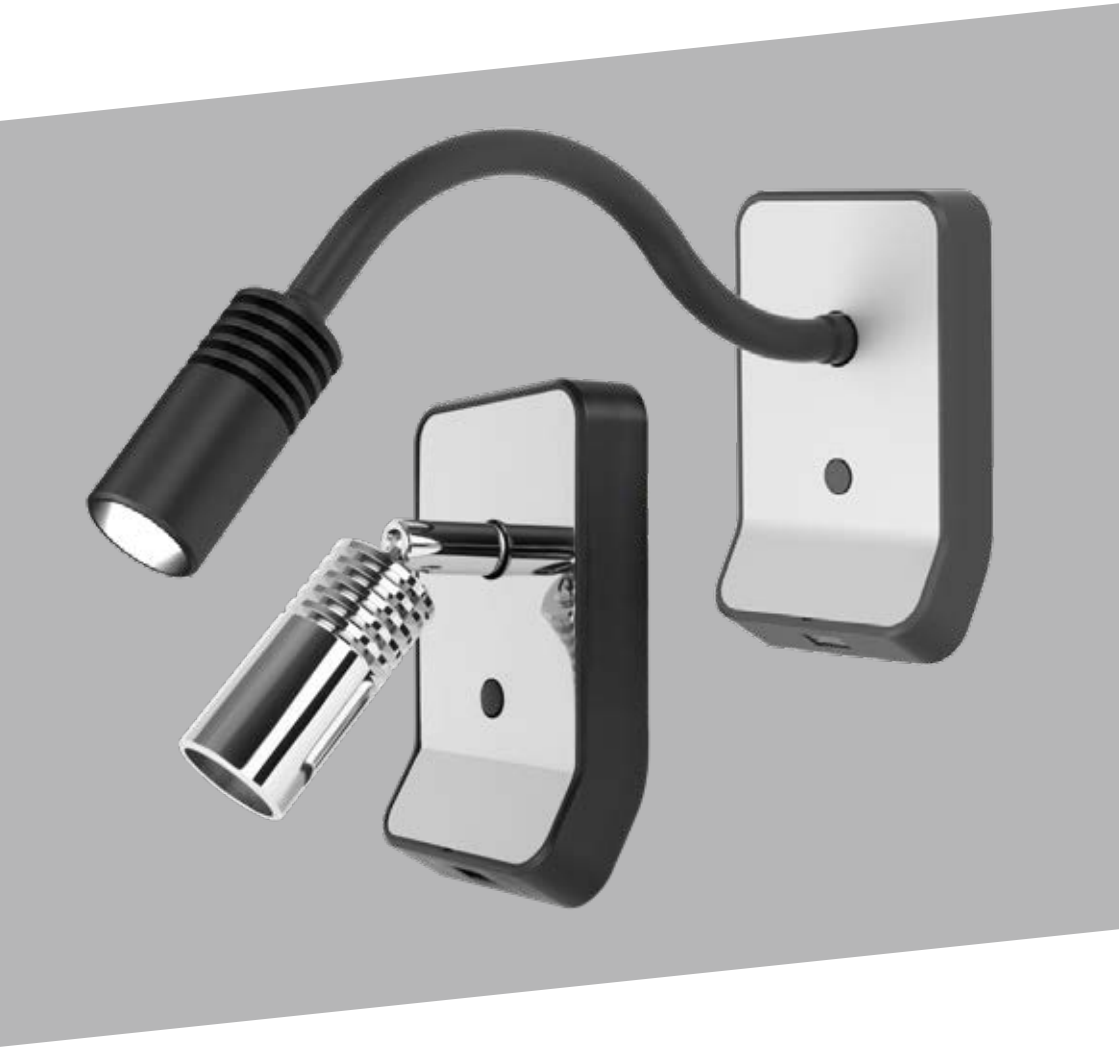



English
LED are sensitive to electrostatic discharge. Do not touch the surface of the LED module.

Norsk
LED er følsomme for statisk elektrisitet. Berør ikke overflaten på LED modulen.

Svenska
LED är känslig för elektrostatisk urladdning. Rör inte ytan på LED modulen.

Deutsch
LEDs sind empfindlich gegenüber elektrostatischer Entladung. Berühren Sie nicht die Oberfläche der LED-Module.

Suomi
LED-valonlähteet ovat herkkiä staattisille sähköpurkauksille. Älä kosketa LED-moduleja.

Eesti
Leed on tundlik elektrostaatilise laengule. Palun ära puuduta leed-moodulit.

Nederlands
LEDs zijn gevoelig voor elektrostatische ontlading. Raak het oppervlak van de LED-module niet aan.

Dansk
LED er følsomt for statisk elektricitet. Rør ikke ved overfladen på LED modulet.

Polski
Diody LED są wrażliwe na wyładowania elektrostatyczne, nie dotykaj powierzchni modułu LED.



English
For further installation and maintenance guidance, please see the document "Installation and maintenance manual" enclosed with your product or on our website.

Norsk
For ytterligere installasjons- og vedlikeholdsveiledning kan du lese dokumentet "Installation and maintenance manual" som følger med produktet, eller finnes på våre nettsider.

Svenska
För övriga installation och underhålls uppgifter, var vänlig se vårt dokument "Installation and maintenance manual" bifogat med er produkt, eller på vår hemsida.

Deutsch
Weitere Installations- und Wartungsweise finden Sie in dem Dokument "Installation and maintenance manual" zusammen mit ihrem Produkt auf unsere Webseite.

Suomi
Tarkemmat asennus- ja huolto-ohjeet löytyvät tuotteen mukana toimitetusta ohjeesta sekä internetsivuiltamme.

Eesti
Lisainformatsiooni saamiseks vaata palun "Installation and maintenance manual", mis on kaasas valgustiga ning leitav ka meie koduleheküljelt.

Nederlands
Voor verdere installatie en onderhoud, zie het document "Installation and maintenance manual" dat bij uw product is bijgesloten of kijk op onze website.

Dansk
For yderlig information om installation og vedligeholdelse, se venligst dokumenterne på vores hjemmeside på det pågældende produkt.

Polski
Dalsze wskazówki dotyczące instalacji i konserwacji znajdują się w dokumencie „Instrukcja instalacji i konserwacji" dołączonym do produktu lub na naszej stronie internetowej.



English
Do not connect to a temporary power supply source. This may damage the electronics.

Norsk
Tilslutt ikke armaturen til midlertidig byggestrøm. Dette kan skade elektronikken.

Svenska
Anslut inte armaturen till tillfällig byggström. Detta kan skada elektroniken.

Deutsch
Nicht an unsauberes Netz (Baustrom) anschliessen. Die elektronischen Bauteile können dadurch beschädigt werden.

Suomi
Älä kytke väliaikaiseen virtalähteeseen. Tämä voi vioittaa elektroniikkaa.

Eesti
Ära kasuta ajutist toiteahelat. See võib põhjustada vigastusi elektroonikale.

Nederlands
Sluit niet aan op een tijdelijke elektriciteitsvoorziening. Dit kan de elektronica beschadigen.

Dansk
Tilslut ikke armaturet til midlertidig byggestrøm. Dette kan skade elektronikken.

Polski
Nie podłączać do tymczasowego źródła zasilania. Może to uszkodzić elektronikę.



English
The light source contained in this luminaire shall only be replaced by the manufacturer or his service agent or a similar qualified person. Live parts inside – RISK OF ELECTRIC SHOCK

Norsk
Lyskilden i denne armaturen skal kun byttes av Glamox, Glamox sin serviceansvarlig eller en tilsvarende kvalifisert person. Strømførende deler på innsiden– FARE FOR ELEKTRISK STØT

Svenska
Ljuskällan i denna armatur får endast bytas ut i Glamox fabriker, av Glamox servicetekniker eller motsvarande kvalificerad personal. Strömförande delar på insidan- RISK FÖR ELSTÖTAR

Deutsch
Die enthaltene Lichtquelle in dieser Leuchte darf nur durch den Hersteller, seinen Kundendienst oder eine ähnlich qualifizierte Person ersetzt werden. Stromführende Teile im Innern – GEFAHR EINES ELEKTRISCHEN SCHLAGS

Suomi
Tämän valaisimen valonlähteen saa vaihtaa ainoastaan valaisimen valmistaja, valtuutettu huoltoliike tai vastaava pätevöity henkilö. Jännitteisiä osia – SÄHKÖISKUVAARA

Eesti
Selle valgusti valgusallikat võib asendada ainult tootja, tema lepinguline hooldusparter või sarnane kvalifitseeritud personal. Sisaldab pingestatud komponente – ELEKTRILÖÖGI OHT

Nederlands
De lichtbron in dit armatuur mag alleen vervangen worden door de fabrikant, zijn servicedienst of een soortgelijk gekwalificeerd persoon. Stroomvoerende delen binnenin – GEVAAR VAN ELEKTRISCHE SCHOK

Dansk
Lyskilden i dette armatur må kun udskiftes af Glamox, Glamox servicepartner eller tilsvarende kvalificeret person. Invendige strømførende dele – FARE FOR ELEKTRISK STØD

Polski
Źródło światła w tej oprawie może zostać wymienione wyłącznie przez producenta, jego przedstawiciela serwisowego lub inną wykwalifikowaną osobę. Wewnątrz znajdują się części pod napięciem – RYZYKO PORAŻENIA PRĄDEM

AL60-Cabin

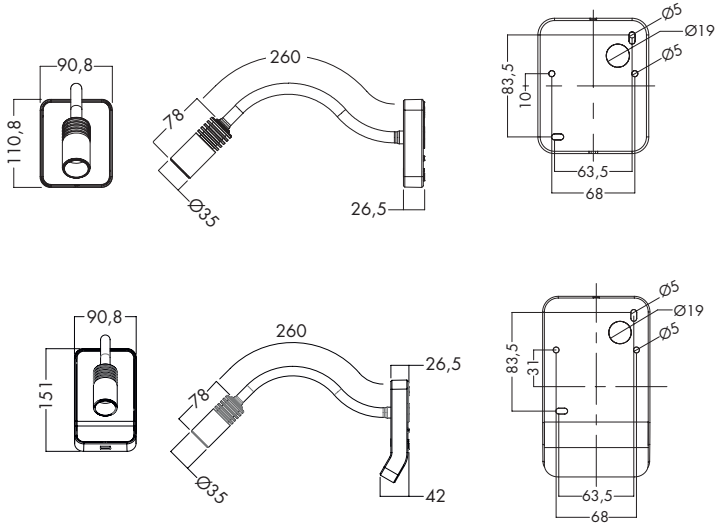

AL60-Cabin II

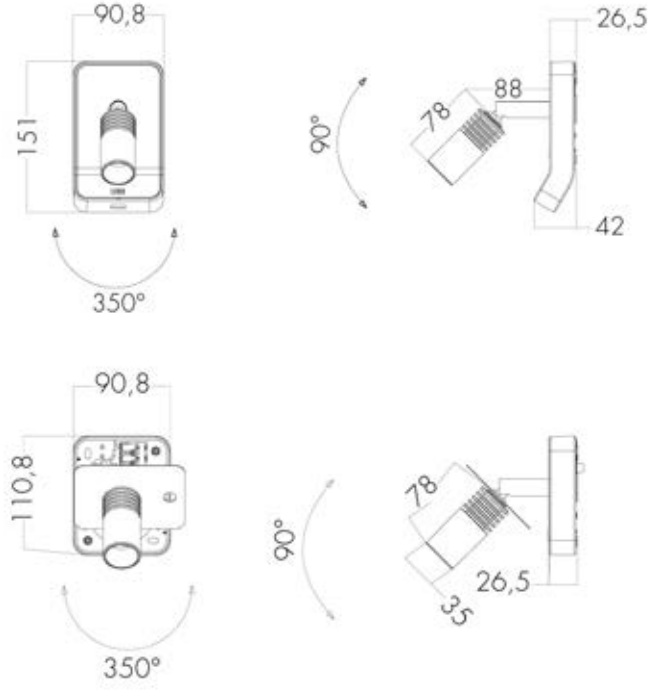

AL60-Cabin and Cabin II – mounting

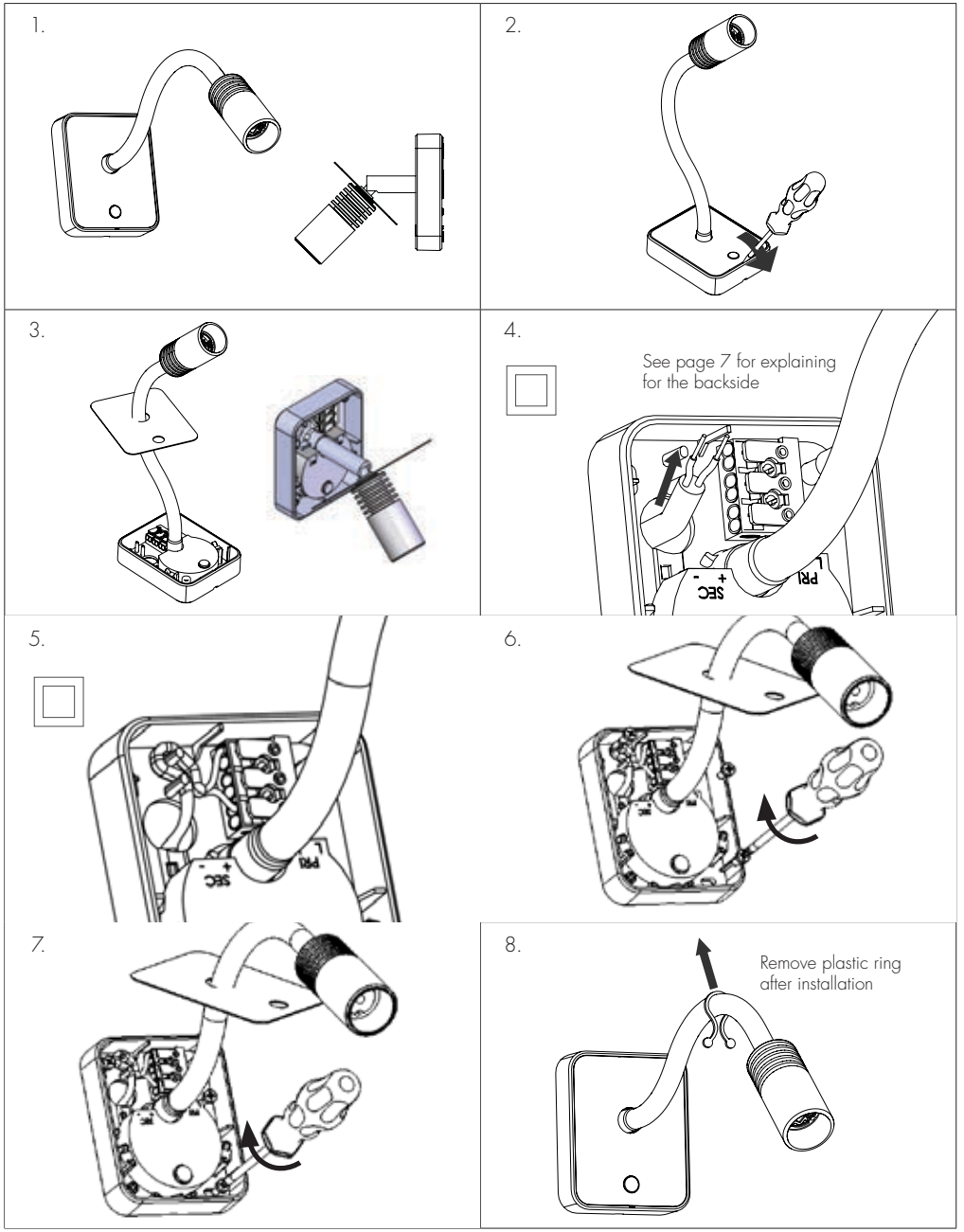

For Cabin II turn the lid sideways to get better access to wall box, se the illustration on page 4.

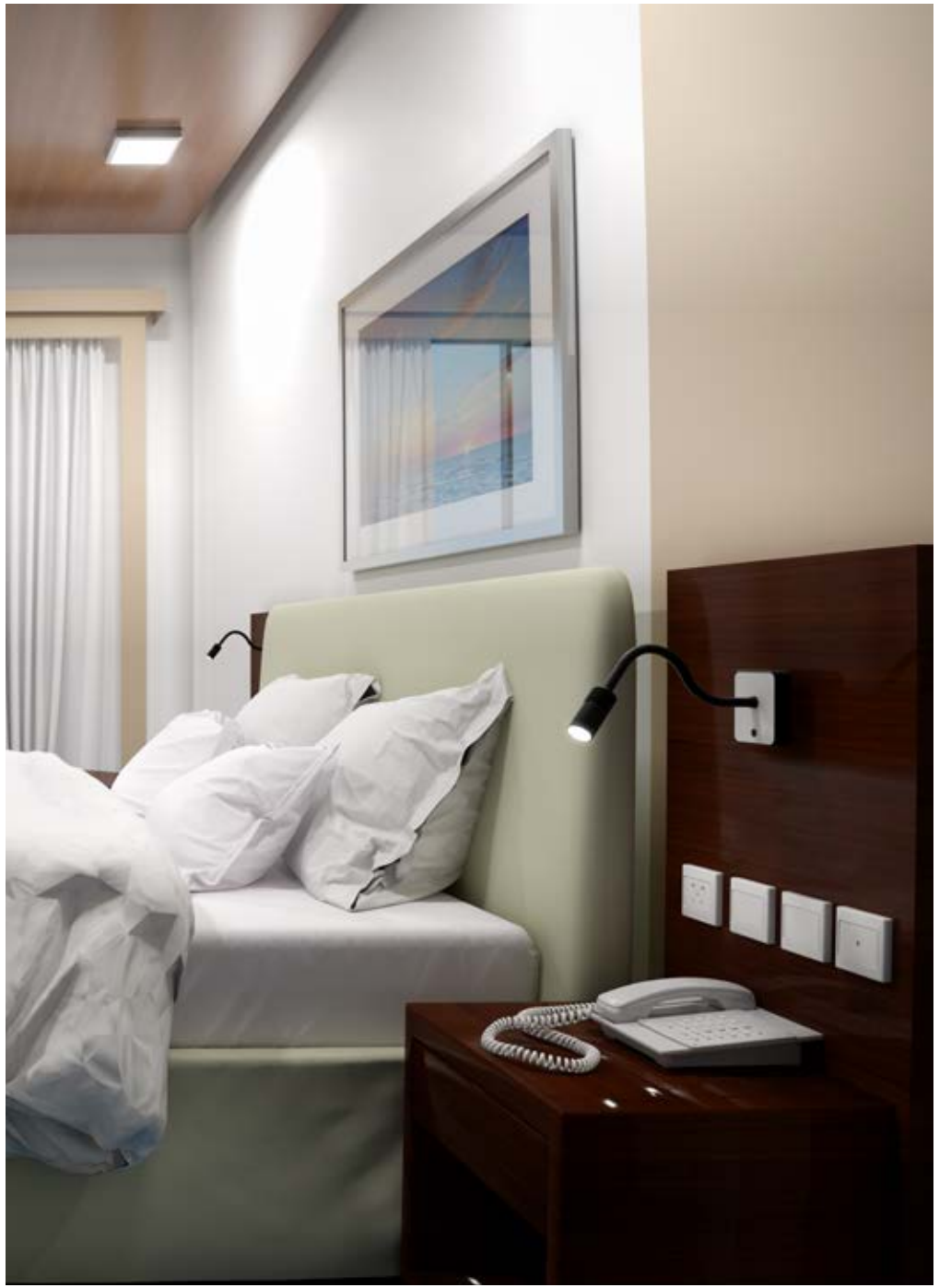

AL60-Cabin II

For Cabin II turn the lid sideways to get better access to wall box









Cable entre for Cabin II

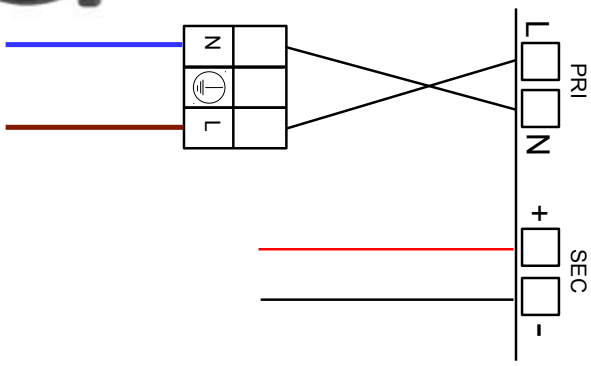

GLAMOX

© Glamox April 2021

Please visit our web site for contact information
www.glamox.com

Please refer to our website
for information about
our 5-year warranty.