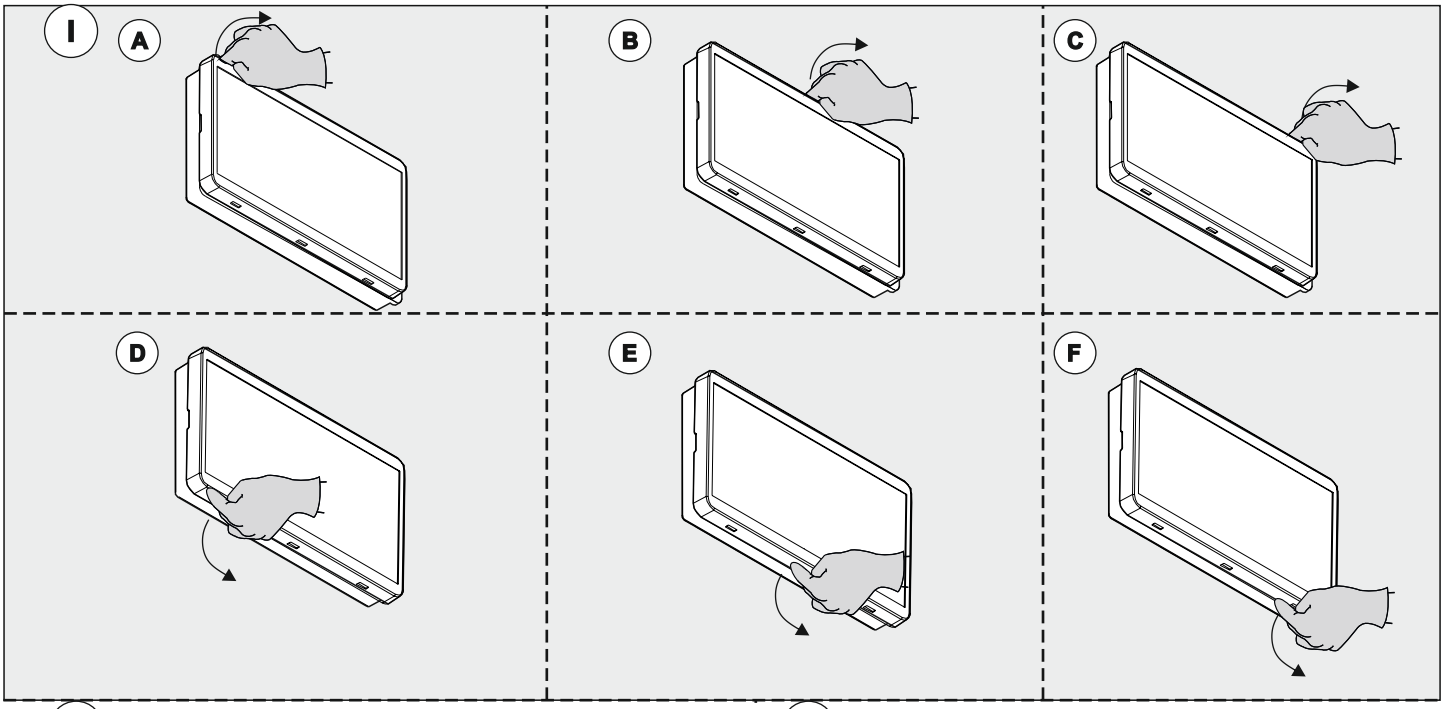

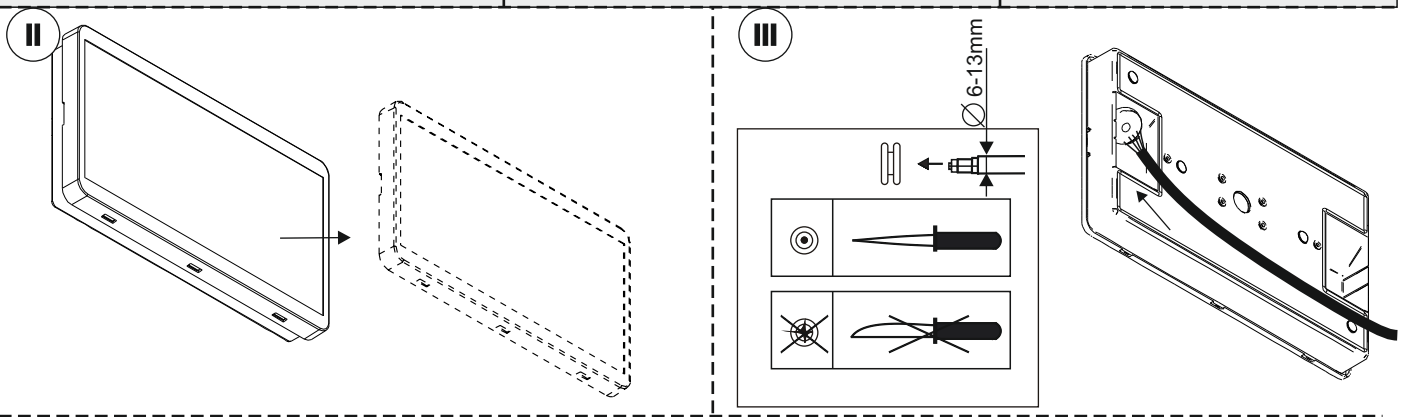

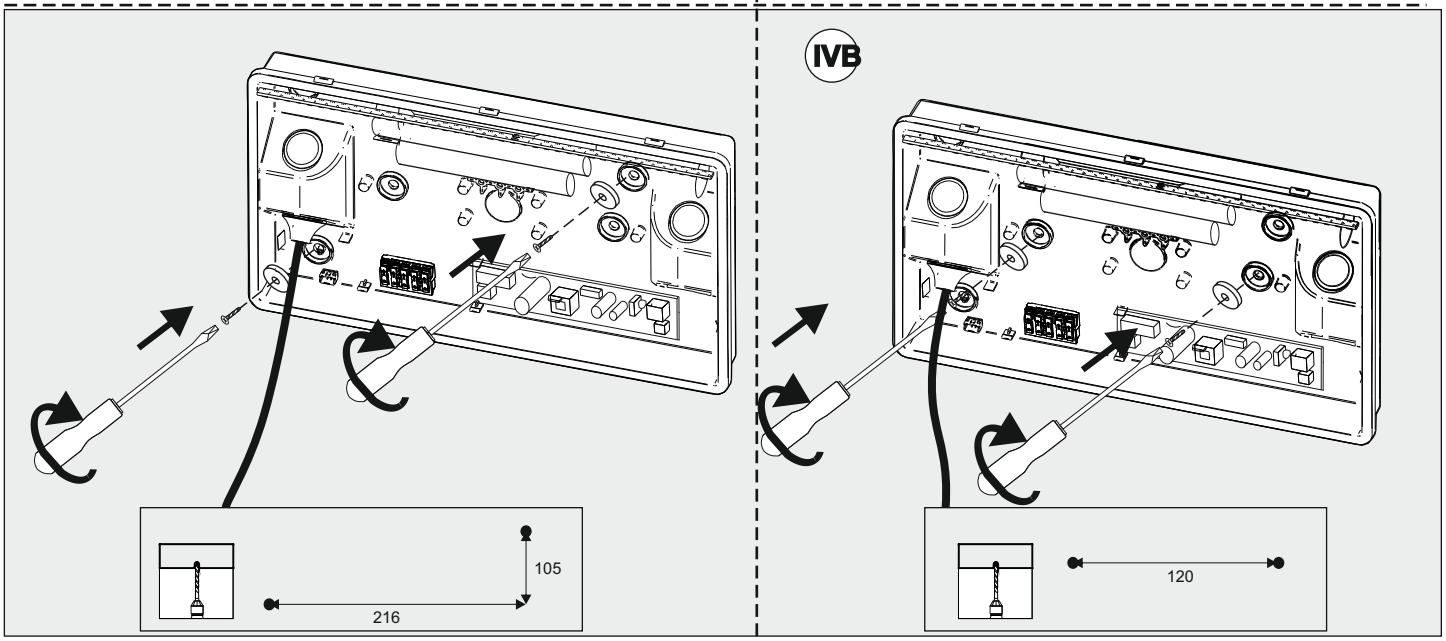

Źródło światła zastosowane w tej oprawie oświetleniowej powinno być wymieniane wyłącznie przez producenta lub jego przedstawiciela serwisowego lub podobnie wykwalifikowaną osobę.
The light source contained in this luminaire shall only be replaced by manufacturer or his service agent or a similiar qualified person.

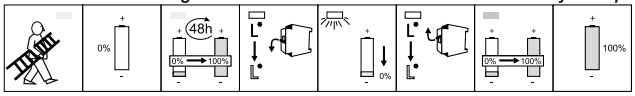

Akumulatory umieszczone w oprawie oświetleniowej są wymienialne.
The battery contained in this luminaire are replaceable.

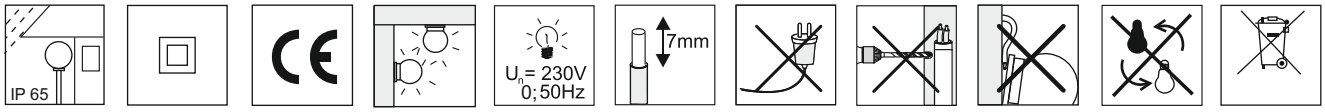

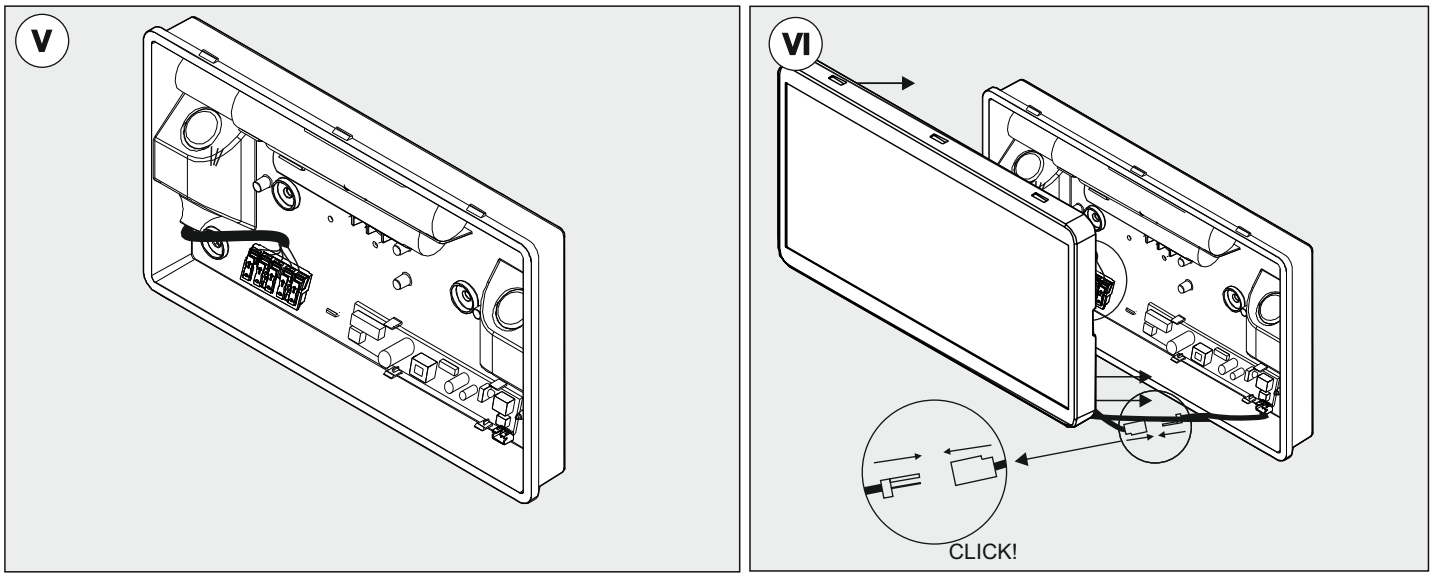

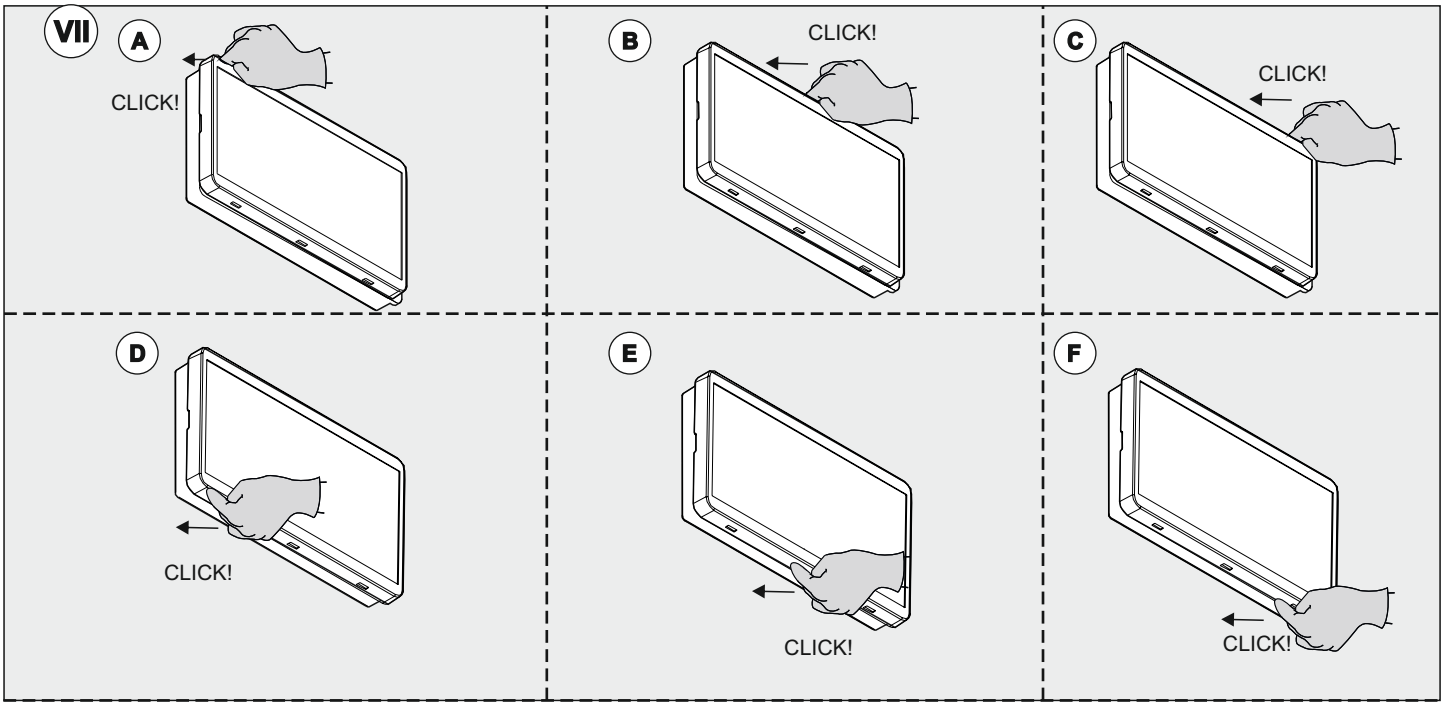

Źródło światła zastosowane w tej oprawie oświetleniowej powinno być wymieniane wyłącznie przez producenta lub jego przedstawiciela serwisowego lub podobnie wykwalifikowaną osobę.
The light source contained in this luminaire shall only be replaced by manufacturer or his service agent or a similiar qualified person.

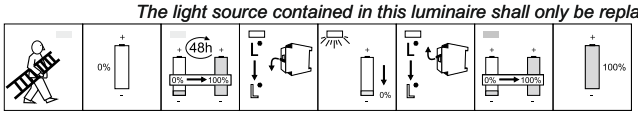

Akumulatory umieszczone w oprawie oświetleniowej są wymienialne.
The battery contained in this luminaire are replaceable.

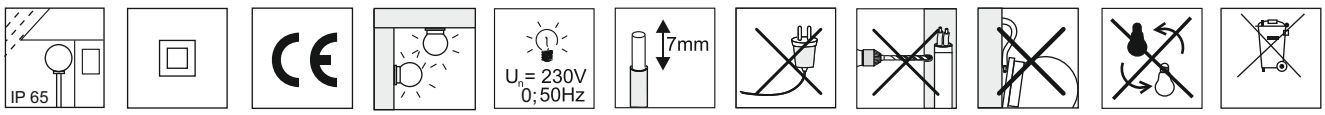

V.2082001A

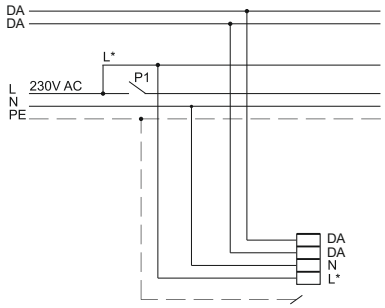

SYSTEM	MODE
CTI2 3x64	TA (NM)
CTI2 DALI	TA (NM)

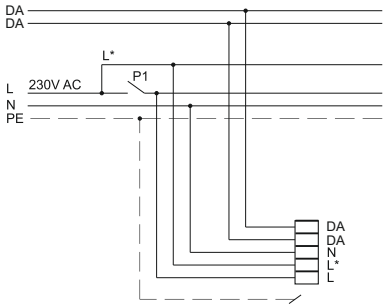

SYSTEM	MODE
CTI2 3x64	TC on/off(switch M)
CTI2 DALI	TC on/off(switch M)

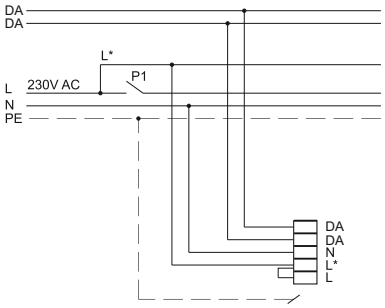

SYSTEM	MODE
CTI2 3x64	TC (M)
CTI2 DALI	TC (M)

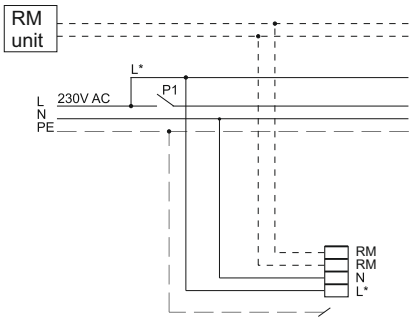

SYSTEM	MODE
ATI	TA (NM)

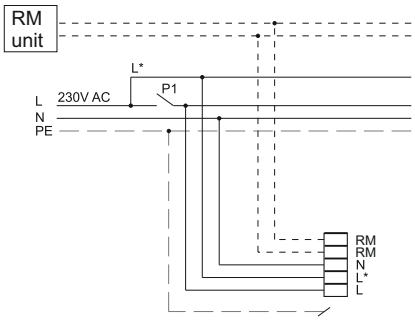

SYSTEM	MODE
ATI	TC on/off(switch M)

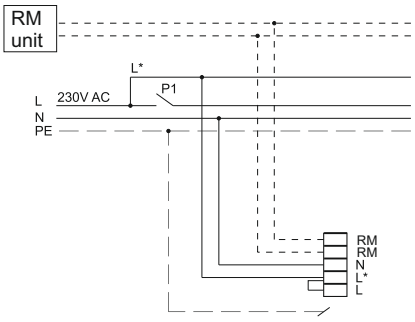

SYSTEM	MODE
ATI	TC (M)

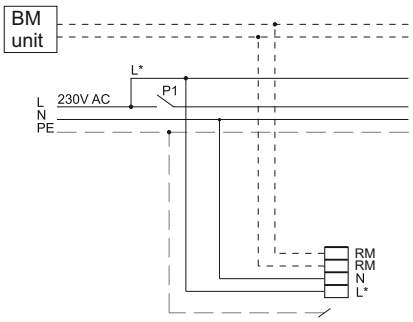

SYSTEM	MODE
STI	TA (NM)

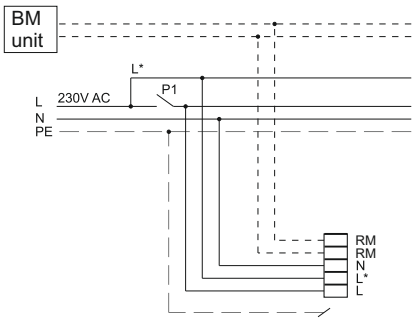

SYSTEM	MODE
STI	TC on/off(switch M)

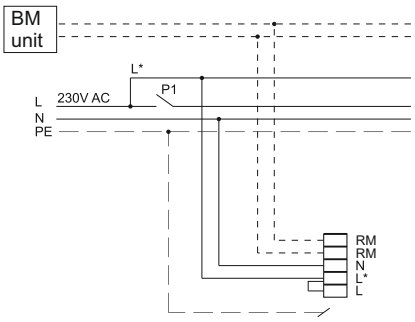

SYSTEM	MODE
STI	TC (M)

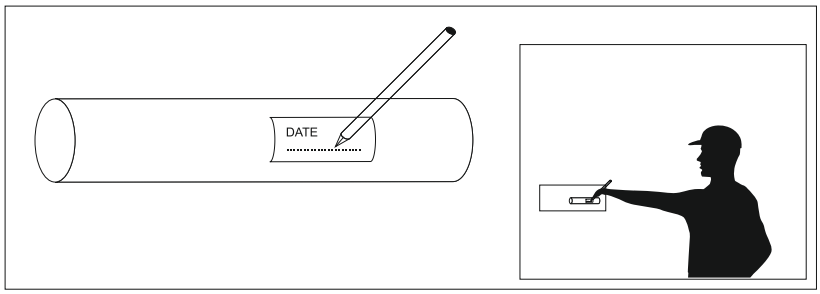

P1 - wyłącznik oświetlenia podstawowego
General lighting switch

— — — — dla opraw w I klasie (for Luminaires in Safety Class I)
- - - - - - opcjonalnie (optional)