Glamox C25-R G2

User manual





English
LED are sensitive to electrostatic discharge. Do not touch the surface of the LED module.

Norsk
LED er følsomme for statisk elektrisitet. Berør ikke overflaten på LED modulen.

Svenska
LED är känslig för elektrostatisk urladdning. Rör inte ytan på LED modulen.

Deutsch
LEDs sind empfindlich gegenüber elektrostatischer Entladung. Berühren Sie nicht die Oberfläche der LED-Module.

Suomi
LED-valonlähteet ovat herkkiä staattisille sähköpurkauksille. Älä kosketa LED-moduleja.

Eesti
Leed on tundlik elektrostaatilise laengule. Palun ära puuduta leed-moodulit.

Nederlands
LEDs zijn gevoelig voor elektrostatische ontlading. Raak het oppervlak van de LED-module niet aan.

Dansk
LED er følsomt for statisk elektricitet. Rør ikke ved overfladen på LED modulet.

Polski
Diody LED są wrażliwe na wyładowania elektrostatyczne, nie dotykaj powierzchni modułu LED.



English
For further installation and maintenance guidance, please see the document "Installation and maintenance manual" enclosed with your product or on our website.

Norsk
For ytterligere installasjons- og vedlikeholdsveiledning kan du lese dokumentet "Installation and maintenance manual" som følger med produktet, eller finnes på våre nettsider.

Svenska
För övriga installation och underhålls uppgifter, var vänlig se vårt dokument "Installation and maintenance manual" bifogat med er produkt, eller på vår hemsida.

Deutsch
Weitere Installations- und Wartungsweise finden Sie in dem Dokument "Installation and maintenance manual" zusammen mit ihrem Produkt auf unsere Webseite.

Suomi
Tarkemmat asennus- ja huolto-ohjeet löytyvät tuotteen mukana toimitetusta ohjeesta sekä internetsivuiltamme.

Eesti
Lisainformatsiooni saamiseks vaata palun "Installation and maintenance manual", mis on kaasas valgustiga ning leitav ka meie koduleheküljelt.

Nederlands
Voor verdere installatie en onderhoud, zie het document "Installation and maintenance manual" dat bij uw product is bijgesloten of kijk op onze website.

Dansk
For yderlig information om installation og vedligeholdelse, se venligst dokumenterne på vores hjemmeside på det pågældende produkt.

Polski
Dalsze wskazówki dotyczące instalacji i konserwacji znajdują się w dokumencie „Instrukcja instalacji i konserwacji" dołączonym do produktu lub na naszej stronie internetowej.



English
Do not connect to a temporary power supply source. This may damage the electronics.

Norsk
Tilslutt ikke armaturen til midlertidig byggestrøm. Dette kan skade elektronikken.

Svenska
Anslut inte armaturen till tillfällig byggström. Detta kan skada elektroniken.

Deutsch
Nicht an unsauberes Netz (Baustrom) anschliessen. Die elektronischen Bauteile können dadurch beschädigt werden.

Suomi
Älä kytke väliaikaiseen virtalähteeseen. Tämä voi vioittaa elektroniikkaa.

Eesti
Ära kasuta ajutist toiteahelat. See võib põhjustada vigastusi elektroonikale.

Nederlands
Sluit niet aan op een tijdelijke elektriciteitsvoorziening. Dit kan de elektronica beschadigen.

Dansk
Tilslut ikke armaturet til midlertidig byggestrøm. Dette kan skade elektronikken.

Polski
Nie podłączać do tymczasowego źródła zasilania. Może to uszkodzić elektronikę.

Glamox C25-R G2 - Recessed mounting /Einlege - Montage

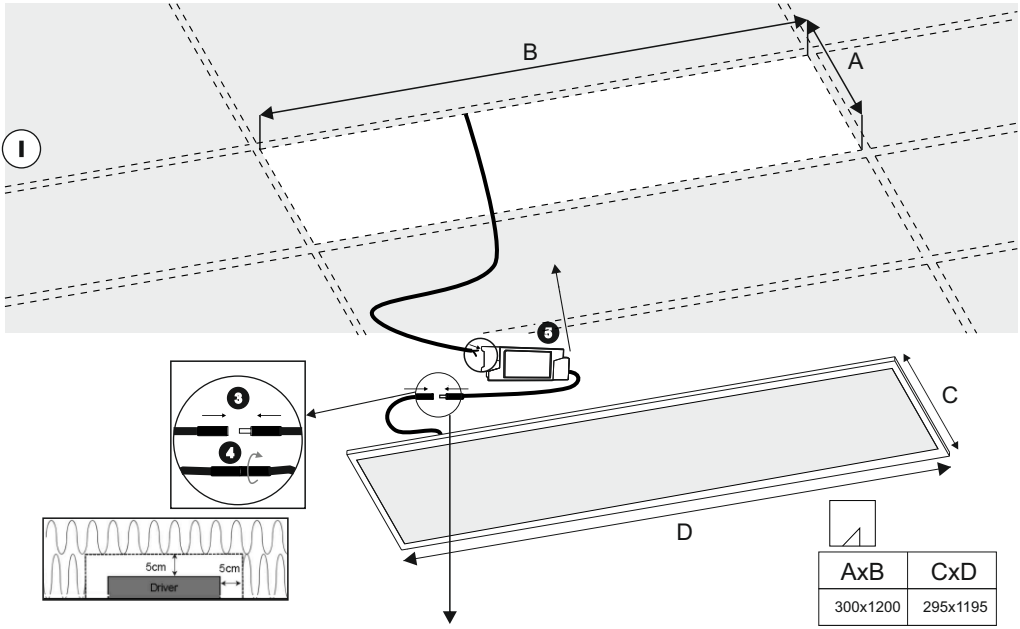

AxB	CxD
300x1200	295x1195

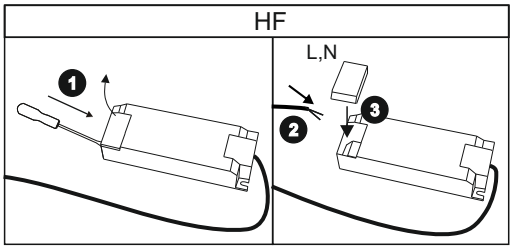

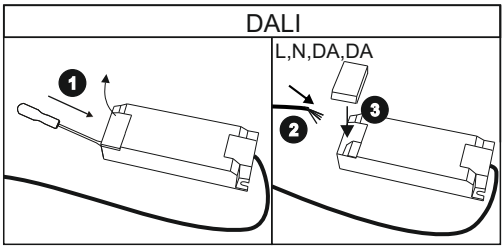

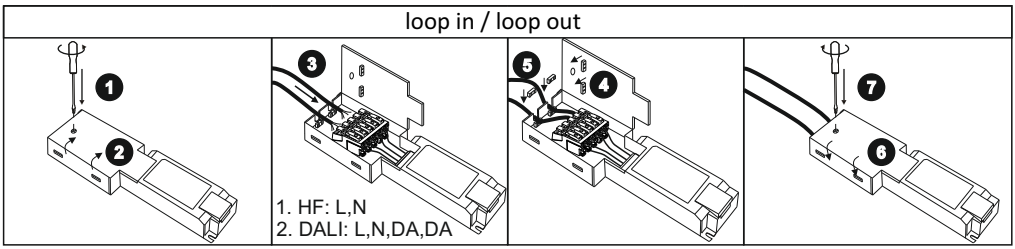

Glamox C25-R G2 - Recessed mounting /Einlege - Montage

Dipswitch setting / Dip-Schalter Einstellung					
	600 mA	700 mA	800 mA	**900 mA (DEFAULT)**	1050 mA
HF	- /ON/ - / -	- / - / ON / -	- / ON / ON / -	**ON / ON / - / ON**	- / ON / ON / ON
DALI	-/ON/ON/ON	- / - / ON/ ON	- / - / - / ON	**- / - / ON / -**	- /- / - /-
lm	3000	3500	4000	**4500**	5000
W	23	26	30	**34**	40

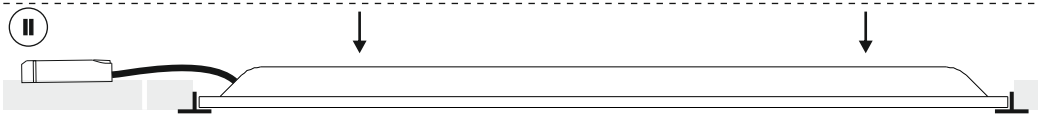

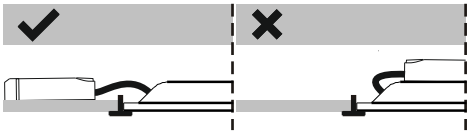

© Glamox May 2024 Manual no: V.1045022

PL	Źródło światła tej oprawy oświetleniowej nie jest wymienialne; w momencie zużycia źródła światła należy wymienić na oprawę oświetleniową.
DE	Das Leuchtmittel dieser Leuchte ist nicht austauschbar; Wenn eine Lichtquelle eingesetzt wird, sollte diese durch eine Beleuchtungseinrichtung ersetzt werden.
EN	The light source of this luminaire is not exchangeable; when light source is implemented, it should be replaced with a lighting fixture.
PL	Zastosuj izolację podstawową pomiędzy obwodami zasilania LV i przewodami sterowania.
DE	Wir empfehlen eine Basisisolierung zwischen den NS-Stromkreisen und den Steuerleitungen gemäß DIN VDE 0100/11.85.
EN	Apply basic insulation between the LV power circuits and the control wires.
PL	Zastosowano podstawową izolację pomiędzy obwodem wyjściowym, a obwodem ściemniającym.
DE	Es sollte auch eine Basisisolierung, gemäß DIN VDE 0100/11.85, für die sekundäre Leitungsführung und die Steuerleitung verwendet werden.
EN	Basic isolation is used between the output circuit and the dimming circuit.
PL	Dla przewodów sterowania (DALI) należy zastosować minimum izolację podstawową.
DE	Die Steuerstromkreise (DALI) sind für 250V Arbeitsspannung gegen Erde auszulegen.
EN	For control cables (DALI) must be used minimum basic insulation.