LINERGY
EMERGENCY LIGHTING

made in Italy

APPARECCHIO DI SEGNALAZIONE
SIGNALING LUMINAIRE

CE **IP40**

230Vac - 50/60Hz t_a= 0÷40°C

BIG ONE
REST MODE

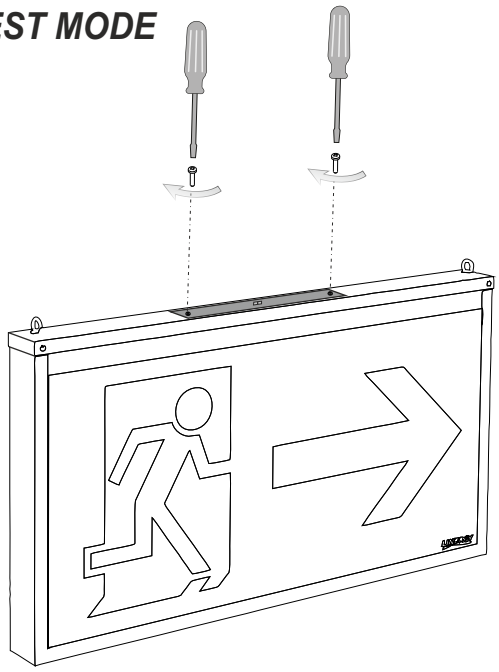

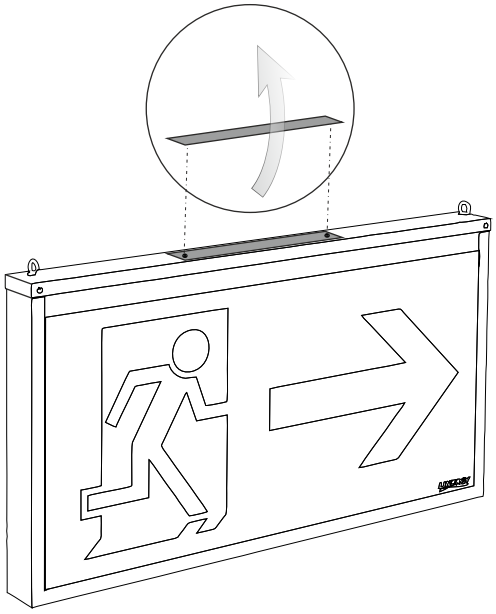

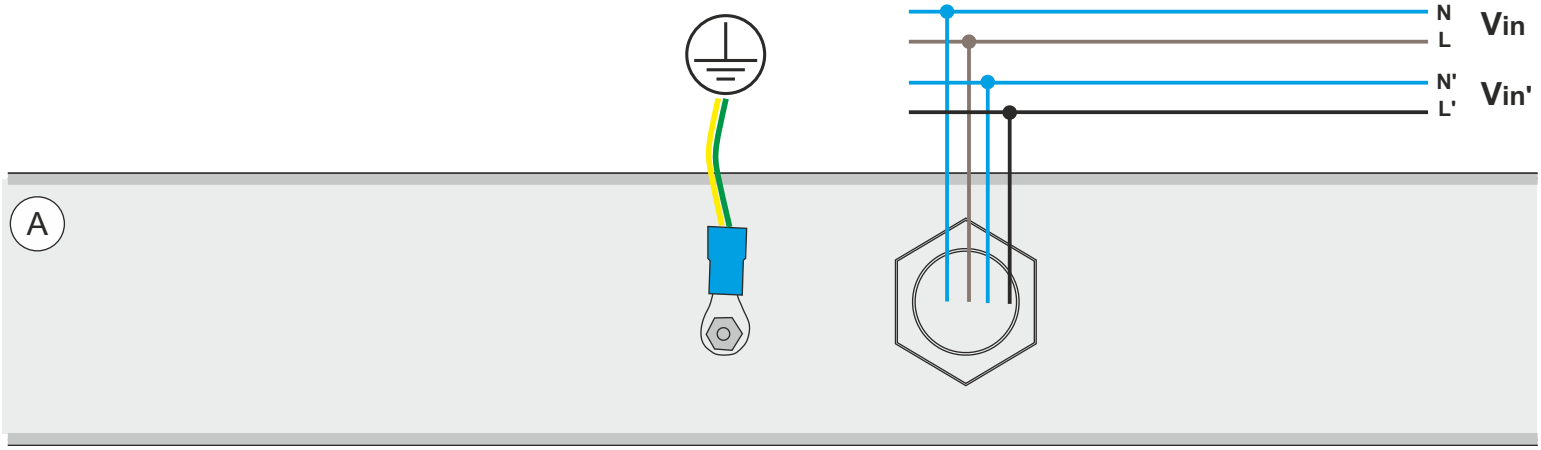



B

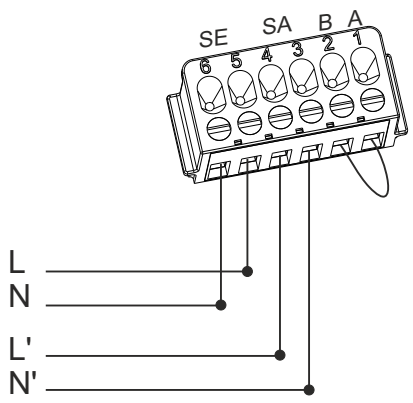

A Collegare il cavo giallo verde della terra sulla vite posta sul retro del coperchio
Connect cable yellow green (earth) screw on the back cover

B Dopo aver inserito i cavi nell'apposito pressacavo sopra il coperchio eseguire i collegamenti elettrici come in figura.
After inserting the cables into the cable gland above the cover, make the electrical connections as shown in the figure.

C Riavvitare il coperchio e procedere all'installazione
Screw the cover and proceed with the installation

L-N = linea non permanente (sola emergenza) SE
Not Maintained (NM)
L'-N'= linea permanente (sempre accessa) SA
Maintained (M)

A-B= Interruttore di inibizione, chiuderlo con un ponte a filo per abilitare l'emergenza
A-B= Inhibitor swhitch, close it with a bridge wire to enable the emergency

Non collegare tensione 230V sui morsetti A-B
Do not connect230V coltage on terminals A-B

INSTALLAZIONE A SOFFITTO - *CEILING MOUNTING*

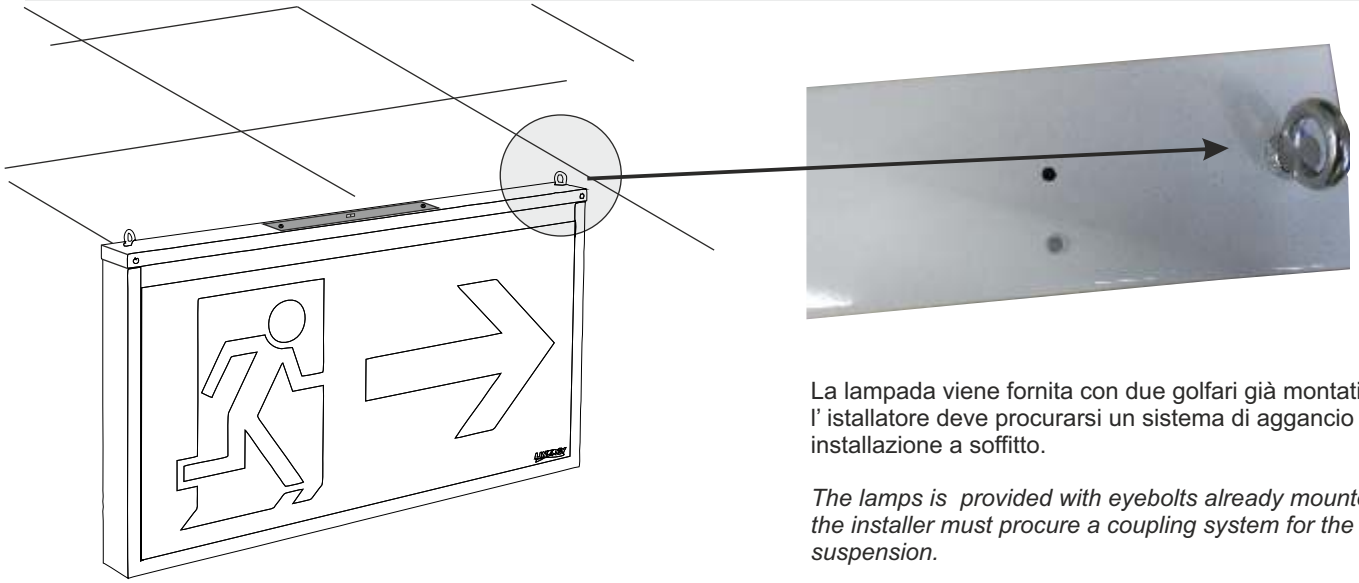

La lampada viene fornita con due golfari già montati sul coperchio, l' istallatore deve procurarsi un sistema di aggancio per l' installazione a soffitto.

The lamps is provided with eyebolts already mounted on the cover, the installer must procure a coupling system for the mounting suspension.

INSTALLAZIONE A PARETE - *WALL MOUNTING*



Con la lampada viene fornito un kit per l' installazione a parete.
Per predisporre la lampada a questa installazione occorre:
Togliere i tappi di protezione sui fori della superfice del coperchio (C)

With the lamps kit is supplied for the wall mounting.
To prepare lamp to this installation is necessary to:
Remove the protective caps on the holes of the surface of the cover (C)

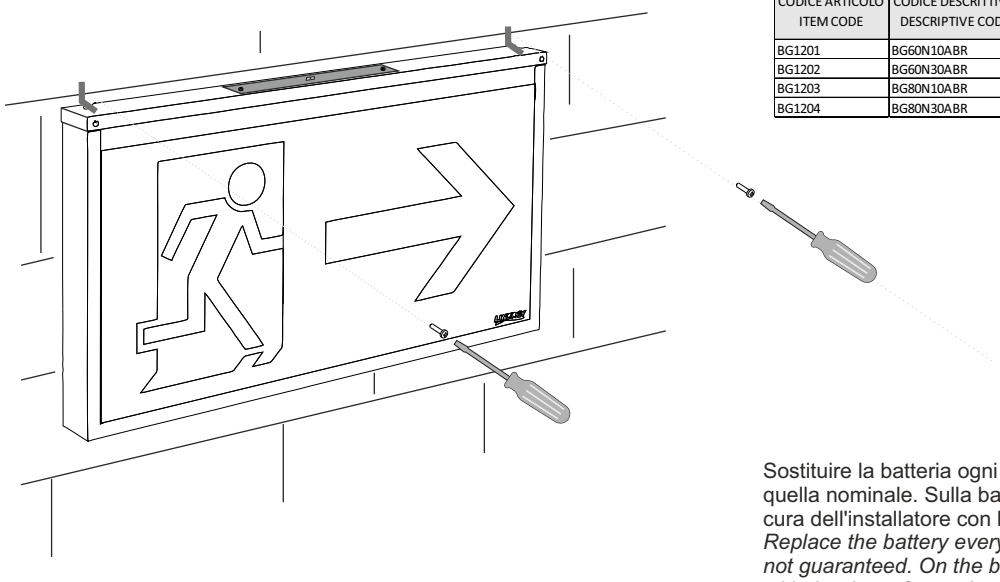

CODICE ARTICOLO ITEM CODE	CODICE DESCRITTIVO DESCRIPTIVE CODE	D. VIBILITA' VISIBILITY (m)	TIPO TYPE	ASSORBIMENTO ABSORPTION (W)	INSTALLAZIONE INSTALLATION	BATTERIA BATTERY (LIFEPO4)	AUTONOMIA AUTONOMY (h)
BG1201	BG60N10ABR	60	SE/SA NM/M	9,4	parete / soffitto wall / ceiling	6,4V 1,0AH	1
BG1202	BG60N30ABR	60		10,7		6,4V 3,8AH	3
BG1203	BG80N10ABR	80		10,7		6,4V 1,0AH	1
BG1204	BG80N30ABR	80		12		6,4V 3,8AH	3

PITTOGRAMMI accessori
PICTOGRAMS optional

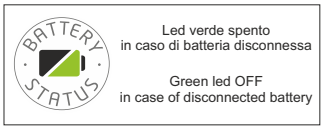

Sostituire la batteria ogni quattro anni o quando l'autonomia non è più quella nominale. Sulla batteria c'è a disposizione uno spazio da riempire a cura dell'installatore con la data di entrata in funzione.
Replace the battery every four years or when the duration is not guaranteed. On the battery there is a space to be filled by the installer with the date of entry into operation.

Il cassonetto barrato sull'apparecchio specifica che il prodotto deve essere consegnato ai centri di raccolta autorizzati per un corretto smaltimento. Rivolgersi all'ufficio competente del proprio ente locale per informazioni sulla raccolta e sui termini di legge.
The crossed out waste bin symbol indicates that the product should be taken to an authorized waste collection centre which can dispose of it properly. For information on waste collection centres and on current waste disposal legislation, please contact your local waste disposal authority.

ATTENZIONE! La sorgente luminosa a LED non è sostituibile. ***WARNING!*** *Led source is not replaceable.*

Le caratteristiche degli articoli e dei dati tecnici possono subire variazioni senza preavviso ed obbligo di comunicazione per le ns. esigenze di fabbricazione e per il miglioramento degli apparecchi.
The characteristics of the articles and the technical data contained in this paper can be modified without notice according to our exigency.

LINERGY S.R.L. - via A. De Gasperi 9 - Acquaviva Picena (AP) - ITALY - tel.0735.5974 - fax 0735.597474 - www.linergy.it - info@linergy.it - ISTBIGONE_V2-R0