STATO LED DI INDICAZIONE (con l'alimentazione di rete collegata)

ALIMENTAZIONE / CARICA		LAMP ERRORE / BATT. ERRORE	
☀	Batteria scollegata / non in carica	○	Modalità di funzionamento in emergenza
●	Batteria carica		Bassa durata dell'emergenza (sostituire batterie)
●	Batteria sotto carica	☀	Errore lampada (controllare le lampade)

○ Indicatore OFF ● Indicatore ON ☀ Indicatore lampeggiante rosso

LINERGY S.R.L.
VIA CALIFORNIA, 21
GROTTAMMARE (AP) 63066 ITALY
TEL.: +39 0735 5974
www.linergy.it - info@linergy.it

DUAL - LAMPADA AUTOTEST NON PERMANENTE

CARATTERISTICHE TECNICHE (per le specifiche del MODULO LED vedi pagina 3)

	DU1302	DU1303
ALIMENTAZIONE	220-240V AC/50-60Hz	
ASSORBIMENTO MASSIMO	2 x 20W	
BATTERIA (LiFePO4)	12,8V 6Ah	12,8V 8Ah
CLASSE DI ISOLAMENTO	II	
SEGNALAZIONE	POWER-CHARGE indicatore, LAMP FAULT–BATT. FAULT indicatore	
TEMPO DI RICARICA	<24 h	
AUTONOMIA	60 min.	180 min.
SORGENTE LUMINOSA	LED bianchi	
FLUSSO LUMINOSO	3200lm	
CLASSE DI PROTEZIONE	IP65	
NORMATIVA DI RIFERIMENTO	EN 60598-1, EN 60598-2-22, EN 61547, EN 61000-3-2, EN 61000-3-3	
TEMPERATURA NOMINALE	0 to a 60 ℃	
MATERIALI	PC	
DIMENSIONI	340 x 302 x 90 mm.	
PESO	3300gr.	3300gr.

INSTALLAZIONE

Parete.

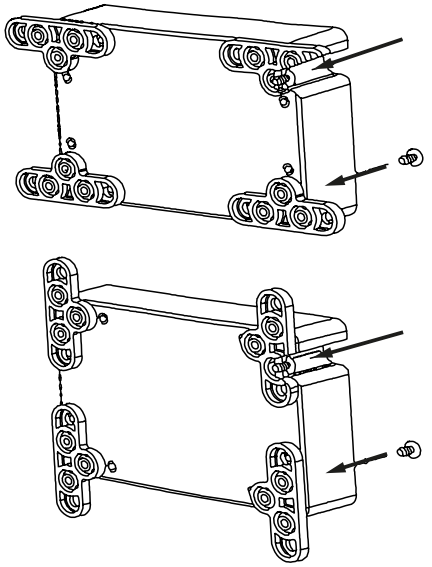

DIMENSIONI

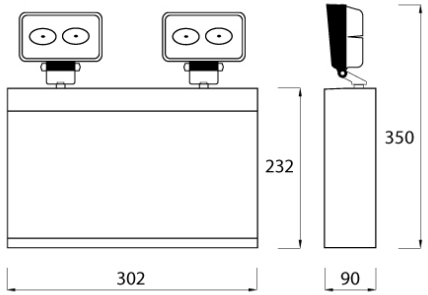

AUTOTEST
L'unità verifica automaticamente l'emergenza (se la batteria e alimentazione di rete sono collegati). In alcuni casi questa funzione potrebbe non essere accettabile
(ad es. nei cinema) quindi l'installatore deve tenerne conto durante l'installazione.

TEST DI AUTONOMIA
Questo test è condotto simulando un'interruzione di corrente se la batteria e l'alimentazione di rete è collegata.

Se le lampade sono accese durante la fine del test quindi l'unità viene ripristinata al suo normale funzionamento (test positivo).

Se le luci si spengono prima della fine del test, l'unità viene ripristinata al suo funzionamento normale ma ci sarà una segnalazione de lled di segnalazione rosso lampeggiante (test autonomia fail)

AVVERTIMENTO !!!
1. Ogni prova, installazione o manutenzione la procedura deve essere eseguita solo da personale qualificato personale.
2. L'unità deve essere collegata alla rete di alimentazione elettrica utilizzando un fusibile.
3. La sostituzione della batteria e della fonte di luce deve essere eseguita utilizzando parti dello stesso tipo da una persona competente.
4. Se l'apparecchio deve essere disconnesso dall'alimentazione di rete per più di 2 mesi, le batterie devono essere disconnesso rimuovendo i connettori.
5. Non è consentito gettare le batterie nei bidoni della spazzatura comuni, devono smaltite nei
punti di riciclaggio. Non incenerire.

Sostituzione della batteria
Può essere fatto solo da personale competente e dopo l'interruzione di rete.
1. Seguire il passaggio 2 dell'installazione procedura.
2. Scollegare i cavi e rimuovere la batteria.
3. Collegare la nuova batteria (passaggio 3 della procedura di installazione) e posizionarla nella posizione di quello vecchia.
4. Seguire il passaggio 6 dell'installazione procedura e alimentare il dispositivo.

PROCEDURA DI INSTALLAZIONE



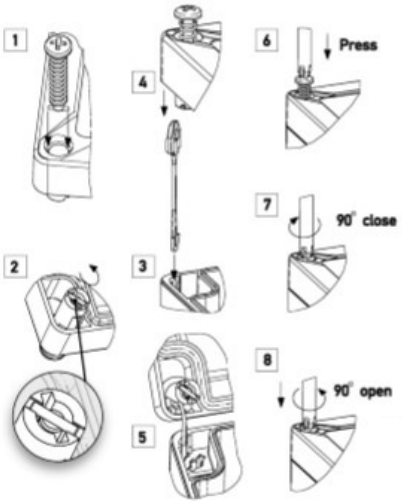

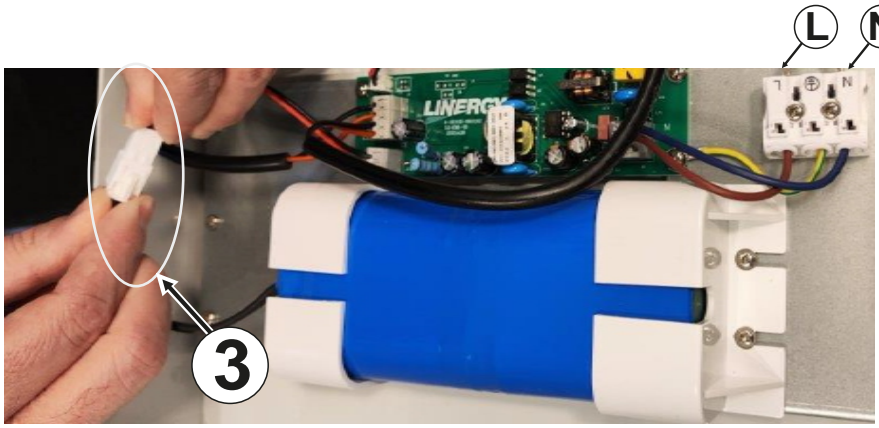

1. Utilizzare gli accessori in dotazione per montare il dispositivo .
2. Rimuovere le quattro viti di fissaggio del coperchio (Fig. 1).
3. Installare i connettori del cavo della batteria per le batterie facendo attenzione alla polarità, cavo nero (-) e cavo rosso (+).
4. **Utilizzare sempre un cavo di alimentazione rotondo, con un diametro di 6-9 mm (H05RN-F tipo 2x1mm²). ATTENZIONE!! Il cavo non deve essere deformato in alcun modo (Questo requisito è importante per garantire l'isolamento di tenuta IP65)**. Installare il pressacavo, passare il cavo tondo attraverso e serrarlo fino in fondo.
5. Collegare i cavi alle rispettive posizioni nella morsettiera **L per fase e N per neutro**.
6. Reinstallare il coperchio anteriore e avvitare le viti di fissaggio.



AVVERTIMENTO!!
Al termine dell'installazione, caricare le batterie per almeno 24 ore in modo da ottenere la durata nominale di autonomia.

La sorgente luminosa contenuta in questo apparecchio di illuminazione deve essere sostituita dal produttore o da personale qualificato.

NOTA! La sorgente luminosa non è sostituibile dall'utente.