LINERGY
EMERGENCY LIGHTING

made in Italy

VIALED EVO MINI BOX
VIALED HIGH MINI BOX

APPARECCHIO DI EMERGENZA
EMERGENCY LUMINAIRE

CE IP42

230Vac 50Hz
T_a= -5 ÷ 40°C

REST MODE - ENERGY TEST - SPY SYSTEM

INSTALLAZIONE PER IMPIANTI SOTTO TRACCIA

1. APRIRE IL PRODOTTO

OPEN THE PRODUCT

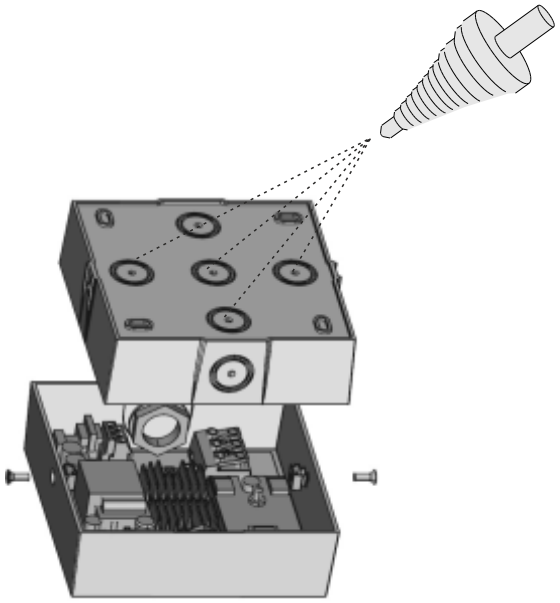

2. FORARELE PREDISPOSIZIONI CON LA PUNTA CONICA DOVE NECESSARIO

DRILL THE PREPARATIONS WITH CONICAL TIP

DETTAGLIO ROTTURA CORNICE DELLA BASE

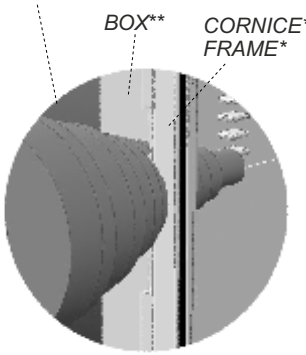

DETTAGLIO CORRETTO POSIZIONAMENTO DELLA PUNTA CONICA

CORRECT DETAIL OF THE DRILL POSITION TO USE

3. FAR PASSARE I CAVI ATTRAVERSO LA PREDISPOSIZIONE

MAKE THE CABLES THROUGH THE PREPARATION

4. FISSARE IL SUPPORTO A SOFFITTO

FIX THE CEILING SUPPORT

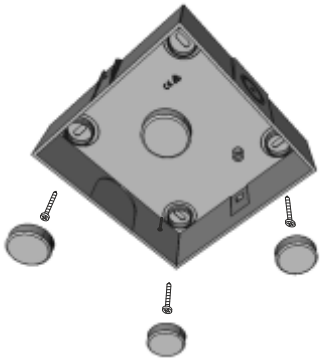

INSTALLAZIONE PER IMPIANTI A VISTA

1. APRIRE IL PRODOTTO

OPEN THE PRODUCT

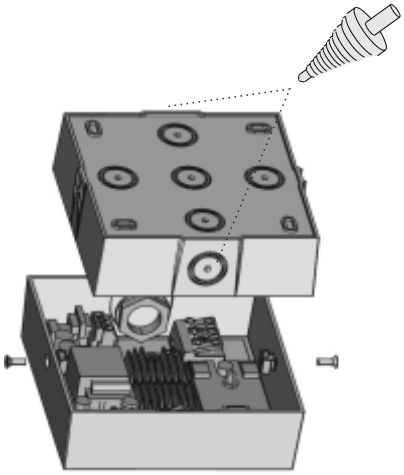

2. TAGLIARE LE PREDISPOSIZIONI SULLA CORNICE E FORARE CON PUNTA CONICA PER L'INGRESSO CAVI

CUT THE PREPARATIONS ON THE FRAME AND DRILL WITH CONICAL TIP FOR CABLE ENTRY

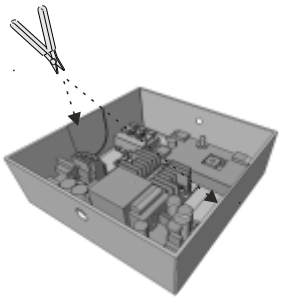

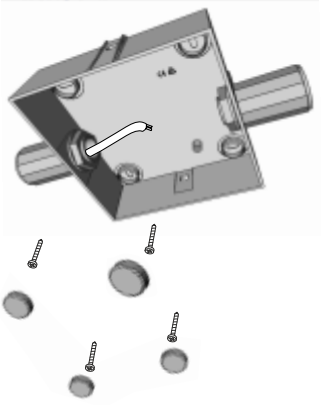

3. PREDISPORRE I TUBI DELL'IMPIANTO E FISSARE IL PRODOTTO A SOFFITTO

PREPARE THE TUBES AND FIX THE CEILING PRODUCT

4. CON UN CACCIAVITE ESTRARRE LA MORSETTIERA

WITH A SCREWDRIVER, REMOVE THE TERMINAL BLOCK

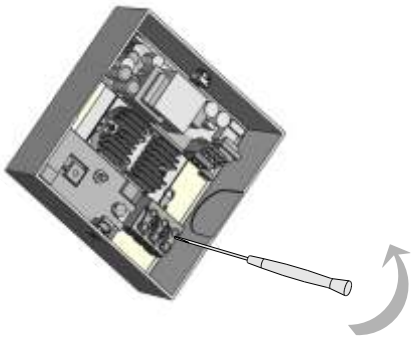

Data installazione
Installation date
dd/mm/yyyy

CONNETTERE LA BATTERIA
CONNECT THE BATTERY

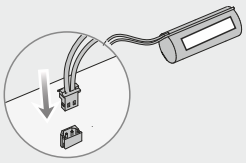

SUCCESSIVAMENTE / *AFTER*

COLLEGARE ALIMENTAZIONE SULLA MORSETTIERA
CONNECT THE MAIN SUPPLAY TO THE CONNECTOR

5. REINSERIRE LA MORSETTIERA NELLA STESSA POSIZIONE

REINSER THE TERMINAL BOARD IN THE SAME POSITION

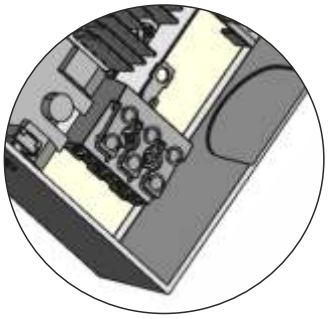

6. CHIUDERE IL PRODOTTO

CLOSE THE PRODUCT

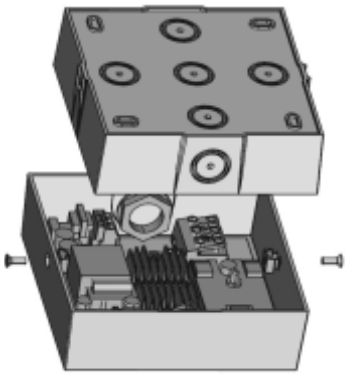

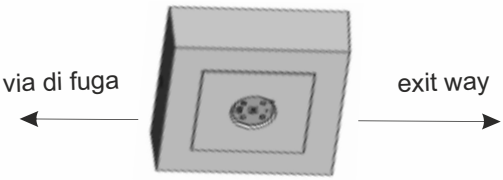

PER LENTE ASIMMETRICA FARE ATTENZIONE AL VERSO DI INSTALLAZIONE CON IL FLUSSO ORIENTATO VERSO LE VIE DI ESODO

FOR ASYMMETRIC LENS ATTENTION TO THE INSTALLATION VERSION WITH THE FLOW ORIENTED TO THE EXIT WAYS

Inserire il disco come in figura per ottenere IP42 solo per lente asimmetrica Insert the disk as shown in the figure in order to have IP42 only for asymmetric lens	***LENTE SIMMETRICA SYMMETRIC LENS***	***LENTE ASIMMETRICA ASYMMETRIC LENS***
VIALED EVO MINIBOX		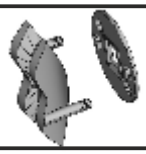

	LENTE SIMMETRICA SYMMETRIC LENS	***LENTE ASIMMETRICA ASYMMETRIC LENS***
VIALED HIGH MINIBOX		

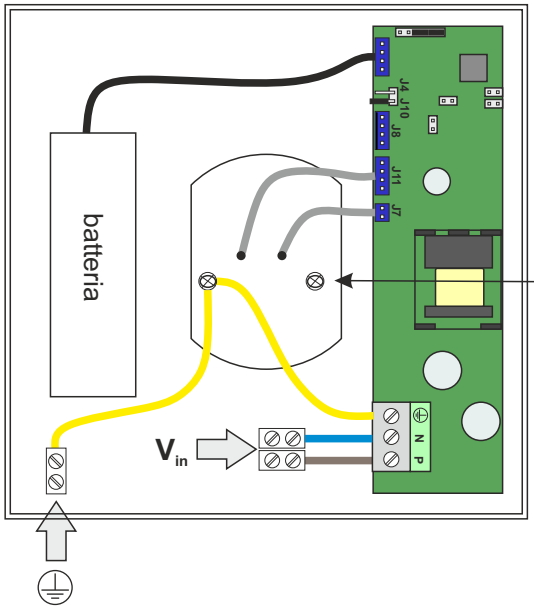

Vin= P-N= Alimentazione SE 230Vac-50Hz
Power Supply Not Maintained 230Vac-50Hz

= collegamento terra
ground connection

REST MODE - ENERGY TEST

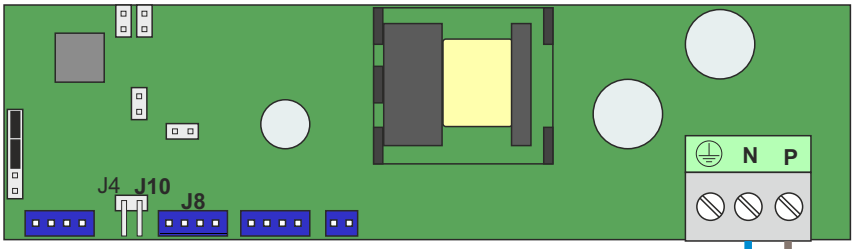

J10 CHIUSO lampada SA

J10 APERTO lampada SE

Nota: per abilitare la funzione SA interrompibile tramite kit accessorio cod A305 estrarre il jumper J10

Note: to enable Maintained function which can be interrupted via accessory kit code A305, extract jumper J10

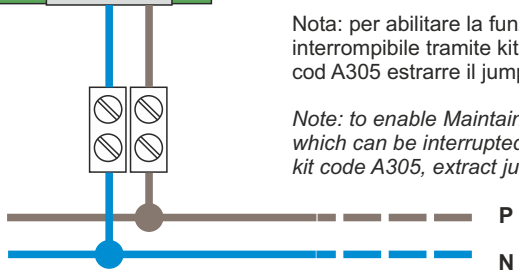

KITALIMFG cod A305
ACCESSORIO
OPTIONAL

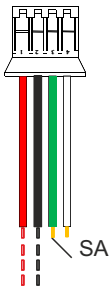

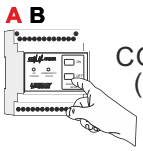

COMMANDER
(OPTIONAL)

SPY SYSTEM

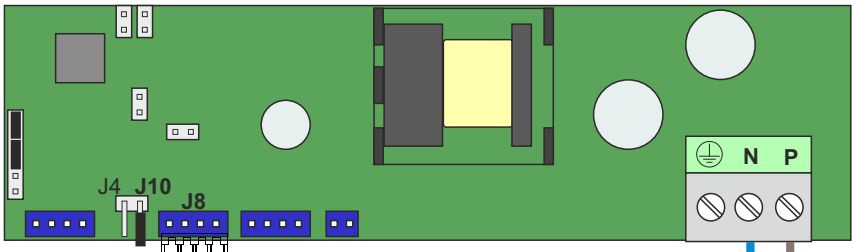

Consultare il manuale
See manual SPY SYSTEM

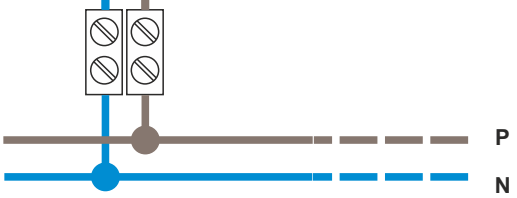

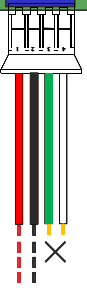



CODICE ARTICOLO	ASSORB.* (W)	AUTONOMIA	TIPO SE/SA/SL	FL. MEDIO SE (lm)	FLUSSO SA (lm)	CODICE BATTERIA	TIPO BATTERIA
VB 1201	4,5	1 h	SE/SA	360	360	B087	Li-FePO4
VB 1202	4,5	3 h	SE/SA	360	360	B137	Li-FePO4
VB 1301	4,5	1 h	SE/SA	360	360	B087	Li-FePO4
VB 1302	4,5	3 h	SE/SA	360	360	B137	Li-FePO4
VB 1501	4,5	1 h	SE/SA	360	360	B087	Li-FePO4
VB 1502	4,5	3 h	SE/SA	360	360	B137	Li-FePO4
VF 1201	4,5	1 h	SE/SA	355	355	B087	Li-FePO4
VF 1202	4,5	3 h	SE/SA	355	355	B137	Li-FePO4
VF 1301	4,5	1 h	SE/SA	355	355	B087	Li-FePO4
VF 1302	4,5	3 h	SE/SA	355	355	B137	Li-FePO4
VF 1501	4,5	1 h	SE/SA	355	355	B087	Li-FePO4
VF 1502	4,5	3 h	SE/SA	355	355	B137	Li-FePO4

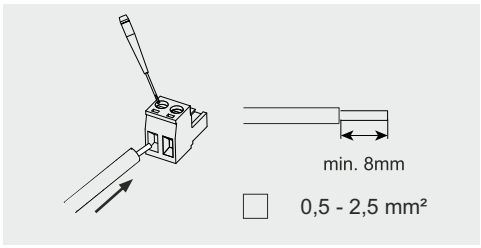

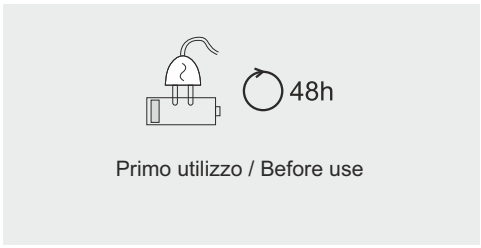



Il cassonetto barrato sull'apparecchio specifica che il prodotto deve essere consegnato ai centri di raccolta autorizzati per un corretto smaltimento. Rivolgersi all'ufficio competente del proprio ente locale per informazioni sulla raccolta e sui termini di legge.

The crossed out waste bin symbol indicates that the product should be taken to an authorized waste collection centre which can dispose of it properly. For information on waste collection centres and on current waste disposal legislation, please contact your local waste disposal authority.

Potenza max assorbita con batteria carica
Input power max with charged battery 8,3W

ATTENZIONE
La sorgente luminosa a LED non è sostituibile.
WARNING
LED source is not replaceable.

FUNZIONI DI TEST, SOLO PER MODELLI ENERGY TEST -ABRT
- La lampada esegue due tipi di test temporizzati: il test funzionale e il test di autonomia. I test funzionale e di autonomia possono essere effettuati anche manualmente con il Commander quando la batteria è in ricarica di mantenimento.
Durante il tempo di attesa il led verde lampeggia per segnalare che la lampada sta aspettando di potere compiere i test.

Test funzionale: viene effettuato ogni 14 giorni e consiste nella accensione della lampada fluorescente per una durata di 20 secondi. Per attivare il test funzionale manuale premere una volta il Commander ON (effettuare una pressione breve della durata non superiore a 2 secondi)
Test di autonomia: viene effettuato ogni 84 giorni e consiste nella completa scarica della batteria. Per far partire il test di autonomia premere una volta il Commander ON (effettuare una pressione lunga della durata non inferiore a 10 secondi).
Disabilitazione dei test: tutti i test temporizzati possono essere inibiti tramite la pressione di un tasto del Commander OFF, ad una seconda pressione del tasto ON i test temporizzati verranno riabilitati.

TEST FUNCTIONS, ONLY FOR SELF TEST MODELS - ABRT
-The lamp makes two types of deliberate time tests: the functional test and the duration test. The functional test and the duration test can be made also in the manual way with the use of the Commander in the normal charge mode.
In the time of waiting the green led flashes to indicate that the lamp is waiting for the test.

The functional test: *is done every 14 days and consists in the lighting of the fluorescent lamp for a duration of 10 seconds. To start the manual functional test push one time the Commander ON (make a short push no more than 10 seconds)*
The duration test: *is done every 84 days and consists in the complete discharge of the battery. To start the duration test push one time the Commander ON (make a long push no less than 5 seconds).*
Disabilitation of the tests: *all deliberate time tests can be disabled with a pushing of the button of Commander OFF, with a second pushing of the Commander ON deliberate time tests will be enabled.*

BATTERIE:
Sostituire la batteria ogni quattro anni o quando l'autonomia non è più quella nominale. Il tipo di batteria e la data di produzione sono indicati con una marcatura sulla batteria. Inoltre c'è uno spazio da riempire a cura dell'installatore con la data di entrata in funzione.
Attenzione: Le batterie sono inizialmente scariche, la prima ricarica deve durare almeno 48h.
La sostituzione delle batterie deve essere effettuata esclusivamente da personale qualificato.

BATTERIES:
It is recommended to substitute each battery every four years or when the nominal autonomy is not guaranteed. The model and the date of production of the battery are written on it. Fill the field with the date of the first starting.
Warning: The batteries are sold uncharged: the first charge must be 48h long.
The substitution of the batteries mest be done only by qualified employe.