LINERGY
EMERGENCY LIGHTING

ASTRA

ENERGY TEST - SPY SYSTEM

APPARECCHIO DI SEGNALAZIONE
SIGNALLING LUMINAIRE
MADE IN ITALY

IP40 CE
t_a=0°÷40°C
230Vac - 50 Hz

(I) ISTRUZIONI PER L'INSTALLAZIONE E L'USO
(UK) *INSTALLATION AND USE INSTRUCTIONS*

INSTALLAZIONE A BANDIERA / FLAG INSTALLATION

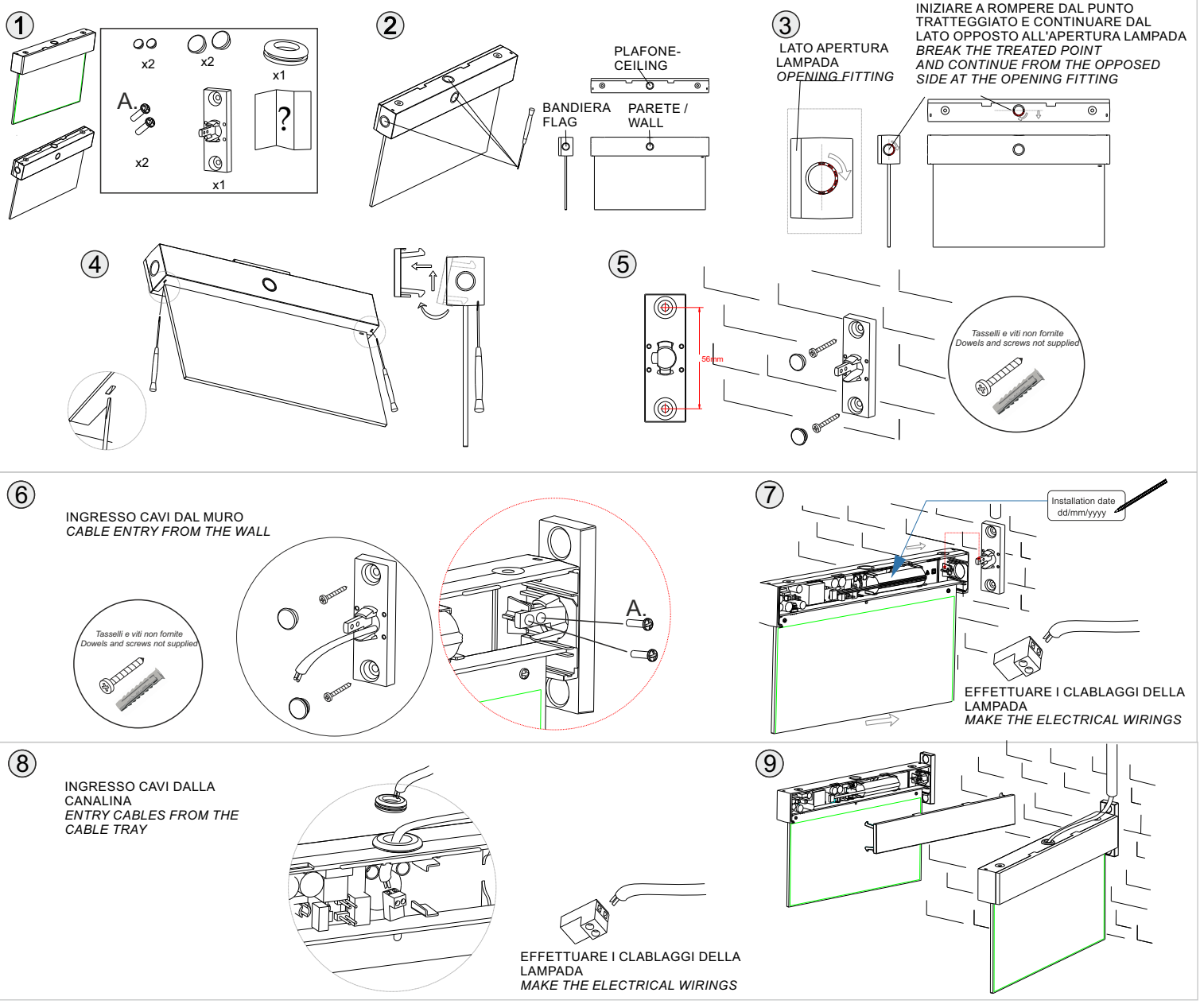

INSTALLAZIONE A SOFFITTO / CONTROSOFFITTO - CEILING MOUNTING

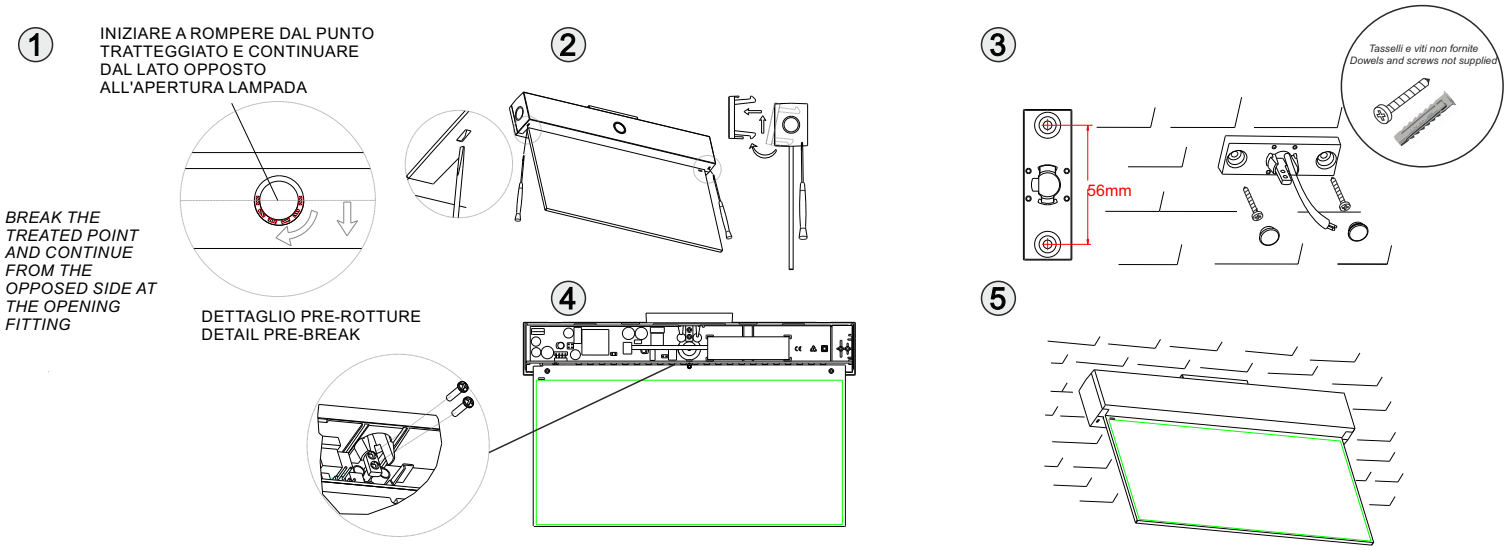

INSTALLAZIONE A PARETE / WALL MOUNTING

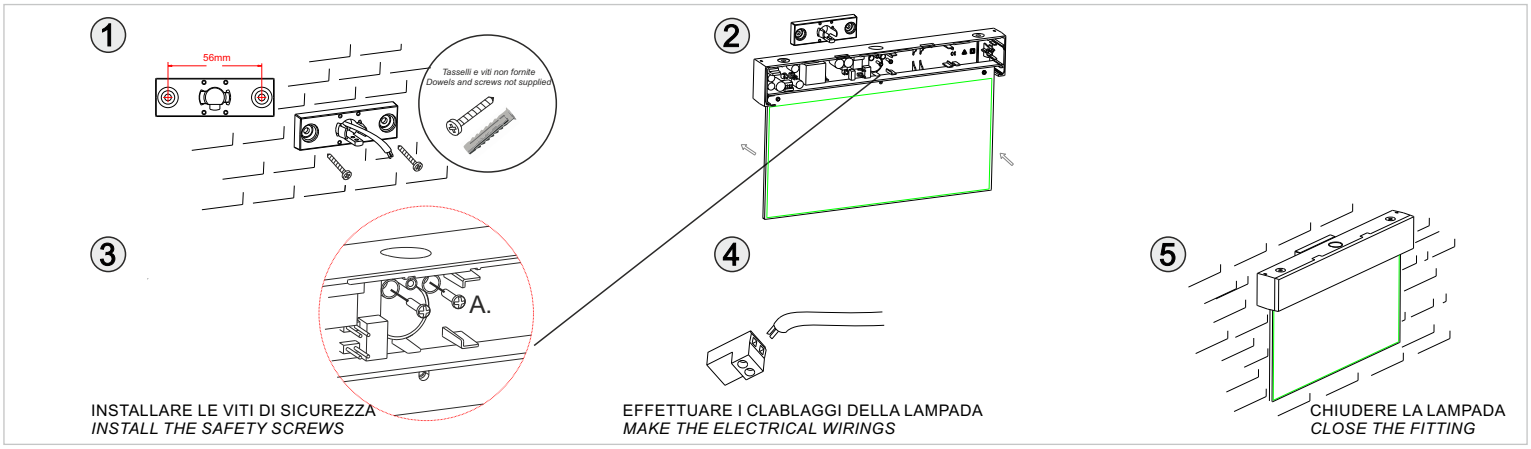

INSTALLARE LE VITI DI SICUREZZA
INSTALL THE SAFETY SCREWS

EFFETTUARE I CLABLAGGI DELLA LAMPADA
MAKE THE ELECTRICAL WIRINGS

CHIUDERE LA LAMPADA
CLOSE THE FITTING

COLLEGAMENTI ELETTRICI / *WIRING DIAGRAMS*

ENERGY TEST

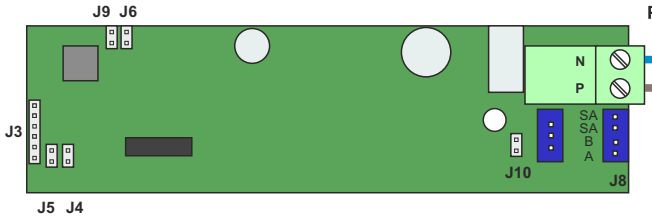

P-N= Alimentazione SE 230Vac-50Hz
Power Supply Not Maintained 230Vac-50Hz

Consultare il manuale
See manual COMMANDER

CONFIGURAZIONE JUMPER / *CONFIGURATION*

		Autonomia Autonomy
J6 ⫫	J9 ⫫	1h
J6 ▮	J9 ⫫	3h
J6 ▮	J6 ▮	2h
J10 ▮ (non modificare/do not change configuration)		

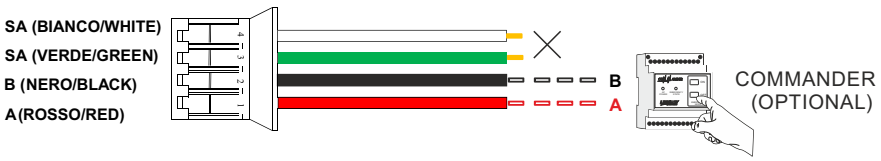

SPY SYSTEM

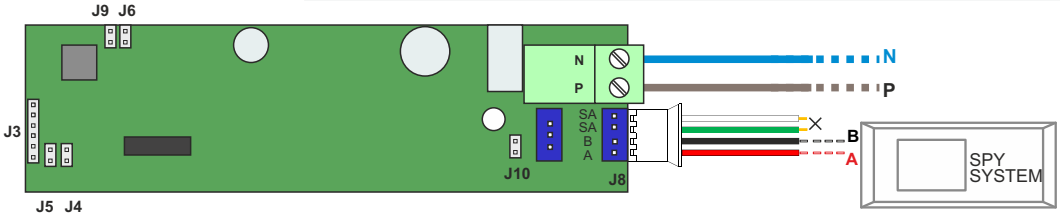

Consultare il manuale
See manual SPY SYSTEM

P-N= Alimentazione SE 230Vac-50Hz
Power Supply Not Maintained 230Vac-50Hz

A-B= Collegamento cavo bus per centrale Linergy tipo Spy System
Bus cable connection for Linergy Spy System

ENERGY TEST

COD.ARTIC. ITEM CODE	CODICE DESCRITTIVO CODE	VISIBILITA' VISIBILITY	AUTONOMIA DURATION	TIPO TYPE	BATTERIA BATTERY 12h
AS 1301	AS 22 F30 ABRT	22m	1/2/3h	SA/SE M/NM	Li-FePO4 3,2V 1,5Ah
AS 1302	AS 32 F30 ABRT	32m	1/2/3h		Li-FePO4 3,2V 1,5Ah

SPY SYSTEM

AS 1501	AS 22 F30 ABRC	22m	1/2/3h	SA/SE M/NM	Li-FePO4 3,2V 1,5Ah
AS 1502	AS 32 F30 ABRC	32m	1/2/3h		Li-FePO4 3,2V 1,5Ah

SEGNALAZIONI LED / *LED SIGNALLING*	SIGNIFICATO / *LED MEANING*	GAMMA *MODELS*
VERDE ACCESO FISSO / GREEN ON, NOT FLASHING	PRESENZA RETE, NESSUNA ANOMALIA / *MAINS SUPPLY ON, NO WARNING*	REST MODE ENERGY TEST
VERDE LAMPEGGIANTE / *GREEN FLASHING*	TEST IN CORSO / *TEST IN PROGRESS*	ENERGY TEST
ROSSO LAMPEGGIANTE LENTO / RED SLOW FLASHING	TEST DISABILITATI - LAMPADA INIBITA / *TEST DISABLED - LUMINAIRE INHIBITED*	ENERGY TEST
ROSSO LAMPEGGIANTE VELOCE / *RED SLOW FLASHING*	GUASTO BATTERIA / BATTERY FAULT	ENERGY TEST
ROSSO ACCESO FISSO / *RED ON, NOT FLASHING*	LED GUASTO O BATTERIA STACCATA / *LED FAULT OR BATTERY DISCONNECTED*	ENERGY TEST

Il cassonetto barrato sull' apparecchio specifica che il prodotto deve essere consegnato ai centri di raccolta autorizzati per un corretto smaltimento. Rivolgersi all'ufficio competente del proprio ente locale per informazioni sulla raccolta e sui termini di legge.
The crossed out waste bin symbol indicates that the product should be taken to an authorized waste collection centre which can dispose of it properly. For informatio on waste collection centres and on current waste disposal legislation, plesa contect your local waste disposal authority.

Sostituire la batteria ogni quattro anni o quando l'autonomia non è più quella nominale. Sulla batteria c'è a disposizione uno spazio da riempire a cura dell'installatore con la data di entrata in funzione.
Replace the battery every four years or when the duration isnot guaranteed. On the battery there is a space to be filled by the installer with the date of entry into operation.

CONDIZIONI DI GARANZIA / WARRANTY CONDITION
La garanzia sugli apparecchi di emergenza è di 5 anni dalla data di vendita. La garanzia decade se il prodotto è stato manomesso o riparato da personale non autorizzato LINERGY.
The warranty on the emergency luminaire is 5 years from the sales date. The warranty voids if the product h as been mishandle d o repaired by personnel not authorized by LINERGY.

Le caratteristiche degli articoli e dei dati tecnici possono subire variazioni senza preavviso ed obbligo di comunicazione per le ns.esigenze di fabbricazione e per il miglioramento degli apparecchi.
The characteristics of the articles and the technical data contained in this paper can be modified without notice according to our exigency.La sorgente luminosa a LED non è sostituibile.LED source is not replaceable.

APPLICAZIONE DEI PITTOGRAMMI / *APPLICATION OF PICTOGRAMS*
Pulire la superficie del pannello Applicare i pittogrammi su entrambe le facce per non disperdere il flusso luminoso. Nell'applicazione premere su tutto il perimetro adesivo del pittogramma (riga bianca)
Clean surface.Apply the pictograms on both side to not lost the flux. In the application, press on the entire adhesive perimeter of the pictogram (white line)

FUNZIONI DI TEST:
- L'apparecchio esegue due tipi di test temporizzati: il test funzionale e il test di autonomia.
Test funzionale: viene effettuato ogni 14 giorni e consiste nella accensione del faretto per una durata di circa 20 secondi. Il led verde lampeggerà durante il **test.**
Test di autonomia: viene effettuato ogni 84 giorni e consiste nella verifica della durata nominale di funzionamento prevista dal modello.
Dopo eventuali anomalie il led rosso si accenderà come spieghiamo nella tabella sotto.
SINCRONIZZAZIONE DEI TEST (Nell'orario stabilito ritenuto opportuno per il test)
CON COMMANDER (previa configurazione)
1) Alimentare l'apparecchio, Premere il tasto OFF (il led avrà un lampeggio lento di colore rosso) TEST DISABILITATI.
2) Premere il tasto ON (il led rosso deve smettere di lampeggiare e si accende il led verde).
SENZA COMMANDER
1) Alimentare per la prima volta tutti gli apparecchi presenti nell'impianto in un orario adatto ad effettuare i test nella struttura (Alberghi, Sale convegni, scuole, etc).
2) Successivamente aprire il ponte a filo sui terminali A e B per circa 5 secondi su tutti gli apparecchi (il led avrà un lampeggio lento di colore rosso).
3) Richiudere il ponticello sui morsetti A e B (il led rosso deve smettere di lampeggiare e si accende il led verde).

TEST FUNCTIONS:
- The fitting executes two types of Automatic test: Functional and Duration Test.
Functional Test: it is performed every 14 days and consist in turning on the luminaire for a suration of 20 seconds.
Duration Test: It is performed every 84 days and consist to verify that the battery is ably to keep the luminaire on for the nominal duration time.
After eventually fail test the red led will be on as explained in the next table.
TEST SINCRONIZATION (In a suitable time to make the test)
WITH COMMANDER *(after configuration)*
1) Turn on the Mains Power to the fitting, Push the OFF button (Red led slow flashing)
2) Push the ON button (Stop Red led slow flashing - Green led light ON)
WITHOUT COMMANDER
1) At the first start up and in a time suitable to make the test, turn on the mains power for all the fittings that are in the installation. (Hotels, Schools etc.)
2) Then open the jumper wire on terminal A and B for about 5 seconds on all the fittings.
3) Close the jumper wire on the A-B terminals (the Red led must be sto to flash and the green led will be on)