LINERGY
EMERGENCY LIGHTING

LYRA EVO

(I) KIT PER INSTALLAZIONE A SOSPENSIONE
(GB) KIT FOR SUSPENDED INSTALLATION

COD. LRKTSOS



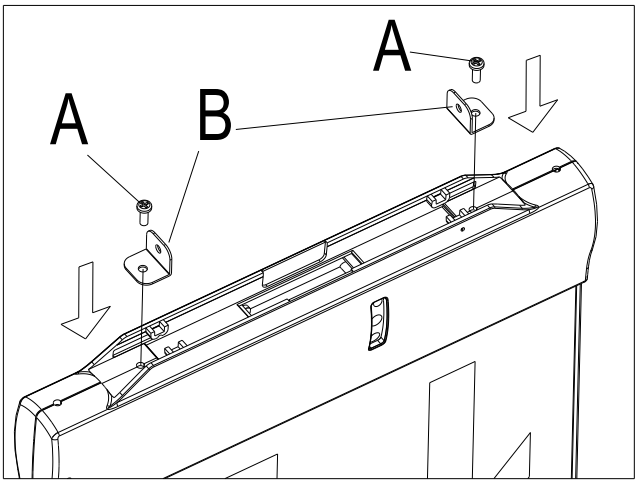

fig.1: Inserire le staffe (B)
Insert the Stirrups (B)

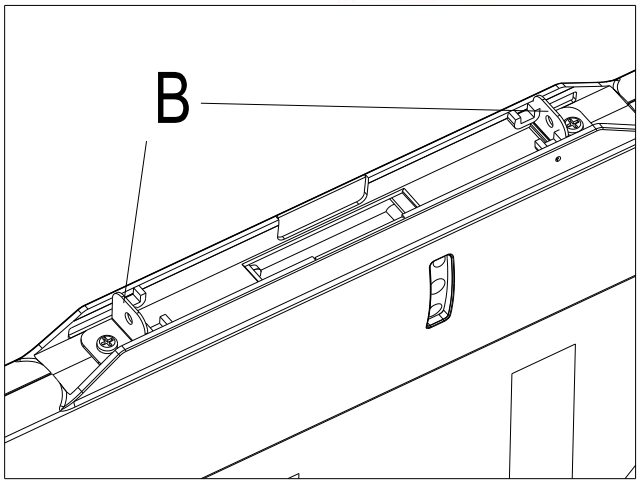

fig.2: Avvitare le viti (A) 3,5x9,5
Screw the screws (A) 3,5x9,5

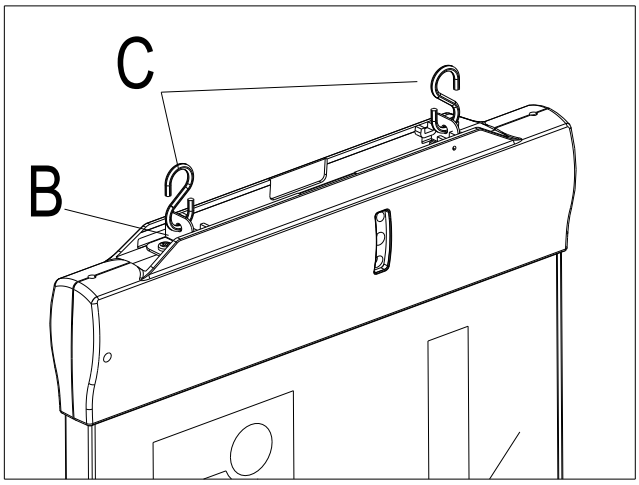

fig.3: Inserire i ganci ad “S”.
Insert the S-SHAPED hook

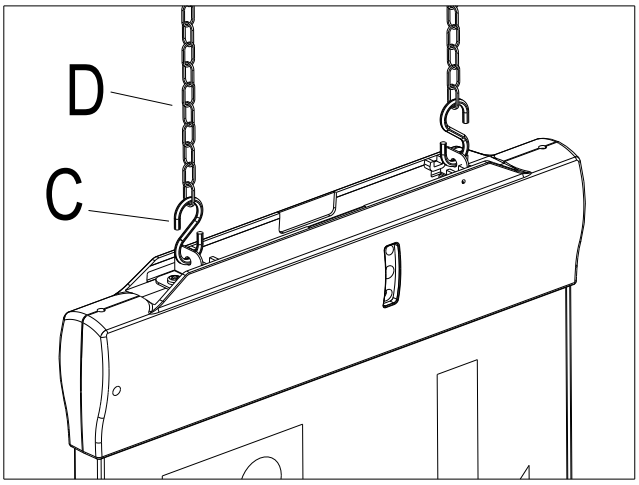

fig.4: Inserire le catene (D)
Insert the chains (D)

CE