LINERGY
EMERGENCY LIGHTING
MADE IN ITALY

cod. LVKTINC



CE

(I)KIT INCASSO LYRA EVO PER CARTONGESSO/CONTROSOFFITTO
(GB)KIT FOR RECESSED INSTALLATION ON FALSE CEILING/PLASTERBOARD

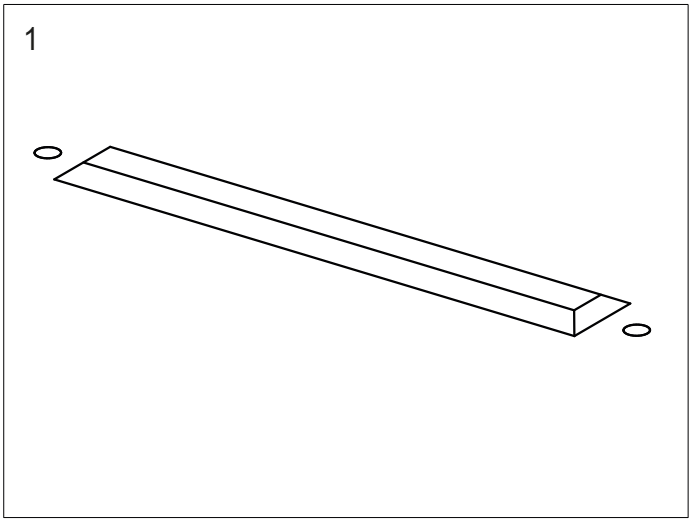

1. Tagliare il controsoffitto/cartongesso come da dima in dotazione.
Cut the false ceiling/plasterboard as shown in the drilling template supplied with the kit.

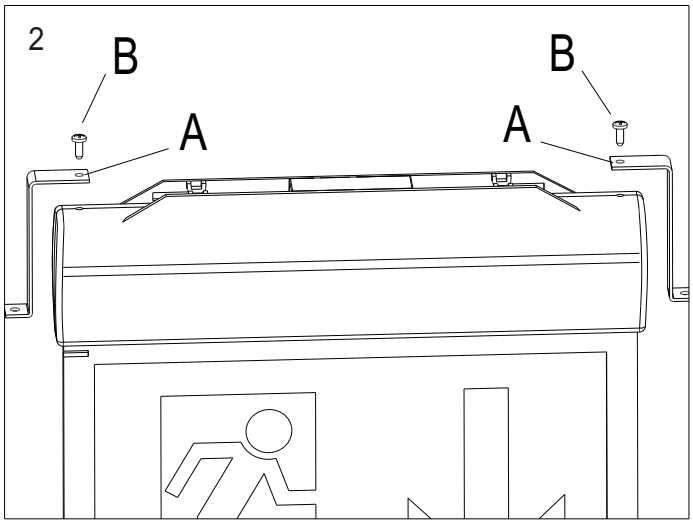

2. Fissare le staffe (A) con le viti (B) da 3,5x13.
Fix the stirrups (A) with the screws (B) to 3,5x13

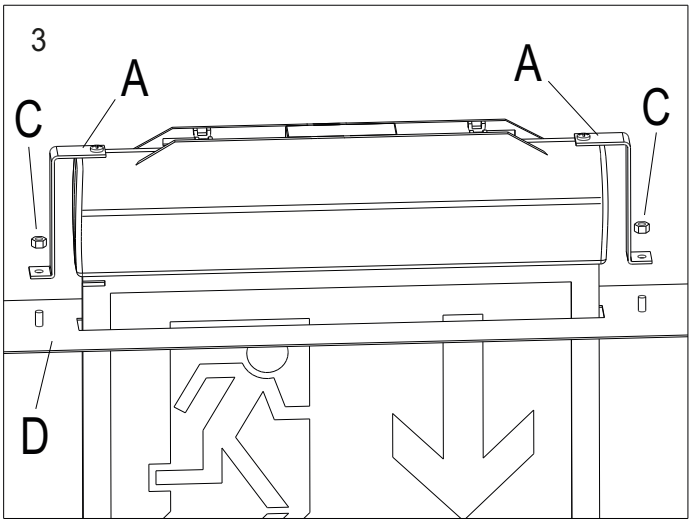

3. Mediante i dadi M4 (C) fissare le staffe (A) sulla flangia cromata (D).
Fix the stirrups (A) on the chrome flange (D) with the nut M4 (C).

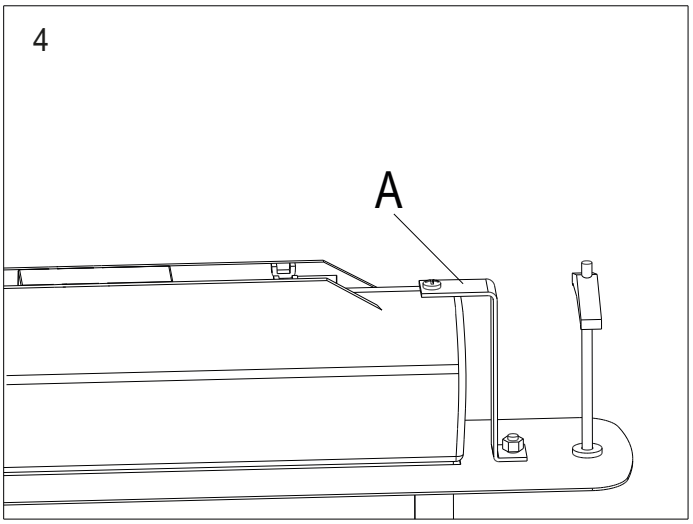

4. Assicurarsi che le staffe (A) siano ben fissate sulla flangia cromata.
Make sure that the stirrups (A) are securely attached to the chrome flange.

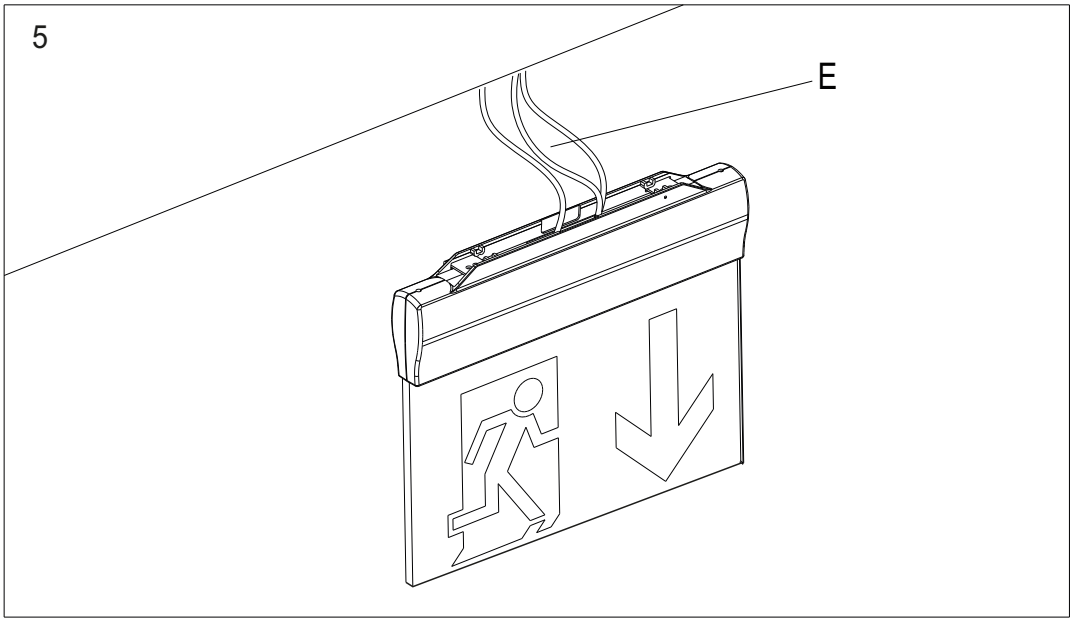

5. Effettuare i collegamenti (E) come indicato nel foglio istruzioni della lampada di segnalazione ecollegare la morsettiera.
Make the wiring diagrams (E) as shown in the product instructions and connect the terminal block.

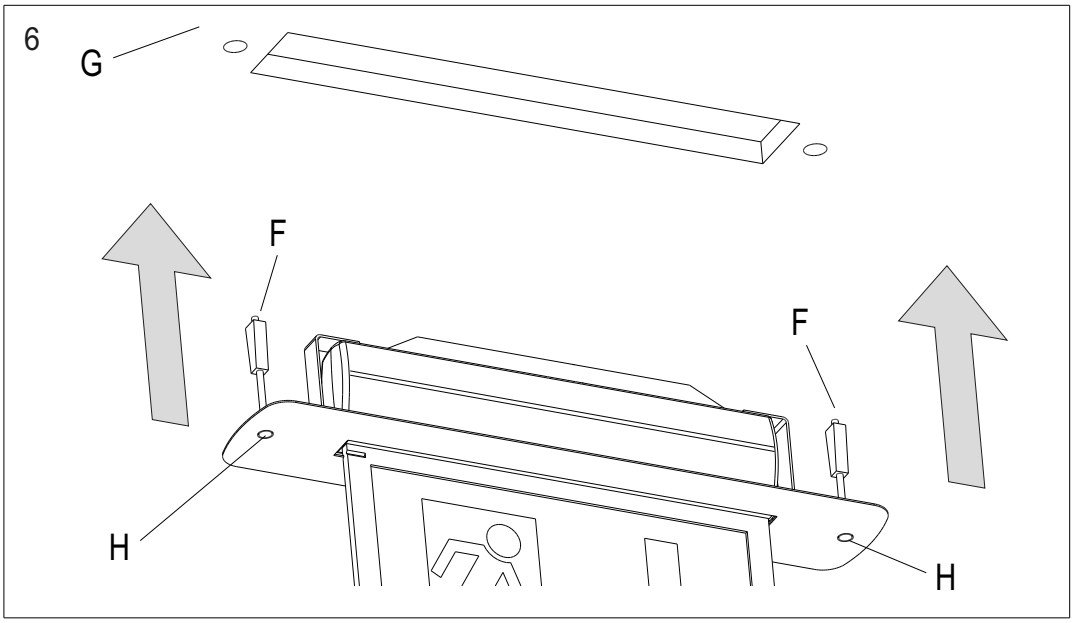

6. Chiudere le ancore (F), inserire il kit nel cartongesso/controsoffito (G) e avvitare le viti (H) delle ancore (F).
Close the anchors (F), Insert the kit in the false ceiling/plasterboard (G) and screw the screws (H) of the anchors (F).

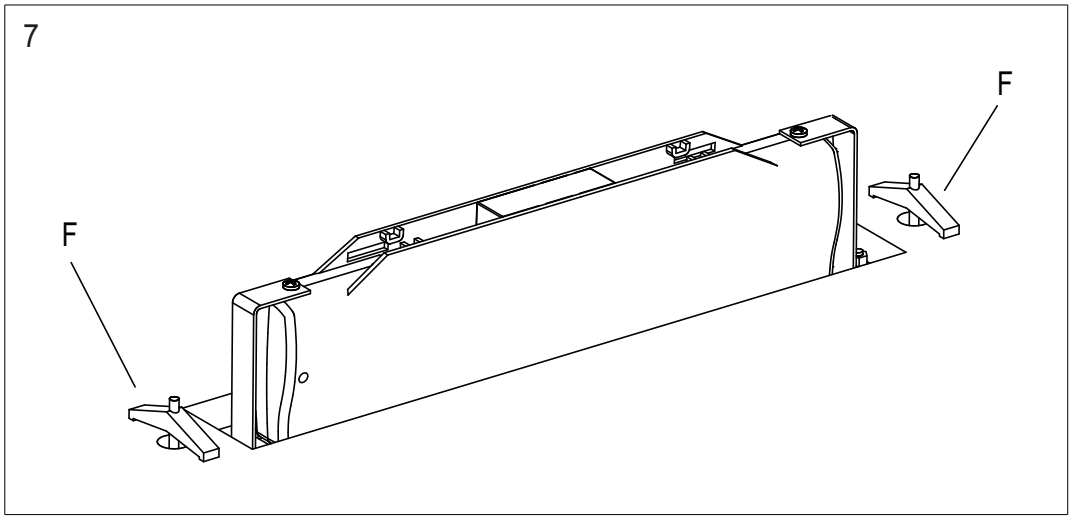

LINERGY
EMERGENCY LIGHTING

(I) Dima di foratura per kit incasso LYRA

(GB) Drilling template kit Lyra for recessed installation

ISO A3 - SCALA 1:1

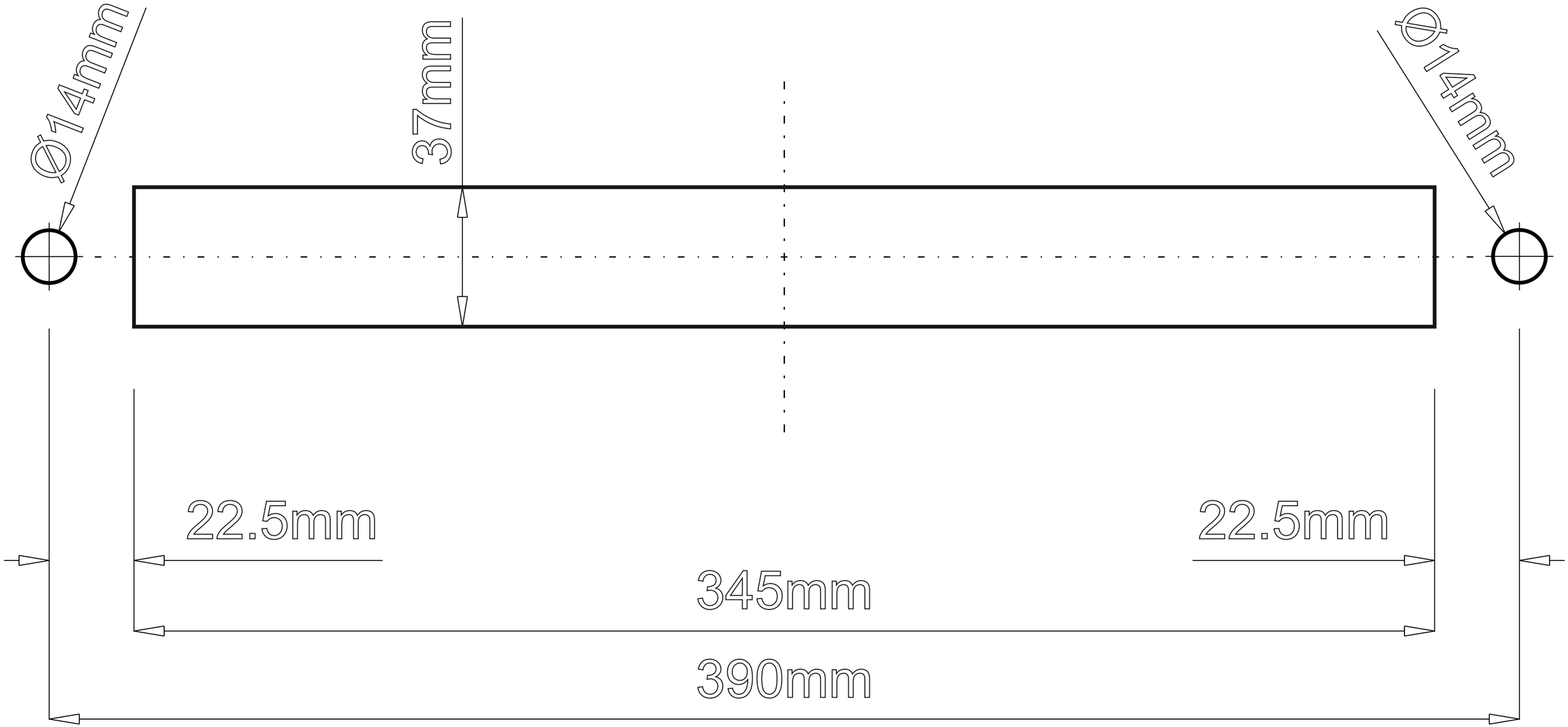

LINERGY SRL - via A. De Gasperi 9 - Acquaviva Picena (AP) - ITALY - tel.0735.5974 - fax 0735.597474 - www.linergy.it - info@linergy.it - ISTDIMA-LVINC- Ver.1.0