LINERGY
EMERGENCY LIGHTING

MADE IN ITALY

PRODIGY



ENERGY TEST - SPY SYSTEM
PERMANENTE

APPARECCHIO DI EMERGENZA
EMERGENCY LUMINAIRE

230 Vac - 50/60 Hz **IP 42**
IP 65

EN 60598-1 EN 60598-2-22
2002/95/CE **RoHS** Compliant

+40°C
+5°C

05

(I) ISTRUZIONI PER L'INSTALLAZIONE E L'USO

(UK) *INSTALLATION AND USE INSTRUCTIONS*

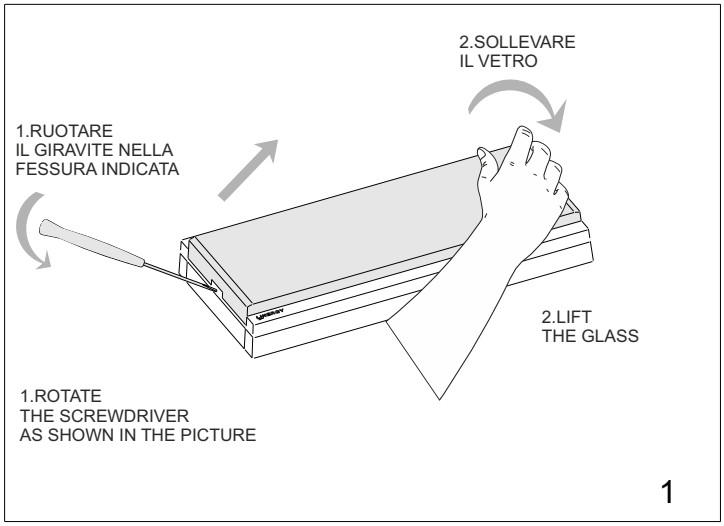

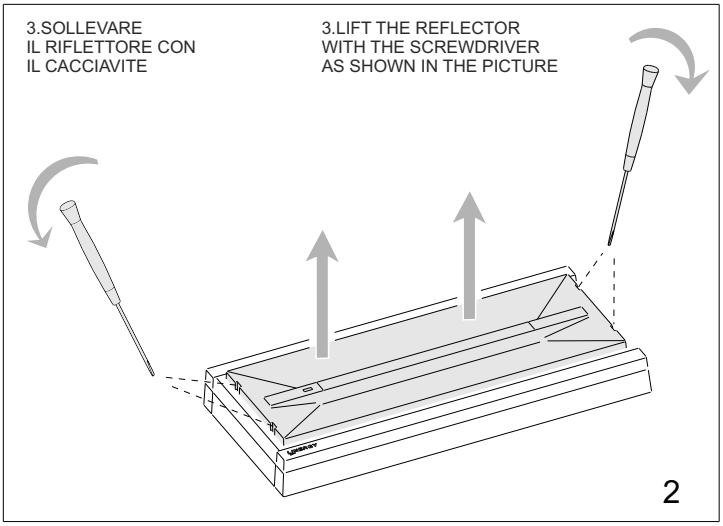

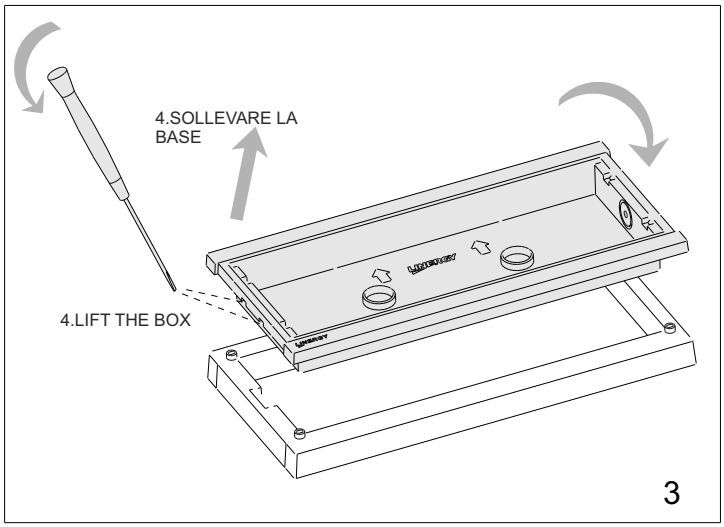

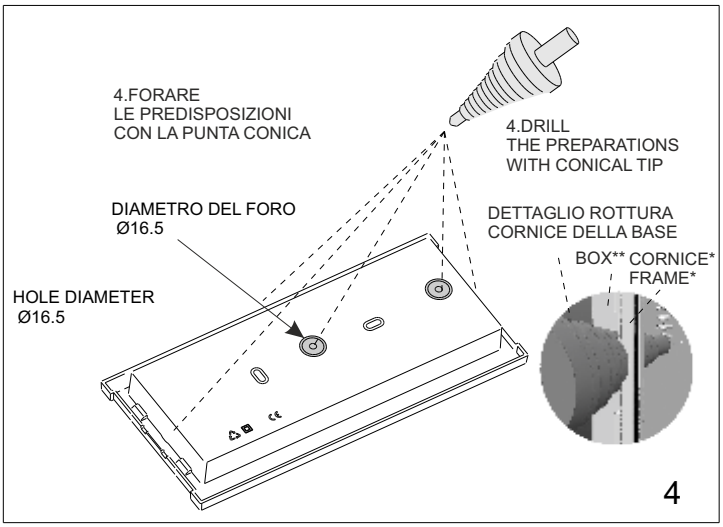

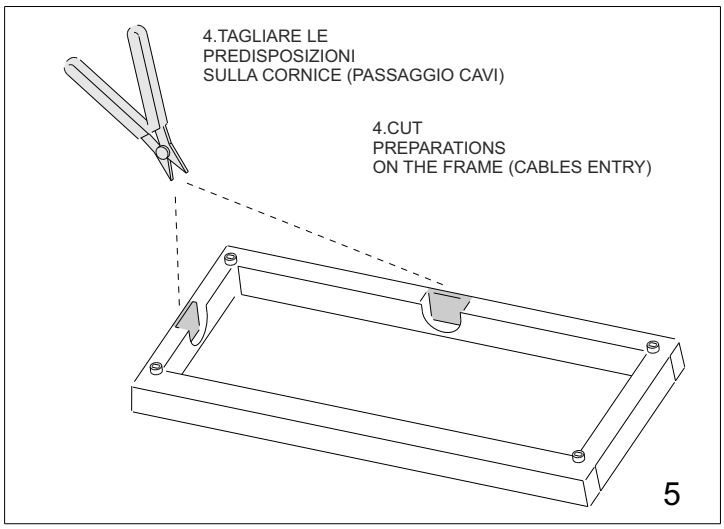

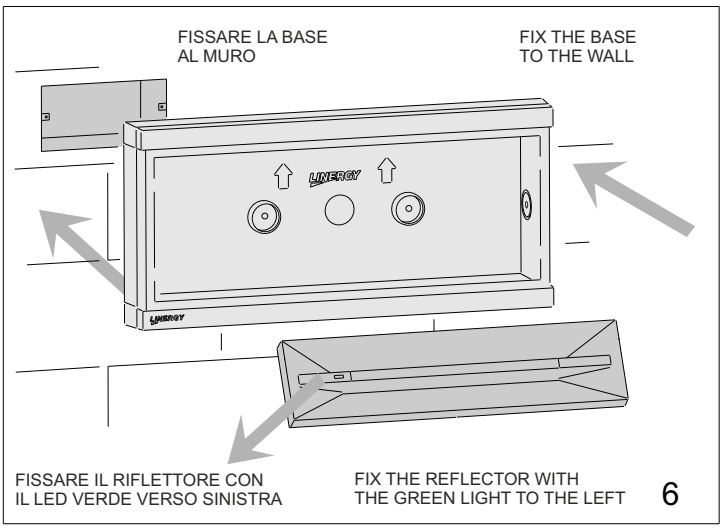

N.B. SUI MODELLI IP65, MONTARE IL RACCORDO PERFETTAMENTE AL CENTRO DELLA PREROTTURA LATERALE ROMPENDO ANCHE LA CORNICE DELLA BASE**(DETTAGLIO FIG.4)

N.B. ON THE IP65 MODELS, PUT THE IP65 CONNECTOR ON THE BOX AND THEN DRILL THROUGH THE ALL LAMP WITHOUT CARE ABOUT THE FRAME*(DETAIL PIC.4).

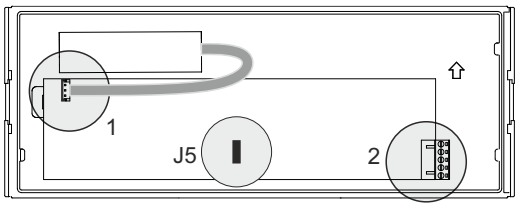

Assicurarsi che la batteria sia inserita e compilare lo spazio dedicato con la data di installazione
Make sure the battery is connected and fill in with the installation date


SE / NM
J5


SA / M
J5

ENERGY TEST

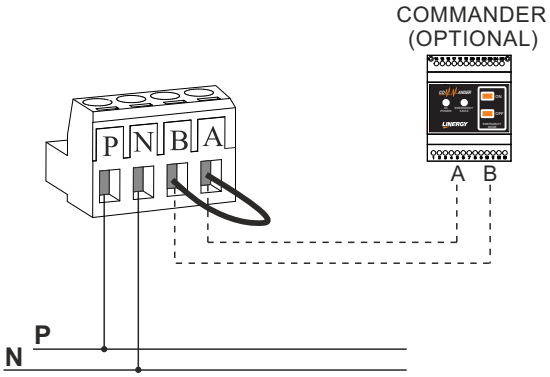

P-N = Alimentazione SE 230Vac-50Hz (Sempre presente)
Power Supply Not Maintained 230Vac

A-B = Fare un ponte a filo / wiring
(COMMANDER = opzionale / optional)

Attenzione: NON collegare rete su A-B
Warning: DO NOT connect mains on A-B

Attenzione: In caso di utilizzo dell'art. COMMANDER non collegare il ponte a filo su A-B, e una volta effettuato il collegamento come la linea tratteggiata

Nota: NON collegare PRODIGY ENERGY TEST e REST MODE nella stessa linea COMMANDER

Attention: When using the COMMANDER do not connect the jumper wire on A-B and,fig. (broken line),

Note: DO NOT connect PRODIGY ENERGY TEST and REST MODE on the same COMMANDER line

SPY SYSTEM

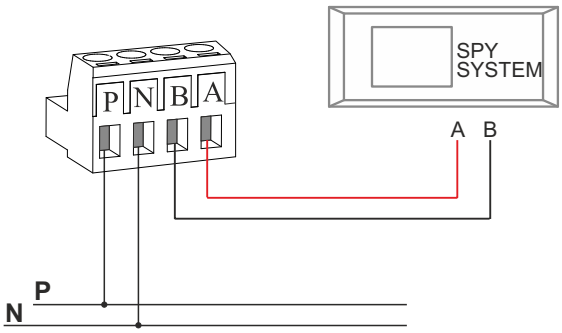

P-N = Alimentazione SE 230Vac-50Hz (Sempre presente)
Power Supply Not Maintained 230Vac

A-B= BUS SPY SYSTEM

Attenzione: NON collegare rete su A-B
Warning: DO NOT connect mains on A-B

Il Bus che deve essere utilizzato per lo Spy System deve avere un cavo bi-polare (minimo 2x0,50mm^2) twistato e schermato. La tipologia di connessione deve essere Punto Punto, ossia si deve entrare ed uscire da ogni plafoniera. Il collegamento deve essere fatto rispettando le polarità di "A" e "B" sia sulle lampade che sulla centrale.

The bus used for the Spy System must have a bipolar, twisted and shielded cable (min. 2x0,5 mm^2). The connection is a Point to Point type, i.e. input and output of the fixtures. The connection must be done respecting the polarity of "A" and "B" both on the lamps and on the plant.

ENERGY TEST		SPY SYSTEM			FLUSSO SE *FLUX N/M (lm)*	FLUSSO SA *FLUX M (lm)*	LIFEPO4	05
COD. IP42	COD. IP65	COD. IP42	COD. IP65					
PR1307	PS1307	PR1507	PS1507	1h	105	133	3.2V 0.55Ah	✓
PR1308	PS1308	PR1508	PS1508	3h	105	133	3.2V 1.5Ah	✓
PR1309	PS1309	PR1509	PS1509	1h	175	133	3.2V 1.5Ah	✓
PR1310	PS1310	PR1510	PS1510	3h	175	133	3.2V 3Ah	✓
PR1311	PS1311	PR1511	PS1511	1h	280	224	3.2V 1.5Ah	✓
PR1312	PS1312	PR1512	PS1512	3h	226	224	3.2V 3Ah	✓
PR1319	PS1323			1h	470	225	3.2V 3Ah	

J5 APERTO = lampada in SE
J5 CHIUSO = lampada in SA
FUNZIONE SA INTERROMPIBILE tramite accessorio cod. A331
Per abilitare la funzione SA INTERROMPIBILE da interruttore il J5 deve essere APERTO sulla scheda elettronica.
"i" = INTERRUTTORE
"i" aperto = SA OFF lampada sola emergenza
"i" chiuso = SA ON lampada sempre accesa

J5 OPEN = lamp Not Maintained
J5 CLOSED = lamp Maintained
Maintained FUNCTION INTERRUPTABLE through accessory cod. A331
To enable the INTERRUPTABLE M function from the switch the J10 must be OPEN on the electronic board
"i" = SWITCH
"i" open = SA OFF emergency only lamp
«i" closed = SA ON lamp always on

Sostituire la batteria ogni quattro anni o quando l'autonomia non è più quella nominale. Sulla batteria c'è a disposizione uno spazio da riempire a cura dell'installatore con la data di entrata in funzione.
La sorgente luminosa a LED non è sostituibile dall'utilizzatore, rivolgersi al centro di assistenza Linergy.
Le caratteristiche degli articoli e dei dati tecnici possono subire variazioni senza preavviso ed obbligo di comunicazione per le ns. esigenze di fabbricazione e per il miglioramento degli apparecchi.
Replace the battery every four years or when the autonomy is no longer the nominal one. There is a space on the battery to be filled by the installer with the date of entry into operation.
The LED light source is not user replaceable, contact the Linergy service center.
The characteristics of the articles and the technical data are subject to change without notice and communication obligation for our. manufacturing and equipment improvement needs.

Se non collegata a centrale di monitoraggio SPY SYSTEM l'apparecchio avrà funzione ENERGY TEST
If not connected to the SPY SYSTEM monitoring unit, the device have ENERGY TEST function

SEGNALAZIONE LED
Led verde ON = presenza rete 230Vac
Led verde lampeggiante = Test in corso
Led verde lamp. (1,8sec.) / Led rosso lamp.(0,2 sec.) = Test disabilitati
Led rosso lampeggiante lento (1sec.) = Test autonomia fallito
Led rosso lampeggiante veloce (0,2 sec.) = Guasto batteria
Led rosso fisso = Test funzionale fallito

LED SIGNALING
Led green ON = Main supply ON
Led green blink = Test in progress
Led green blink slow / Led red blink fast = Test disabled
Led red blink slow = Duration test fail
Led red blink fast = Battery fault
Led red ON = Functional test fail

FUNZIONI DI TEST
Test funzionale: viene effettuato ogni 14 giorni e consiste nella accensione della sorgente luminosa per una durata di 20 secondi.
Test di autonomia: viene effettuato ogni 84 giorni e consiste nella completa scarica della batteria.

TEST FUNCTIONS
The functional test: is done every 14 days and consists in the lighting of the Led source for a duration of 20 seconds.
The duration test: is done every 84 days and consists in the complete discharge of the battery.

Il cassonetto barrato sull' apparecchio specifica che il prodotto deve essere consegnato ai centri di raccolta autorizzati per un corretto smaltimento. Rivolgersi all'ufficio competente del proprio ente locale per informazioni sulla raccolta e sui termini di legge.

The crossed-out bin on the appliance specifies that the product has be delivered to authorized collection centres for proper disposal. Contact the competent office of your local authority for information on the collection and on the terms of the law.