LINERGY EMERGENCY LIGHTING

made in Italy

PRODIGY

REST MODE

APPARECCHIO DI EMERGENZA
EMERGENCY LUMINAIRE

IP42
IP65
IK08

+40°C
+5°C

230 Vac - 50/60 Hz

	cod. A039	cod. A023	cod. A038	cod. A005	cod. A092	cod. A047	cod. A014
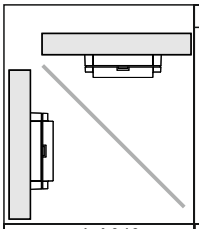	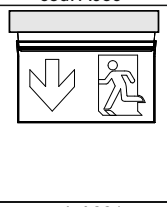	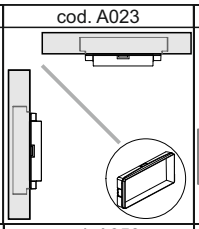	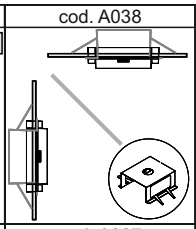	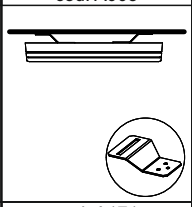	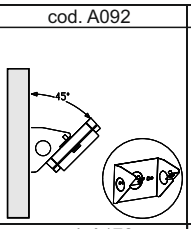	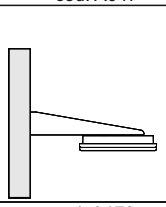	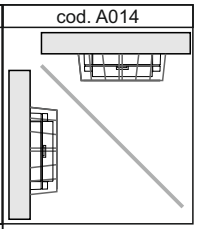

cod. A043	cod. A331	cod. A350	cod. A327	cod. A171	cod. A172	cod. A173
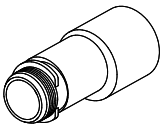	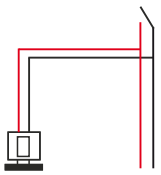	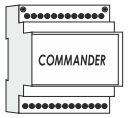	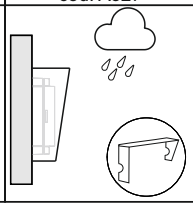	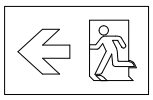	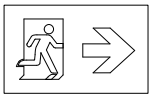	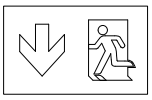

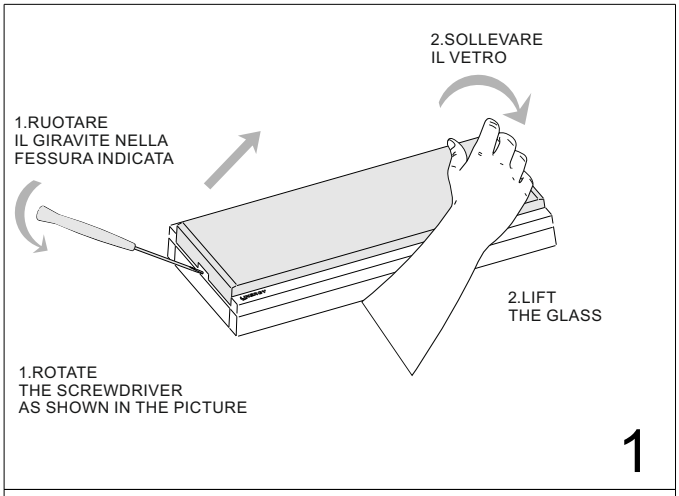

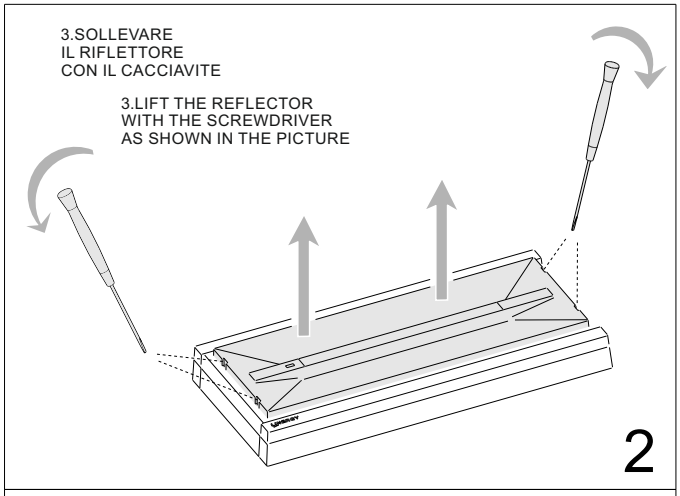

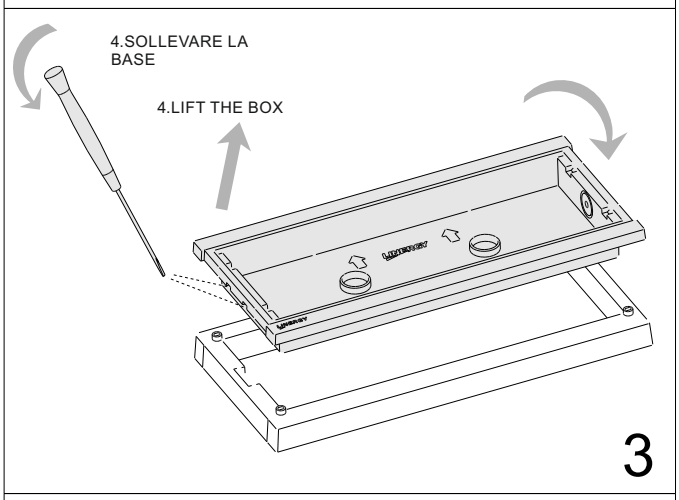

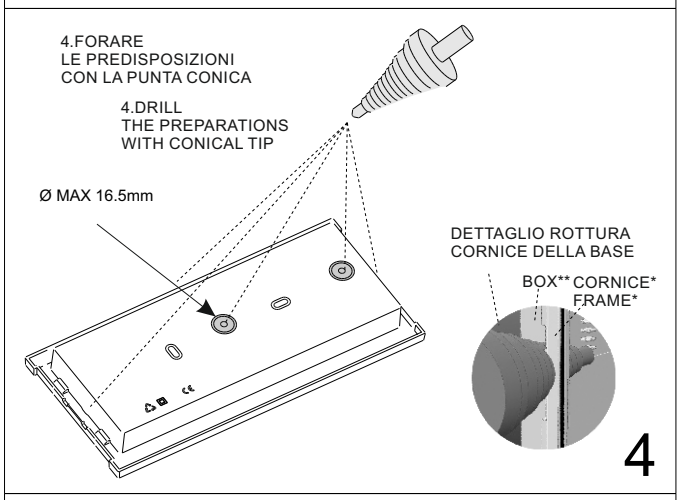

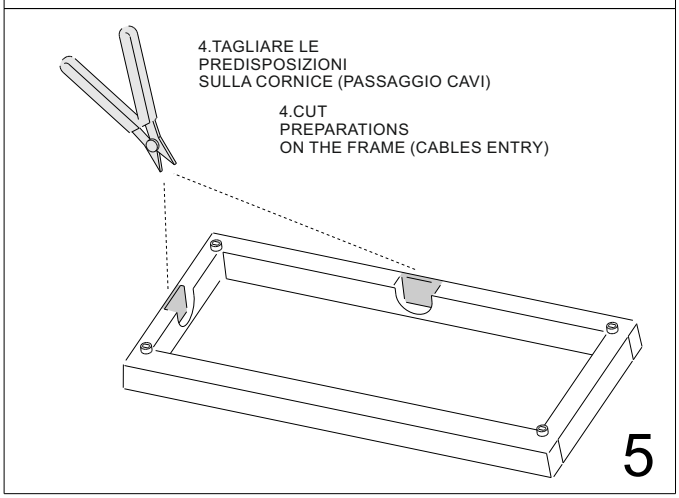

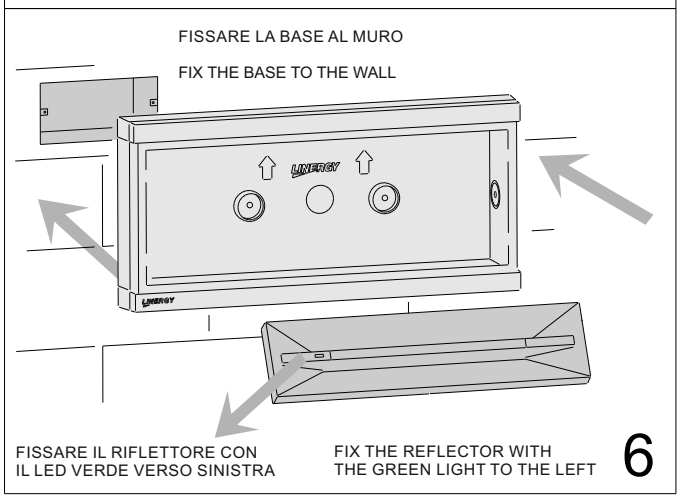

N.B. SUI MODELLI IP65, MONTARE IL RACCORDO PERFETTAMENTE AL CENTRO DELLA PREROTTURA LATERALE ROMPENDO ANCHE LA CORNICE DELLA BASE**(DETTAGLIO FIG.4)

N.B. ON THE IP65 MODELS, PUT THE IP65 CONNECTOR ON THE BOX AND THEN DRILL THROUGH THE ALL LAMP WITHOUT CARE ABOUT THE FRAME*(DETAIL PIC.4).

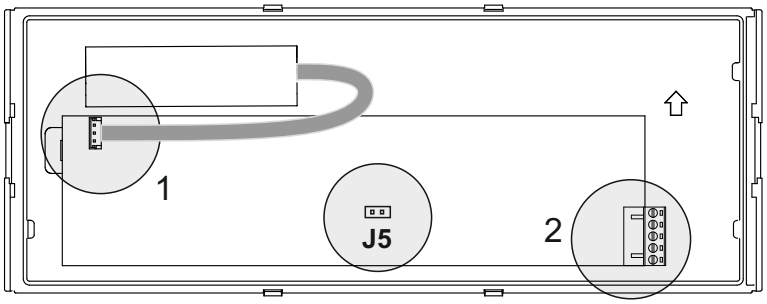

1

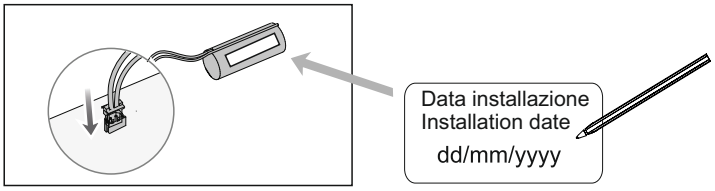

2

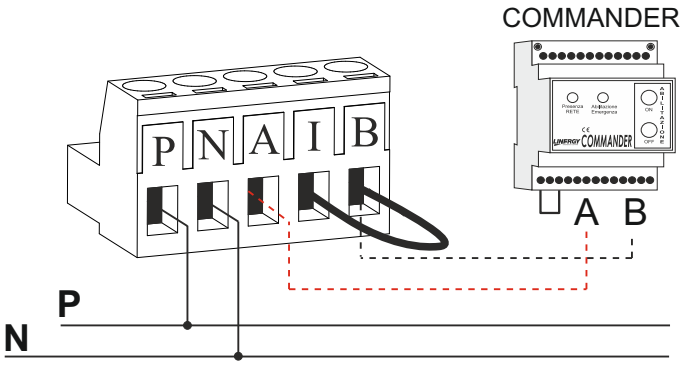

Assicurarsi che la batteria sia inserita e compilare lo spazio dedicato con la data di installazione
Make sure the battery is connected and fill in with the installation date

P-N = Alimentazione SE 230Vac-50Hz
Power Supply Not Maintained 230Vac

I-B = Inibizione
Inhibition

(I-B aperto = lampada inibita)
(I-B open = lamp inhibited)

(I-B chiuso = lampada in SE)
(I-B closed = lamp Not Maintained)

A-B= Rest mode
(COMMANDER = opzionale)
(COMMANDER = optional)

Led verde ON = presenza rete 230Vac
Green Led ON = presence of the 230Vac

Led verde OFF = NO rete 230Vac
o batteria disconnessa
Green Led OFF = No main 230Vac
or disconnected battery

J5 CHIUSO = lampada SA
J5 CLOSED = lamp Maintained

J5 APERTO = lampada SE
J5 OPEN = lamp Not Maintained

INTERRUZIONE LINEA PERMANENTE
PERMANENT LINE INTERRUPTION

Con accessorio **cod.A331**
da ordinare separatamente.
Whit the accessory: cod. A331
to order separately.

1- Estrarre il jumper J5
Pull out the jumper J5
2- Inserire il kit sul connettore J5
Insert the kit on the J5
3- Rispettare la polarità rosso-nero
Rispect the polarity red-black

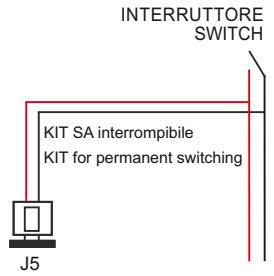

Interruttore aperto: modalità SA Spenta
Interruttore chiuso: modalità SA accesa

Switch open: type Maintained OFF
Switch closed: type Maintained ON

	CODICE ARTICOLO ITEM CODE	ASSORB.* (W)	AUTONOMIA DURATION	TIPO SE/SA/SL TYPE NM/M/L	FL. MEDIO SE (lm) FLUX NM (lm)	FLUSSO SA (lm) FLUX M (lm)	CODICE BATTERIA BATTERY CODE	TIPO BATTERIA BATTERY TYPE	EN 05
IP42	PR 1204	1,8	1,5 h	SE/SA NM/M	120	100	B101	Li-FePO4	•
	PR 1205	1,8	3 h		120	100	B087	Li-FePO4	•
	PR 1206	2,8	1,5 h		230	100	B087	Li-FePO4	•
	PR 1207	2,8	3 h		230	100	B102	Li-FePO4	•
	PR 1208	3,6	1,5 h		320	200	B087	Li-FePO4	•
	PR 1209	3,6	3 h		320	200	B102	Li-FePO4	•
	PR 1216	3,6	1,5 h		550	225	B103	Li-FePO4	
IP65	PS 1204	1,8	1,5 h	SE/SA NM/M	120	100	B101	Li-FePO4	•
	PS 1205	1,8	3 h		120	100	B087	Li-FePO4	•
	PS 1206	2,8	1,5 h		230	100	B087	Li-FePO4	•
	PS 1207	2,8	3 h		230	100	B102	Li-FePO4	•
	PS 1208	3,6	1,5 h		320	200	B087	Li-FePO4	•
	PS 1209	3,6	3 h		320	200	B102	Li-FePO4	•
	PS 1216	3,6	1,5 h		550	225	B103	Li-FePO4	

Apparecchi autonomi con modo di riposo.
Ai morsetti A e B è possibile collegare un dispositivo di controllo centralizzato chiamato Commander. Esso gestisce l'inibizione delle lampade e le mantiene attive ed autoripristinabili in caso di black-out.

Sostituire la batteria quando l'autonomia non è più quella nominale.
Sulla batteria c'è a disposizione uno spazio da riempire a cura dell'installatore con la data di entrata in funzione.
La sorgente luminosa a LED non è sostituibile dall'utilizzatore, rivolgersi al centro di assistenza Linergy.
Le caratteristiche degli articoli e dei dati tecnici possono subire variazioni senza preavviso ed obbligo di comunicazione per le ns. esigenze di fabbricazione e per il miglioramento degli apparecchi.
Non smontare, schiacciare, forare, deformare o modificare la batteria. Non esporre la batteria o il prodotto a fiamme libere, calore eccessivo o luce solare diretta. Non immergere in acqua o altri liquidi. Non cortocircuitare i terminali della batteria. In caso di odore anomalo, surriscaldamento, rigonfiamenti o fuoriuscite di liquido, interrompere immediatamente l'uso e scollegare l'alimentazione

Il cassonetto barrato sull'apparecchio specifica che il prodotto deve essere consegnato ai centri di raccolta autorizzati per un corretto smaltimento. Rivolgersi all'ufficio competente del proprio ente locale per informazioni sulla raccolta e sui termini di legge.

Autonomous appliances with rest mode.
Centralized control device called Commander it's possible connect to terminals A and B. It manages the inhibition of the lamps and keeps them active and self-resetting in the event of a blackout.

Replace the battery when the battery life is no longer as rated.
There is a space on the battery that the installer must fill in with the date of entry into service.
The LED light source is not user-replaceable; contact the Linergy service center.
Product characteristics and technical data are subject to change without notice due to our manufacturing needs and to improve our devices.
Do not disassemble, crush, puncture, deform, or modify the battery.
Do not expose the battery or the product to open flames, excessive heat, or direct sunlight. Do not immerse in water or other liquids.
Do not short-circuit the battery terminals. If you notice an unusual odor, overheating, swelling, or leaking liquid, discontinue use immediately and unplug the power supply.

The crossed out waste bin symbol indicates that the product should be taken to an authorized waste collection centre which can dispose of it properly. For information on waste collection centres and on current waste disposal legislation, please contact your local waste disposal authority.