LINERGY
EMERGENCY LIGHTING

CE

KIT IP65

SELFIE

1.Insert the junction IP65 in the selected hole to ensure the sealing.

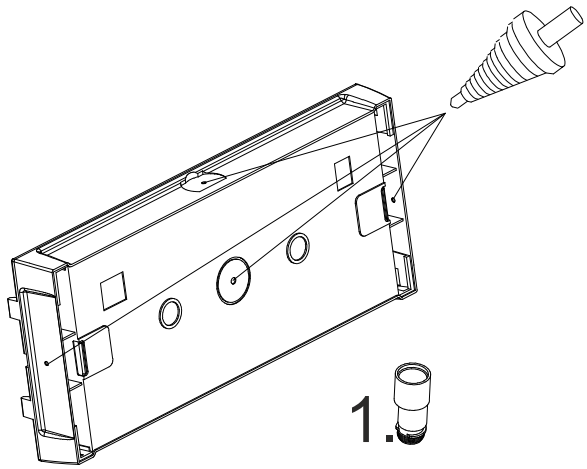

2. Insert in the special places the plugs supplied where It is provided the screw for installation.

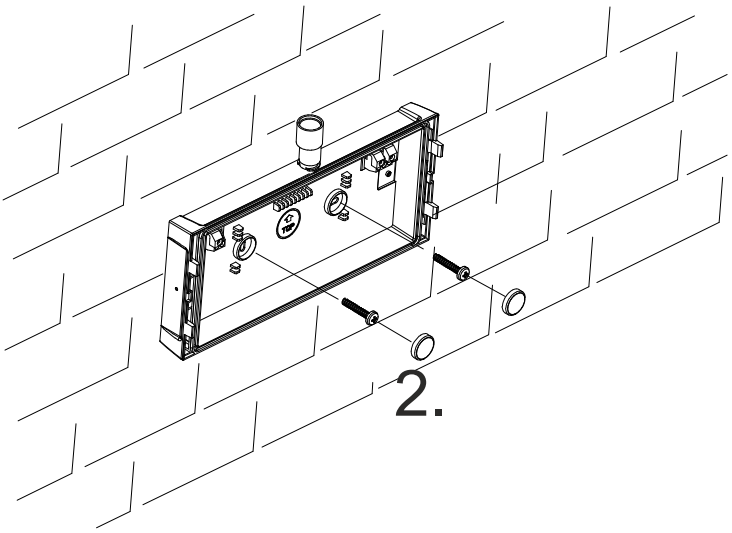

3.Insert the insulation along the predispotition of the base

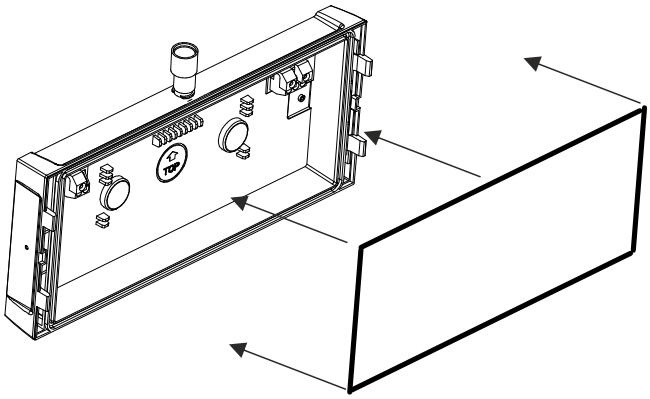

4.Connect and close the product as shown in the instructions

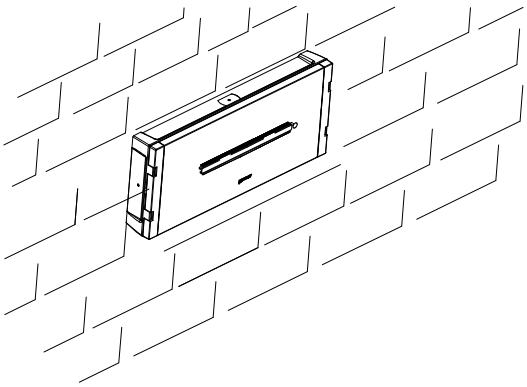

FINE
END

N.B. this kit provides the degree of protection IP65 if the istructions are respected and carried out up to standards.

LINERGY
EMERGENCY LIGHTING

CE

KIT IP65
SELFIE

1.Inserire il raccordo IP65 in dotazione nel Kit nel foro prescelto per garantire la tenuta.

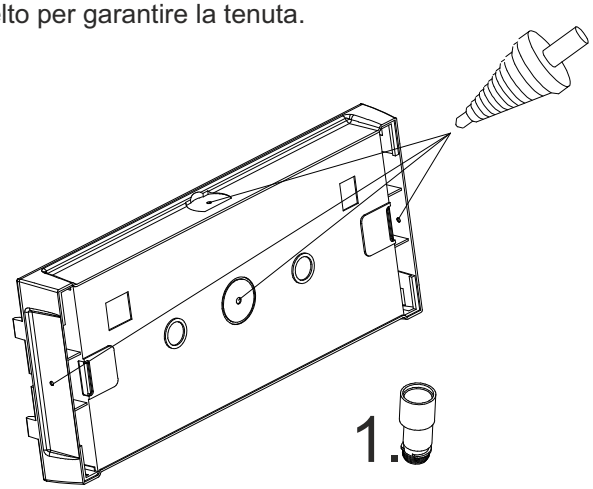

2. Inserire negli appositi spazi i tappi in dotazione laddove viene prevista la vite per l' installazione.

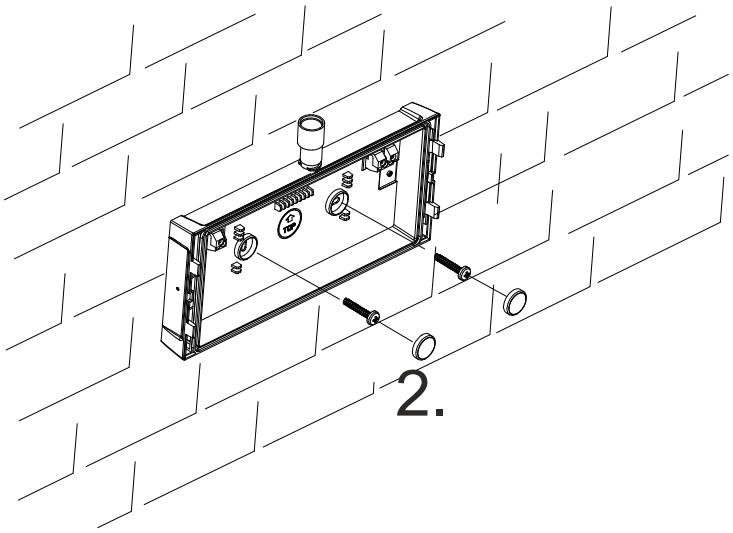

2.Togliere la pellicola dalla guaina isolante ed applicarla dal lato adesivo lungo la predisposizione della base aiutandosi con la parete interna del percorso guaina

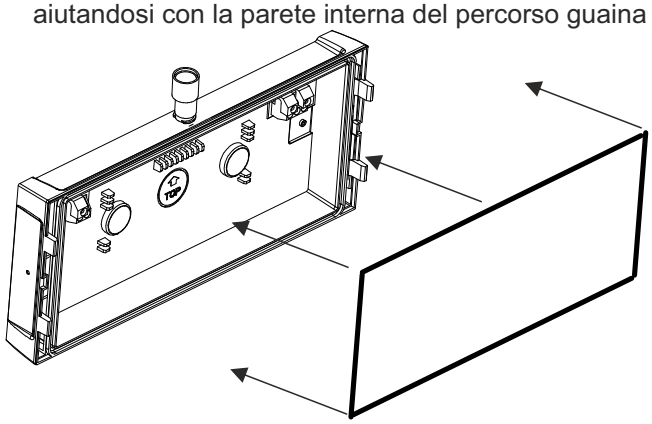

3. Collegare e chiudere il prodotto come da istruzioni

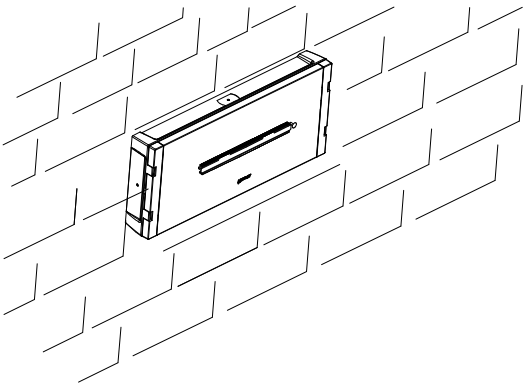

FINE
END

N.B. Il presente KIT garantisce il grado di protezione IP65 se le istruzioni sopra riportate sono correttamente osservate ed eseguite a regola d'arte.