CRISTAL ICE
ENERGY TEST - SPY SYSTEM

APPARECCHIO DI EMERGENZA
EMERGENCY LUMINAIRE
MADE IN ITALY

IP65

+40°C
-30°C

230 Vac - 50/60 Hz

(I) ISTRUZIONI PER L'INSTALLAZIONE E L'USO
(UK) *INSTALLATION AND USE INSTRUCTIONS*

CARATTERISTICHE GENERALI:
- Led spia verde per presenza rete.
- Led spia rosso per segnalazione anomalie.
- Funzionamento con batterie ricaricabili LiFePO4
- Dispositivo di ricarica delle batterie a corrente costante.
- Dispositivo di protezione contro la scarica eccessiva della batteria.
- Possibilità di messa in stato di riposo tramite il comando remoto Commander (opzionale).
- Corpo in materiale plastico conforme alle normative vigenti.

GENERAL CHARACTERISTICS:
- Indicator green Led for the presence of the power supply.
- Indicatore red Led for the warnings signallings.
- Operation with rechargeable LiFePO4 batteries.
- Constant current electronic device for the charge of the battery.
- Electrical protection device for the excessive discharge of battery.
- Possibility to be put in the stand-by mode by remote control Commander (optional)
- Plastic body in accordance with the rules in force.

INSTALLAZIONE: (FIG.2)
-Rimuovere il diffusore trasparente e il riflettore **1** facendo leva con
dei cacciaviti nei punti **2**.

-Forare se necessario uno dei tre possibili ingressi laterali per il cavo di alimentazione ed applicare a base **4** al muro tramite gli appositi fori per il fissaggio.
-Eseguire i cablaggi come esposto in fig.3,4,5,6
-Riagganciare il diffusore trasparente **1** alla base 3 facendo scattare i denti nei punti **2**.

INSTALLATION: (FIG.2)
*-Remove the transparent cover and the reflector **1** pushing with a screwdriver*
*in the points **2**.*
*-Drill if necessary one of the three possible entries for the power supply cable and fix the base **4** to the wall using the holes on the base.*
-Make the connections as shown on fig.3,4,5,6.
*-Hook the transparent cover **1** to the base **4** making release the tooth on points **2**.*

CARATTERISTICHE TECNICHE/*TECHNICAL CHARACTERISTICS*	
ALIMENTAZIONE/ *POWER SUPPLY*	230Vac 50-60Hz
MASSIMA POTENZA ASSORBITA/ *MAX POWER ABSORPTION*	7,4W
GRADO DI PROTEZIONE/ *PROTECTION DEGREE*	IP65
CLASSE DI ISOLAMENTO/ *INSULATING CLASS*	II
SEZIONE DEL CAVO/ *WIRE DIAMETER*	0,5 ÷ 5mm^2
TEMPERATURA DI FUNZIONAMENTO/ *WORKING TEMPERATURE*	da -30°C a +40°C

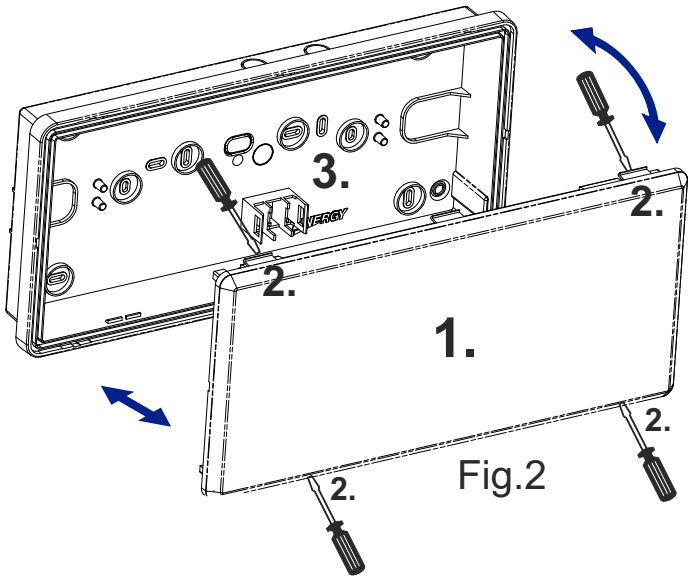

Fig.2

N.B.
inserire i tappi in dotazione negli appositi spazi laddove viene inserito il tassello per l'installazione, al fine di per garantire la tenuta stagna dell'apparecchio.

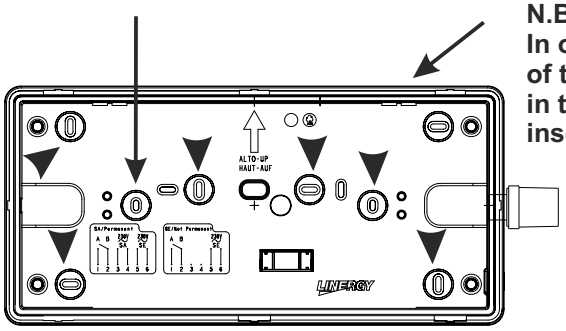

N.B.
In order to ensure the watertight integrity of the fitting insert the covers coming with the product in the reserved places where the screws anchors are inserted.

INSERIRE IL RACCORDO
IN DOTAZIONE PER GARANTIRE
LA TENUTA STAGNA.

INSERT THE IP65 CONNECTOR SUPPLIED TO ENSURE THE WATER-TIGHT INTEGRITY OF THE FITTING.

CONNETTERE LA BATTERIA
CONNECT THE BATTERY

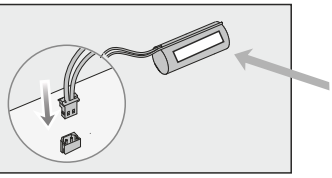

Data installazione
Installation date
dd/mm/yyyy

ENERGY TEST

- NON PERMANENTE (SE) / *NON MAINTAINED (NM)*

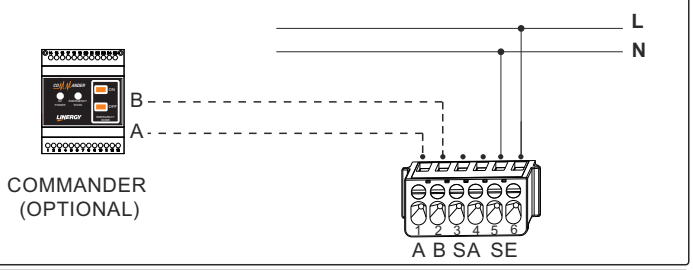

- PERMANENTE (SA) / *MAINTAINED (M)*

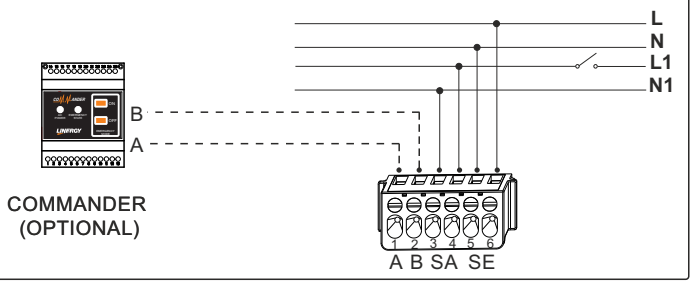

Assicurarsi che la batteria sia inserita e compilare lo spazio dedicato con la data di installazione

Make sure the battery is connected and fill in with the installation date

L-N = Alimentazione SE 230Vac-50Hz (Sempre presente)
Power Supply Not Maintained 230Vac

L1-N1 = Alimentazione SA 230Vac-50Hz
Power Supply Maintained 230Vac

A-B = Rest mode
(COMMANDER = opzionale)
(COMMANDER = optional)

Attenzione: NON collegare rete su A-B
Warning: DO NOT connect mains on A-B

SPY SYSTEM

- NON PERMANENTE (SE) / *NON MAINTAINED (NM)*

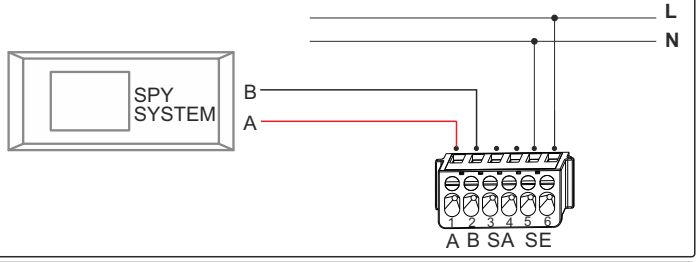

- PERMANENTE (SA) / *MAINTAINED (M)*

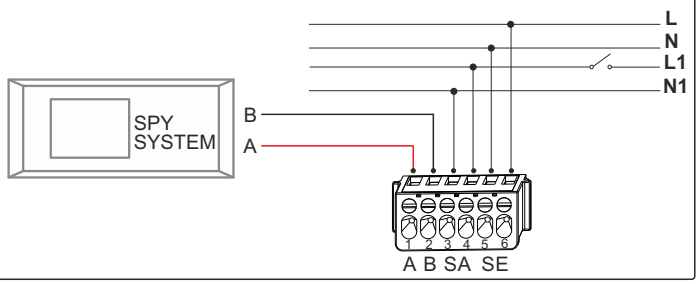

L-N = Alimentazione SE 230Vac-50Hz (Sempre presente)
Power Supply Not Maintained 230Vac

L1-N1 = Alimentazione SA 230Vac-50Hz
Power Supply Maintained 230Vac

A-B = BUS SPY SYSTEM

Attenzione: NON collegare rete su A-B
Warning: DO NOT connect mains on A-B

Il Bus che deve essere utilizzato per lo Spy System deve avere un cavo bi-polare (minimo 2x0,50mm²) twistato e schermato. La tipologia di connessione deve essere Punto Punto, ossia si deve entrare ed uscire da ogni plafoniera. Il collegamento deve essere fatto rispettando le polarità di "A" e "B" sia sulle lampade che sulla centrale.

The bus used for the Spy System must have a bipolar, twisted and shielded cable (min. 2x0,5 mm²). The connection is a Point to Point type, i.e. input and output of the fixtures. The connection must be done respecting the polarity of "A" and "B" both on the lamps and on the plant.

Se non collegata a centrale di monitoraggio SPY SYSTEM l'apparecchio avrà funzione ENERGY TEST
If not connected to the SPY SYSTEM monitoring unit, the device have ENERGY TEST function

SEGNALAZIONE LED
Led verde ON = presenza rete 230Vac
Led verde lampeggiante = Test in corso
Led verde lamp. lento / Led rosso lamp.veloce = Test disabilitati
Led verde lamp. (0,5 sec.) / Led rosso lamp. (0,5 sec) = Detect mode (*SPY SYSTEM)
Led verde lamp. lento / Led rosso lamp. lento = Monitor bus (*SPY SYSTEM)
Led rosso lampeggiante lento = Test autonomia fallito
Led rosso lampeggiante veloce = Distacco batteria
Led rosso fisso = Test funzionale fallito

LED SIGNALING
Led green ON = Main supply ON
Led green blink = Test in progress
Led green blink slow / Led red blink fast = Test disabled
Led green blink fast / Led red blink fast = Detect mode (*SPY SYSTEM)
Led green blink slow / led red blink slow = Monitor bus (*SPY SYSTEM)
Led red blink slow = Duration test fail
Led red blink fast = Battery fault
Led red ON = Functional test fail

FUNZIONI DI TEST
Test funzionale: viene effettuato ogni 14 giorni e consiste nella accensione della sorgente luminosa per una durata di 20 secondi.
Test di autonomia: viene effettuato ogni 84 giorni e consiste nella completa scarica della batteria.

TEST FUNCTIONS
The functional test: is done every 14 days and consists in the lighting of the Led source for a duration of 20 seconds.
The duration test: is done every 84 days and consists in the complete discharge of the battery.

INSTALLAZIONE PARETE
WALL INSTALLATION

COD. ENERGY TEST	COD. SPY SYSTEM	ASSORB. *ABSORP.* (W)		FLUSSO SE *FLUX N/M (lm)*	FLUSSO SA *FLUX M (lm)*	LI-FEPO4	CODE
CI1303	CI1503	0.2	2h	565	-	6.4V 3.8AH	B139
CI1304	CI1504	7.4	2h	565	565	6.4V 3.8AH	B139

INSTALLAZIONE SOFFITTO
CEILING INSTALLATION

COD. ENERGY TEST	COD. SPY SYSTEM	ASSORB. *ABSORP.* (W)		FLUSSO SE *FLUX N/M (lm)*	FLUSSO SA *FLUX M (lm)*	LI-FEPO4	CODE
CI1305	CI1505	0.2	2h	730	-	6.4V 3.8AH	B139
CI1306	CI1506	7.4	2h	730	730	6.4V 3.8AH	B139

Sostituire la batteria ogni quattro anni o quando l'autonomia non è più quella nominale. Sulla batteria c'è a disposizione uno spazio da riempire a cura dell'installatore con la data di entrata in funzione.
La sorgente luminosa a LED non è sostituibile dall'utilizzatore, rivolgersi al centro di assistenza Linergy.
Le caratteristiche degli articoli e dei dati tecnici possono subire variazioni senza preavviso ed obbligo di comunicazione per le ns. esigenze di fabbricazione e per il miglioramento degli apparecchi.

Replace the battery every four years or when the autonomy is no longer the nominal one. There is a space on the battery to be filled by the installer with the date of entry into operation.
The LED light source is not user replaceable, contact the Linergy service center.
The characteristics of the articles and the technical data are subject to change without notice and communication obligation for our. manufacturing and equipment improvement needs.

Il cassonetto barrato sull' apparecchio specifica che il prodotto deve essere consegnato ai centri di raccolta autorizzati per un corretto smaltimento. Rivolgersi all'ufficio competente del proprio ente locale per informazioni sulla raccolta e sui termini di legge.
The crossed-out bin on the appliance specifies that the product has be delivered to authorized collection centres for proper disposal. Contact the competent office of your local authority for information on the collection and on the terms of the law.