LINERGY
EMERGENCY LIGHTING
made in Italy

CRISTAL EVO

ENERGY TEST

APPARECCHIO DI EMERGENZA
EMERGENCY LUMINAIRE

IP65
IK08
+40°C
+0°C
230 Vac - 50/60 Hz

INSTALLAZIONI / INSTALLATIONS

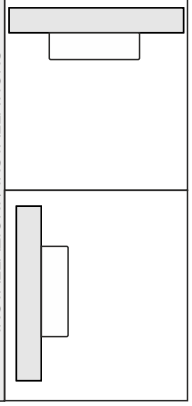

ACCESSORI / ACCESSORIES

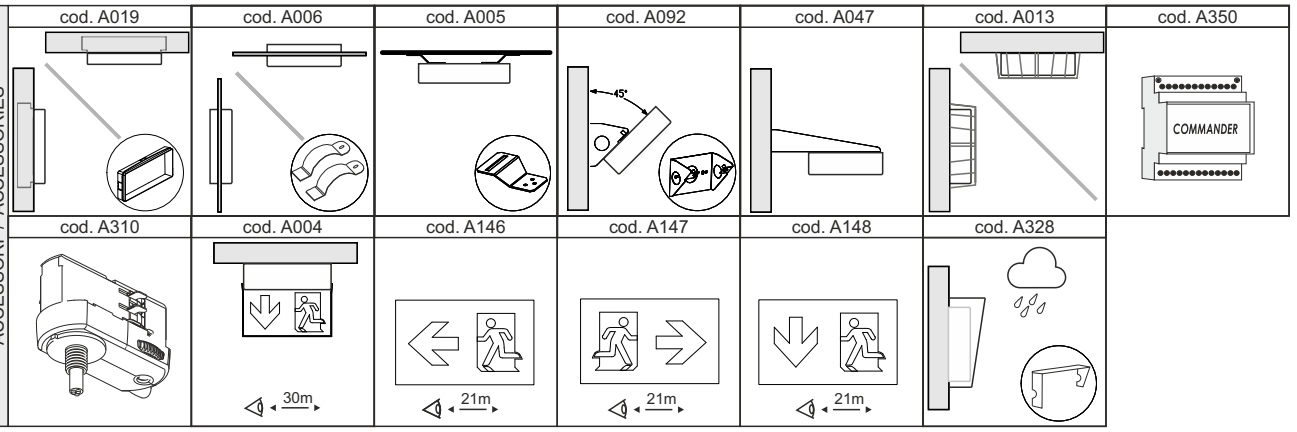

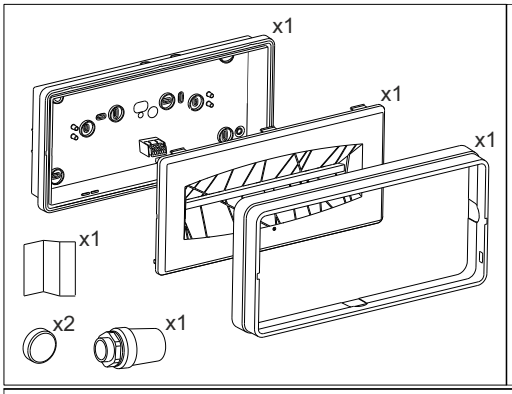

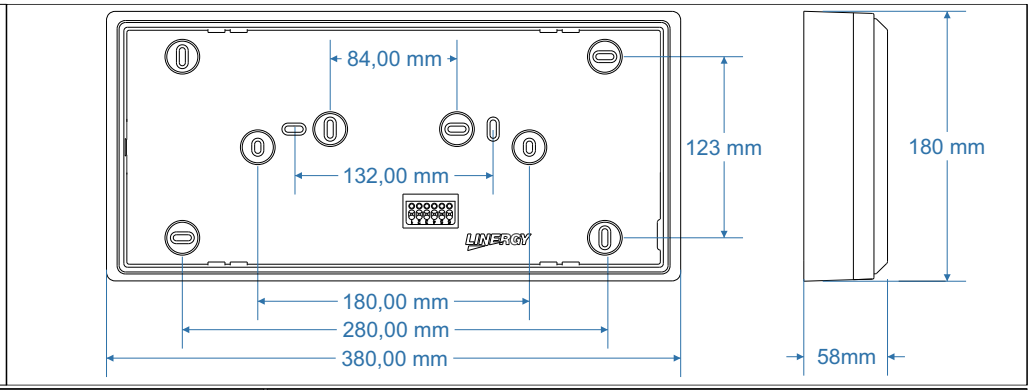

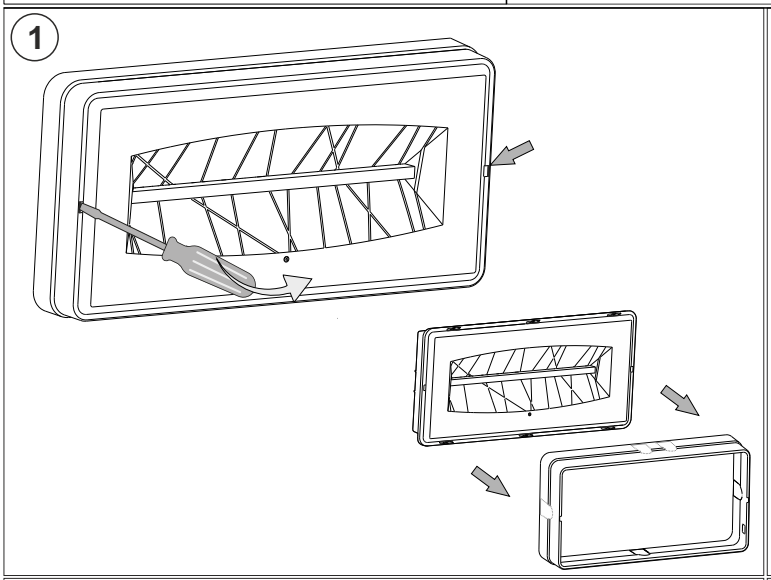

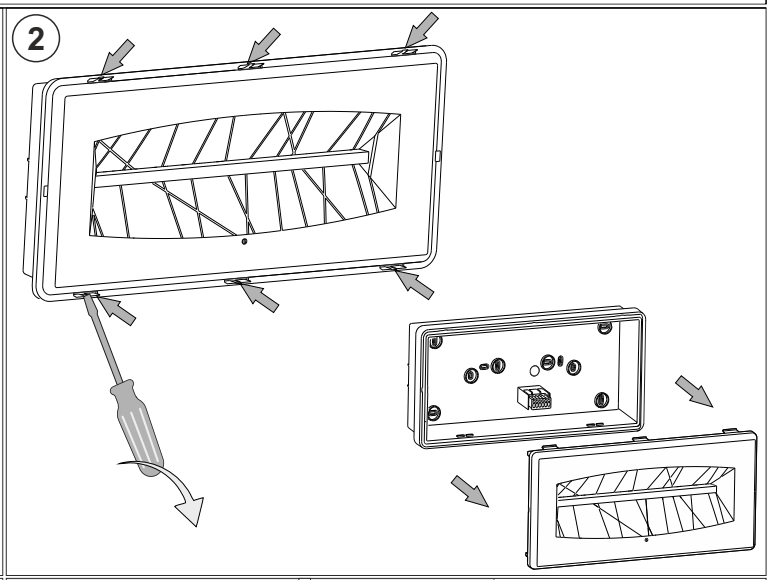

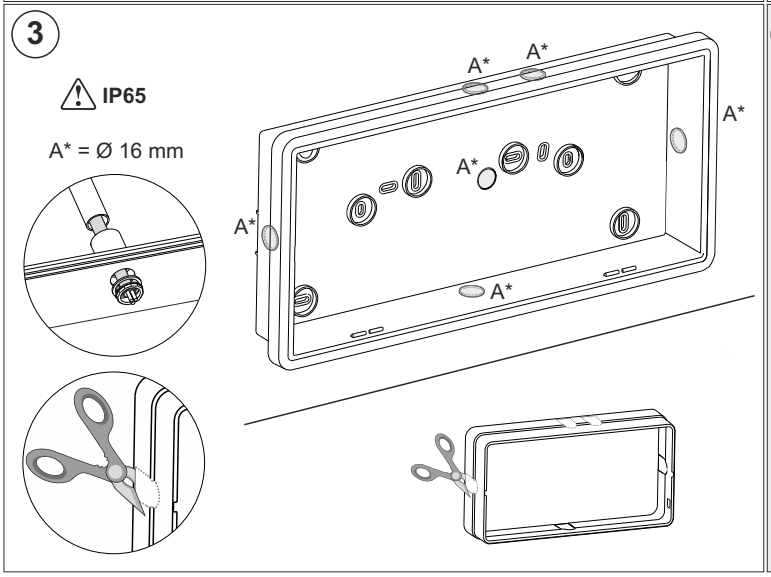

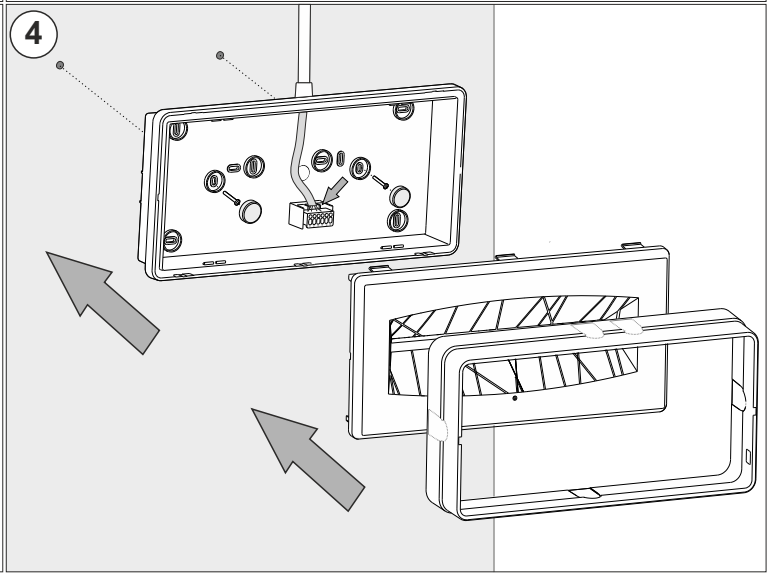

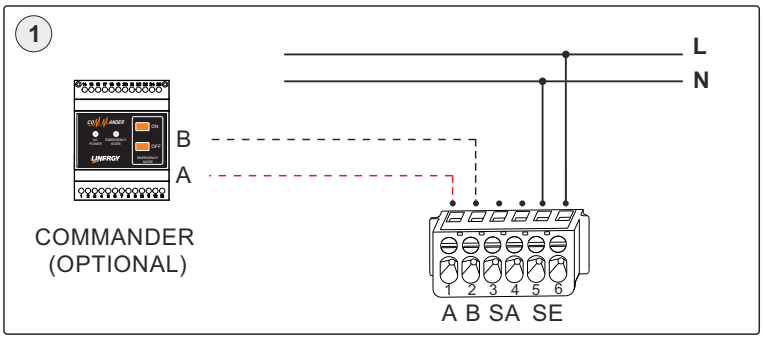

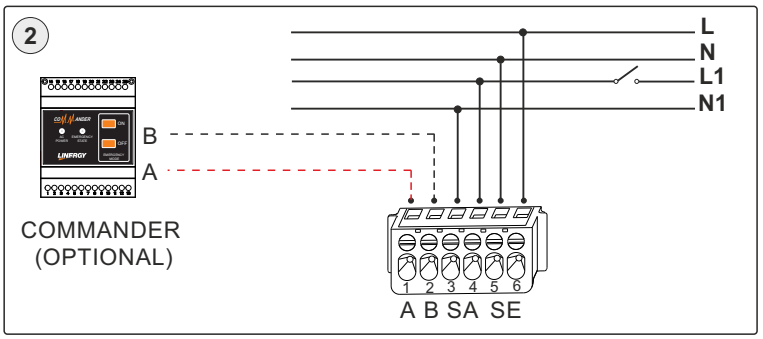

CODICE ITEM CODE		ASSORB. ABSORP. (W)	TIPO TYPE	FLUSSO / FLUX (lm) SE / NM	SA / M	Li-FePO4	cod.	05
CE 1303	1 h	0,2	SE NM	471	-	6,4V 1Ah	B131	√
CE 1304	3 h	0,2		310	-	6,4V 1,8Ah	B132	√
CE 1305	1 h	0,2		701	-	6,4V 1,5Ah	B105	√
CE 1306	3 h	0,2		701	-	6,4V 6Ah	B135	√
CE 1313	1 h	0,2		1012	-	6,4V 1,8Ah	B132	√
CE 1314	1 h	0,2		1339	-	6,4V 3,8Ah	B133	√
CE 1315	2 h	0,2		1339	-	6,4V 6Ah	B135	√
CE 1316	3 h	0,2		1012	-	6,4V 6Ah	B135	√

CODICE ITEM CODE		ASSORB. ABSORP. (W)	TIPO TYPE	FLUSSO / FLUX (lm) SE / NM	SA / M	Li-FePO4	cod.	05
CE 1309	1 h	5,5	SE/SA NM/M	461	461	6,4V 1Ah	B131	√
CE 1310	3 h	3,7		316	316	6,4V 1,8Ah	B132	√
CE 1311	1 h	7,4		701	701	6,4V 1,5Ah	B105	√
CE 1312	3 h	7,4		701	701	6,4V 6Ah	B135	√
CE 1317	1 h	9,2		921	921	6,4V 1,8Ah	B132	√

IT

FIGURA 1 = COLLEGAMENTO NON PERMANENTE

L-N = Alimentazione SE 230Vac-50Hz (Sempre presente)
A-B = Rest mode = (COMMANDER = opzionale)

FIGURA 2 = COLLEGAMENTO PERMANENTE

L-N = Alimentazione SE 230Vac-50Hz (Sempre presente)
L1-N1 = Alimentazione SA 230Vac-50Hz
A-B = Rest Mode = (COMMANDER = opzionale)

Attenzione: Mai collegare la tensione di rete ai morsetti A - B

FUNZIONI DI TEST
Test funzionale: viene effettuato ogni 14 giorni e consiste nella accensione della sorgente luminosa per una durata di 20 secondi.
Test di autonomia: viene effettuato ogni 84 giorni e consiste nella completa scarica della batteria.

SEGNALAZIONE LED
Led verde ON = presenza rete 230Vac
Led verde lampeggiante = Test in corso
Led rosso lampeggiante lento = Test disabilitati, lampada inibita
Led rosso lampeggiante veloce = Guasto batteria
Led rosso fisso = Anomalia lampada

L'apparecchio può essere configurato per funzionare in modalità SE (Solo Emergenza) o SA (Sempre Acceso).
Apparecchi autonomi con autodiagnosi.
Le lampade della serie Energy Test sono dotate di un microprocessore che gestisce un costante controllo dell'apparecchio. Eventuali malfunzionamenti dovuti all'esaurimento della batteria o della sorgente luminosa vengono tempestivamente segnalati attraverso l'apposito LED di segnalazione.

Sostituire la batteria quando l'autonomia non è più quella nominale. Sulla batteria c'è a disposizione uno spazio da riempire a cura dell'installatore con la data di entrata in funzione.
La sorgente luminosa a LED non è sostituibile dall'utilizzatore, rivolgersi al centro di assistenza Linergy.
Le caratteristiche degli articoli e dei dati tecnici possono subire variazioni senza preavviso ed obbligo di comunicazione per le ns. esigenze di fabbricazione e per il miglioramento degli apparecchi.

GB

Fig. 1 = NOT MAINTAINED WIRING

L-N = 230Vac-50Hz power supply NM
A-B = Rest mode = (COMMANDER = optional)

Fig. 2 = MAINTAINED WIRING

L-N = 230Vac-50Hz power supply NM
L1-N1 = 230Vac-50Hz power supply M
A-B = Rest Mode = (COMMANDER = optional)

Warning: Not connect the mains voltage to terminals A - B

TEST FUNCTIONS
The functional test: is done every 14 days and consists in the lighting of the Led source for a duration of 20 seconds.
The duration test: is done every 84 days and consists in the complete discharge of the battery.

LED SIGNALING
Led green ON = Main supply ON
Led green blink = Test in progress
Led red blink slow = Test disabled, inhibit luminaire
Led red blink fast = Battery fault
Led red ON = Warning luminaire

The fitting can be configured to NM (Not Maintained) or M (Maintained) mode.
Autonomous luminaires with self-diagnosis.
The lamps of the Energy Test series are equipped with a microprocessor that manages and control the luminaire. Any malfunctions due to the exhaustion of the battery or the light source are signaled through the signaling LED.

Replace the battery when the autonomy is no longer the nominal one. There is a space on the battery to be filled by the installer with the date of entry into operation.
The LED light source is not user replaceable, contact the Linergy service center.
The characteristics of the articles and the technical data are subject to change without notice and communication obligation for our. manufacturing and equipment improvement needs.

Il cassonetto barrato sull' apparecchio specifica che il prodotto deve essere consegnato ai centri di raccolta autorizzati per un corretto smaltimento. Rivolgersi all'ufficio competente del proprio ente locale per informazioni sulla raccolta e sui termini di legge.

The crossed-out bin on the appliance specifies that the product has be delivered to authorized collection centres for proper disposal. Contact the competent office of your local authority for information on the collection and on the terms of the law.